Описание продуктов Kaleva

Copyright © <Dates> by <Authors>. All Rights Reserved.

Оглавление

Kaleva-Profi ... 4
Технические характеристик ... 5
Применяемые профили ... 6
Чертежи узлов ... 10
Kaleva-Standart ... 13
Технические характеристики ... 14
Применяемые профили ... 15
Чертежи узлов ... 20
Kaleva-Design ... 24
Технические характеристики ... 25
Применяемые профили ... 26
Чертежи узлов ... 32
Kaleva-Design Plus ... 38
Технические характеристики ... 40
Применяемые профили ... 41
Чертежи узлов ... 46
Kaleva-Titan ... 50
Технические характеристики ... 53
Применяемые профили ... 54
Чертежи узлов ... 58
Ограничения по размерам ... 60
Kaleva-Titan Plus ... 62
Технические характеристики ... 65
Применяемые профили ... 66
Чертежи узлов ... 71
Ограничения по размерам ... 73
Kaleva-Space ... 76
Технические характеристики ... 81
Применяемые профили ... 82
Чертежи узлов ... 85
Ограничения по размерам ... 88
Kaleva-Vario ... 95
Технические характеристики ... 98
Применяемые профили ... 99
Чертежи узлов Vario-Paris ... 104
Чертежи узлов Vario-Milan ... 107
Чертежи узлов Vario-Stockholm ... 110
Ограничения по размерам ... 113
Kaleva-Combo Space Plus ... 117
Технические характеристики ... 122
Применяемые профили ... 123
Чертежи узлов ... 127

Ограничения по размерам 129
Kaleva-Combo Space 132
Технические характеристики 137
Применяемые профили 138
Чертежи узлов 142
Ограничения по размерам 144
Kaleva-Combo Vario Plus 147
Технические характеристики 153
Применяемые профили 154
Чертежи узлов Paris 158
Чертежи узлов Stockholm 162
Ограничения по размерам 164
Kaleva-Combo Vario 167
Технические характеристики 172
Применяемые профили 173
Чертежи узлов Paris 177
Чертежи узлов Milan 179
Чертежи узлов Stockholm 181
Ограничения по размерам 183

Kaleva-Profi

Описание системы

Окна и балконные двери

Стандартный цвет профиля	Белый
Цвет основания профиля	Белый
Возможности по покраске	Любой цвет по шкале RAL
Возможность цветового исполнения	Любой цвет по таблице Renolit
Максимальный вес заполнения открывающихся створок	100 кг
Применяемые заполнения	Стеклопакет 24 мм, 32 мм
	ПВХ плита 24 мм, 32 мм
Строительная глубина	60 мм
Количество камер	4
Уплотнение	Белое, черное, серое

Возможно изготовление изделий непрямоугольной формы (нестандартные изделия).

Технические характеристик

Продукт	Kaleva-Profi
Профильная система	Profi
Кол-во камер профильной системы	4
Строительная глубина	60 мм
Коэффициент сопротивления теплопередаче (ПВХ профиль + армирования + уплотнения + часть стеклопакета с дистанционными рамками+ фурнитура, без импоста)	0,61
Коэффициент сопротивления теплопередаче (среднестатистическое изделие со стеклопакетом 4И-10Ar-4-10Ar-CGSolar4) 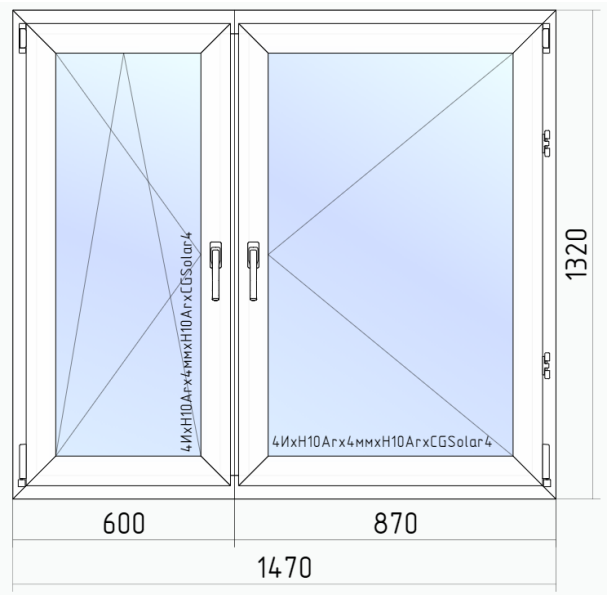	Расчетный показатель - 0,78 м^2°С/Вт *

*расчетный показатель

Применяемые профили

Применяемый профиль

1. Профиль коробки. Коробка 64 арт. 701961 Армирование 35x20 см. таблицу

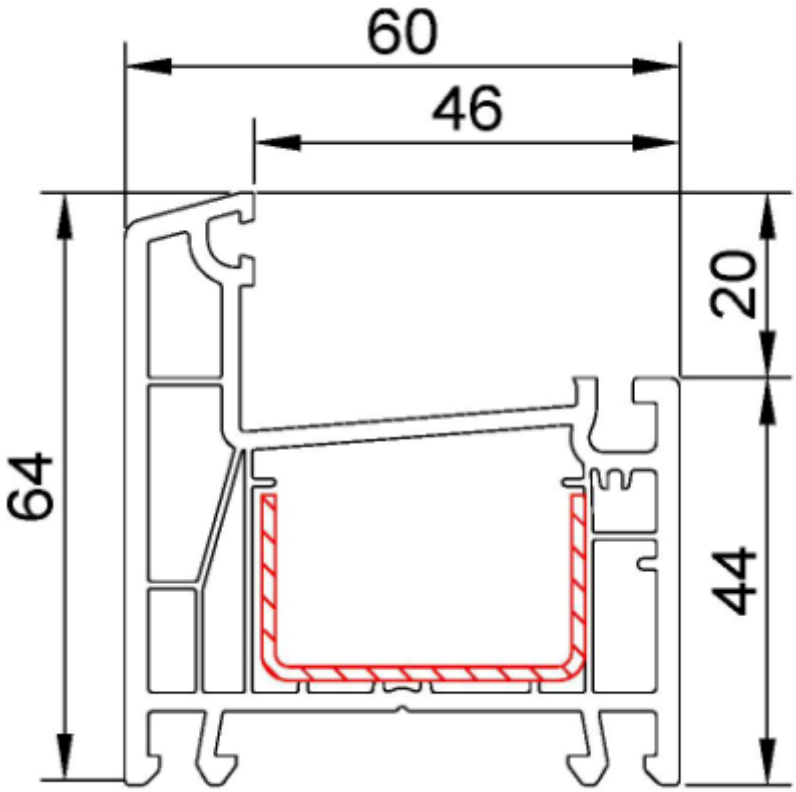

таблица армирования

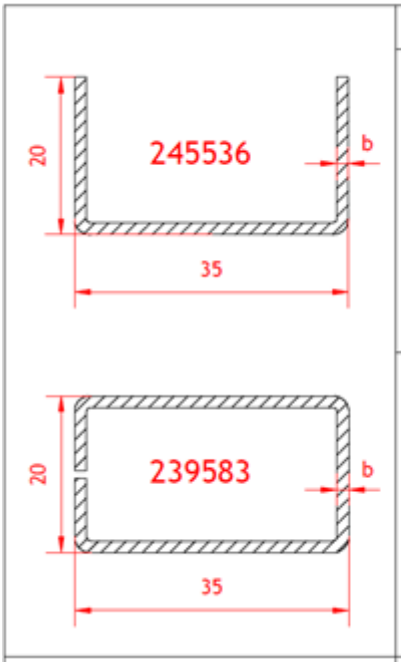

Рама оконная Profi								
Белый профиль	артикул арм. профиля	толщина b (мм)	Параметр (указывает менеджер)					
			Автоматич.	1.2мм	1.4мм	1.8мм	1.4мм замк.	1.8мм замк.
	245536.12	1.2мм		✓				
	245536.14	1.4мм	✓		✓			
	245536.18	1.8мм				✓		
	239583.14	1.4мм					✓	
	239583.18	1.8мм						✓
Цветной профиль	артикул арм. профиля	толщина b (мм)	Параметр (указывает менеджер)					
			Автоматич.	1.2мм	1.4мм	1.8мм	1.4мм замк.	1.8мм замк.
	245536.12	1.2мм		✗				
	245536.14	1.4мм	✓		✓			
	245536.18	1.8мм				✓		
	239583.14	1.4мм					✓	
	239583.18	1.8мм						✓

2. Профиль створки. Створка Z60 арт. 703962 Армирование 35*28 см. таблицу

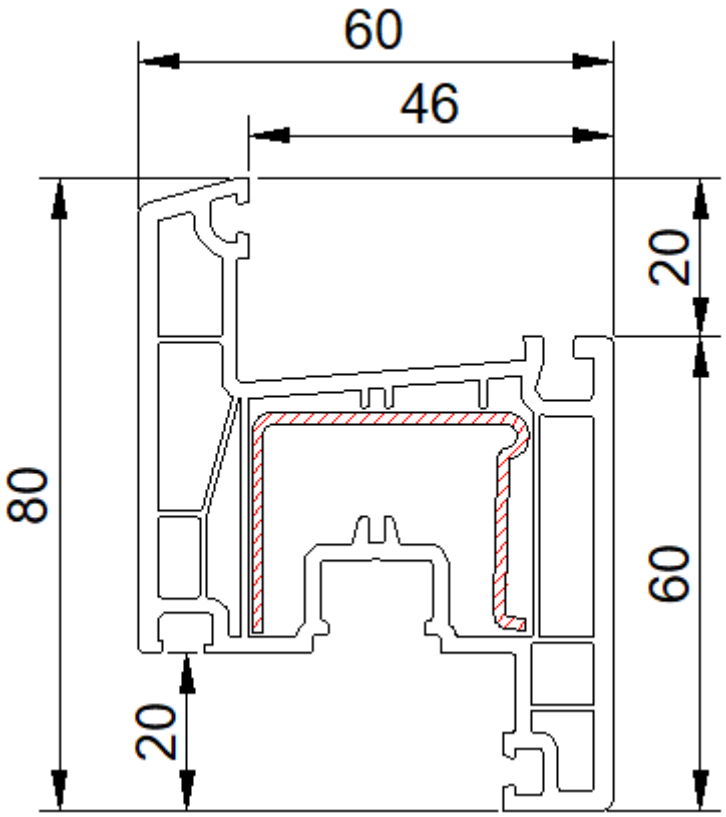

таблица армирования

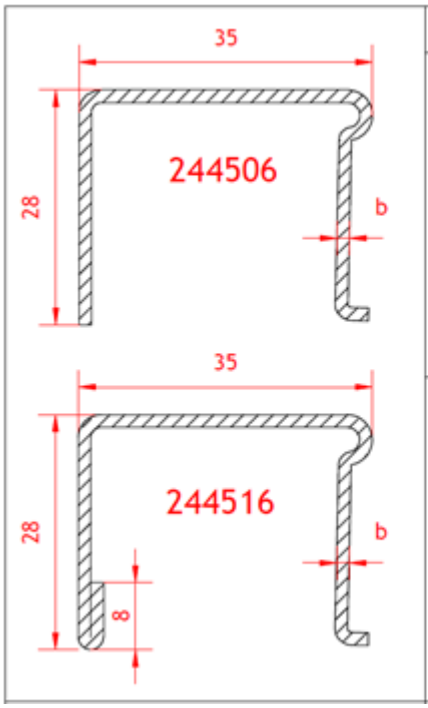

Створка оконная Profi / Standart

	артикул арм. профиля	толщина b (мм)	Параметр (указывает менеджер)				
			Автоматич.	1.2мм	1.4мм	усиленн.	1.8мм
Белый профиль	244506.12	1.2мм		✓			
	244506.14	1.4мм	✓		✓		
	244516.14	1.4мм				✓	
	244516.18	1.8мм					✓

	артикул арм. профиля	толщина b (мм)	Параметр (указывает менеджер)				
			Автоматич.	1.2мм	1.4мм	усиленн.	1.8мм
Цветной профиль	244506.12	1.2мм		✗			
	244506.14	1.4мм			✗		
	244516.14	1.4мм	✓			✓	
	244516.18	1.8мм					✓

3. Профиль импоста. Импост 78 арт. 702963 Армирование 35x20 см. таблицу

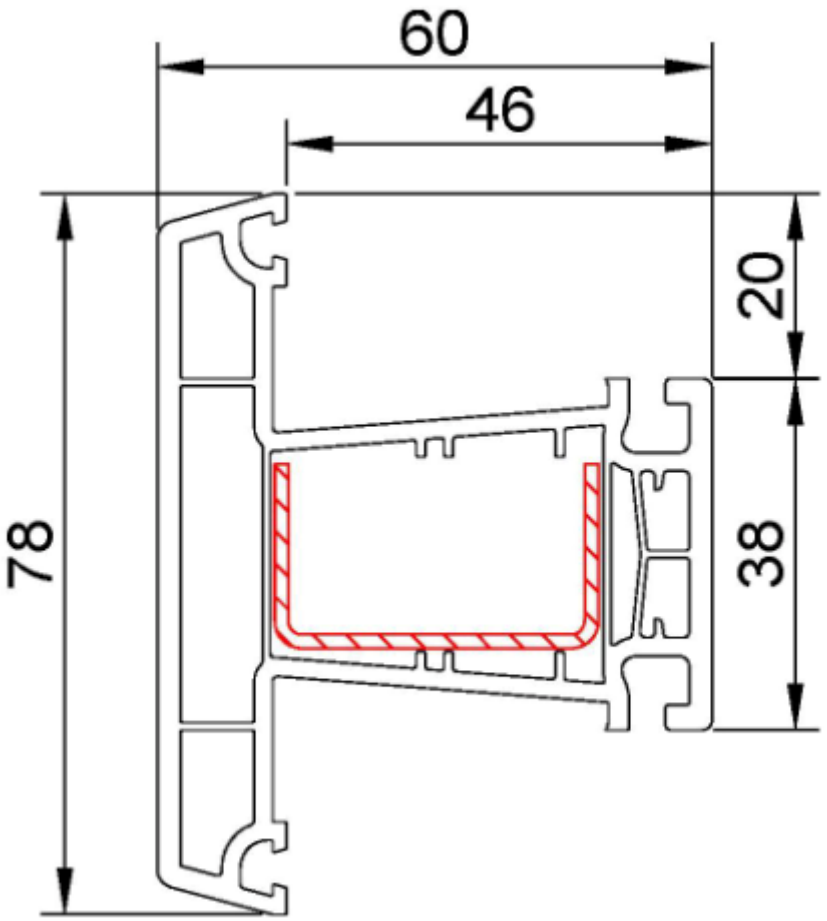

таблица армирования

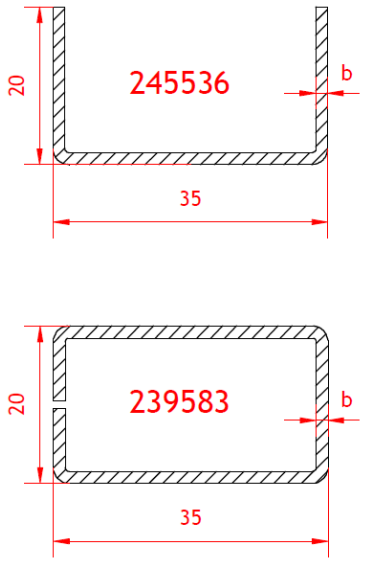

Импост Profi								
Белый профиль	артикул арм. профиля	толщина b (мм)	Параметр (указывает менеджер)					
			Автоматич.	1.2мм	1.4мм	1.8мм	1.4мм замк.	1.8мм замк.
	245536.12	1.2мм		✓				
	245536.14	1.4мм	✓		✓			
	245536.18	1.8мм				✓		
	239583.14	1.4мм					✓	
	239583.18	1.8мм						✓
Цветной профиль	артикул арм. профиля	толщина b (мм)	Параметр (указывает менеджер)					
			Автоматич.	1.2мм	1.4мм	1.8мм	1.4мм замк.	1.8мм замк.
	245536.12	1.2мм		✗				
	245536.14	1.4мм			✗			
	245536.18	1.8мм				✗		
	239583.14	1.4мм	✓				✓	
	239583.18	1.8мм						✓

4. Штапик 15мм арт. 707966 и 7мм арт. 707965

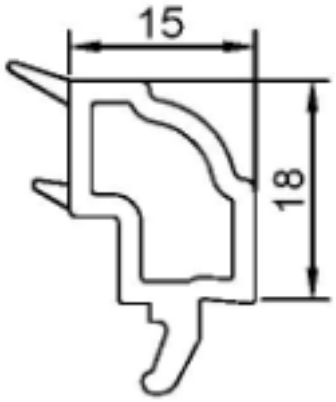

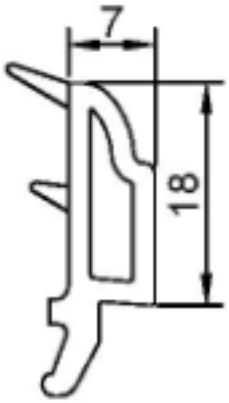

Чертежи узлов

Коробка 64 + створка Z60

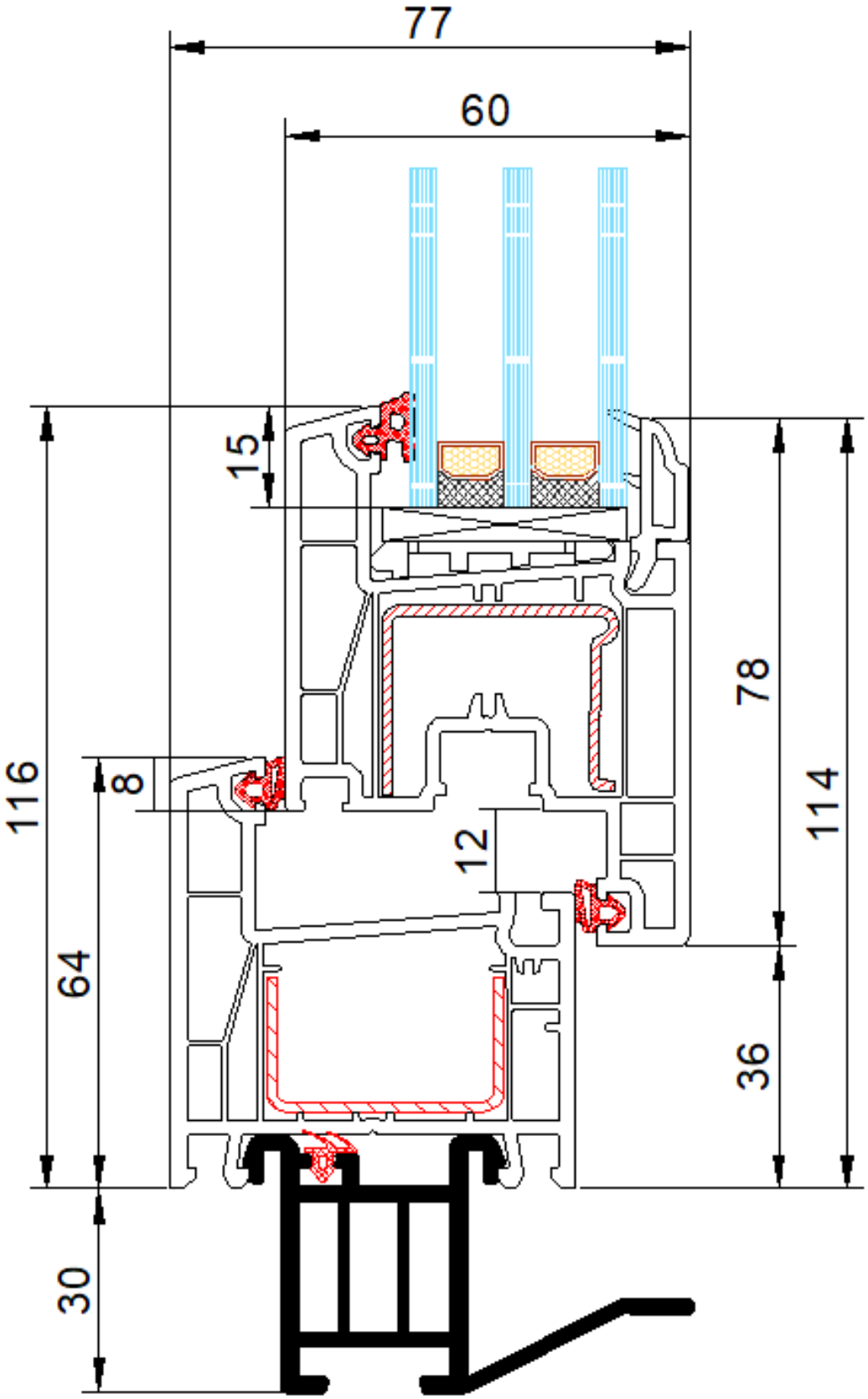

Импост 78 + створка Z60

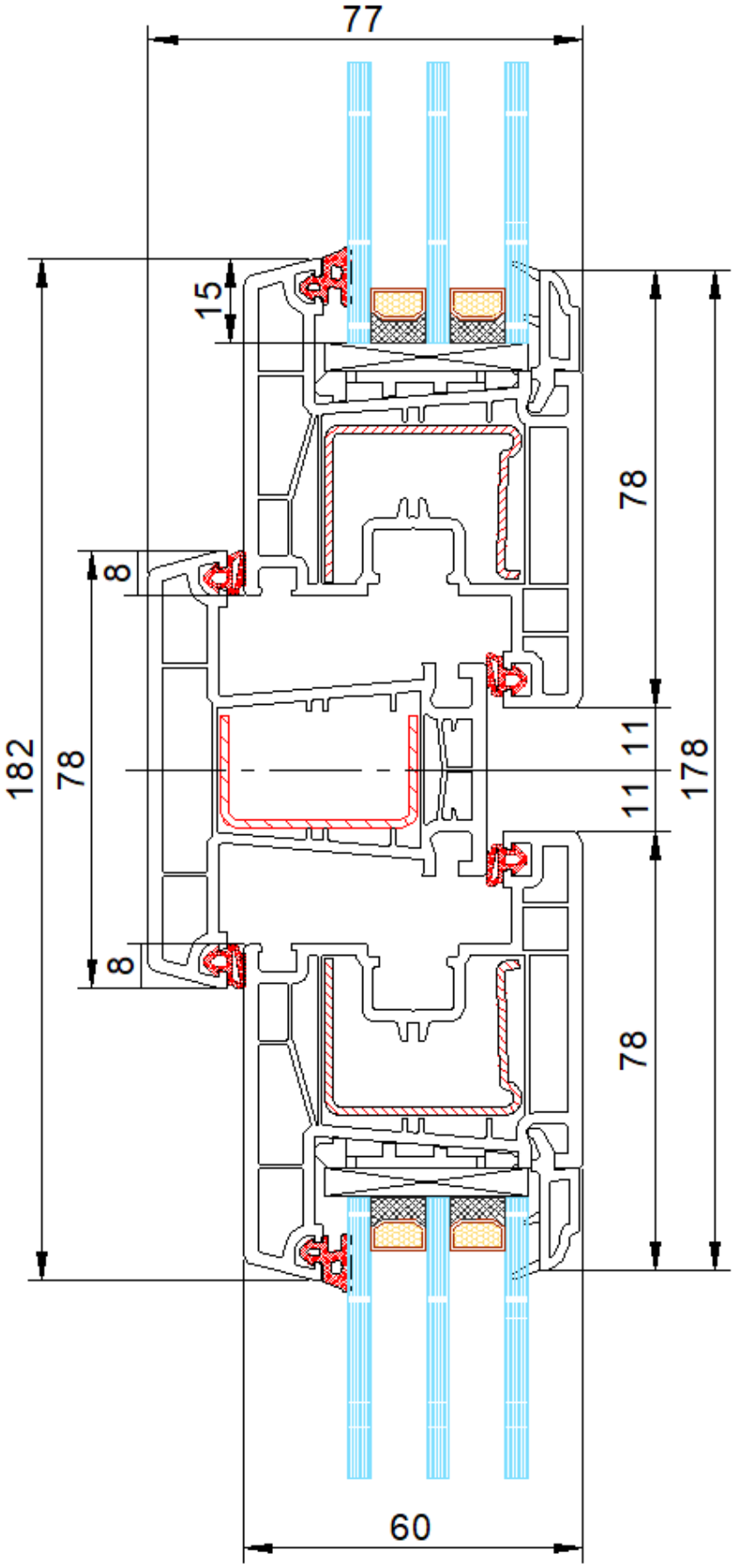

Коробка 64 "Глухое" остекление

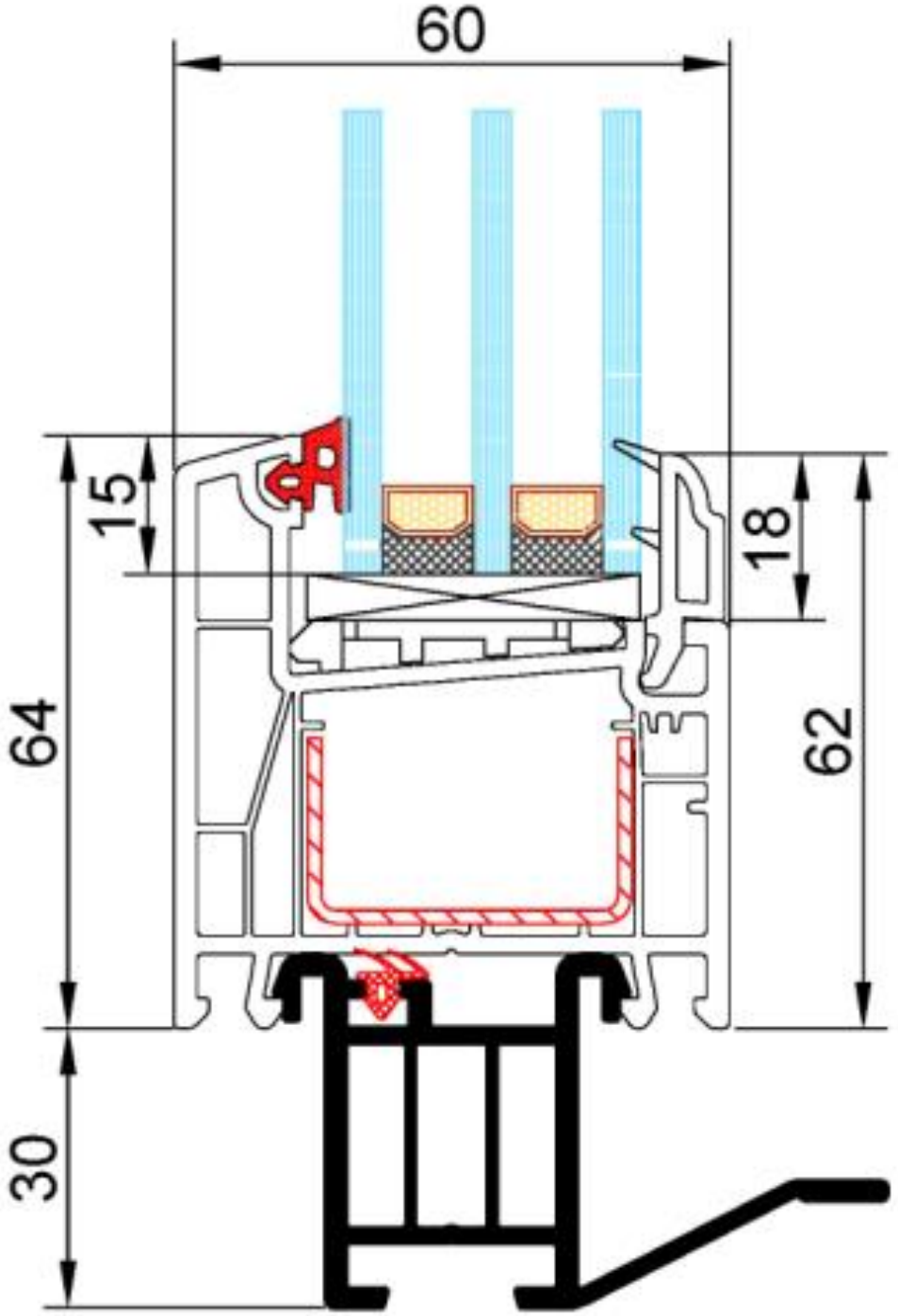

Kaleva-Standart

Описание системы

Окна и балконные двери

Стандартный цвет профиля	Белый
Цвет основания профиля	Белый
Цвет основания профиля	Белое, коричневое, карамельное, серое (соответствует RAL 7015)
Возможность по покраске	Любой цвет по шкале RAL
Возможность цветового исполнения	Любой цвет по таблице Renolit
Максимальный вес заполнения открывающихся створок	100 кг
Применяемые заполнения	Стеклопакет 24 мм, 32 мм, 40 мм
	ПВХ плита 24 мм, 32 мм, 40 мм
Строительная глубина	70 мм
Количество камер	4
Уплотнение	Белое, черное, серое

Возможно изготовление изделий непрямоугольной формы (нестандартные изделия).

Технические характеристики

Продукт	KALEVA-Standart
Профильная система	**Standart**
Кол-во камер профильной системы	4
Строительная глубина	70 мм
Коэффициент сопротивления теплопередаче (ПВХ профиль + армирования + уплотнения + часть стеклопакета с дистанционными рамками+ фурнитура, без импоста)	0,66 м^2°С/Вт
Коэффициент сопротивления теплопередаче (среднестатистическое изделие со стеклопакетом 4И-16Ar-4-12Ar-CGSolar4) 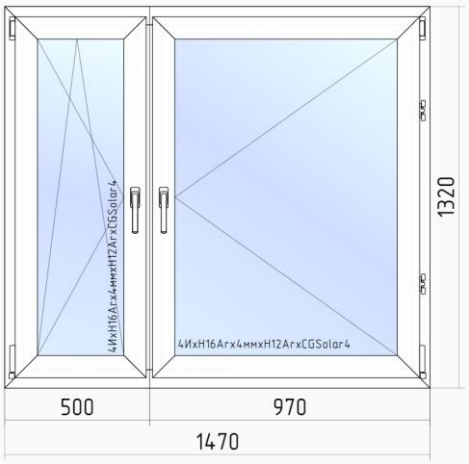	Расчетный показатель - 0,86 м^2°С/Вт

Применяемые профили

1. Профиль коробки. Коробка 64 арт. 701901 Армирование 35x25, см. таблицу

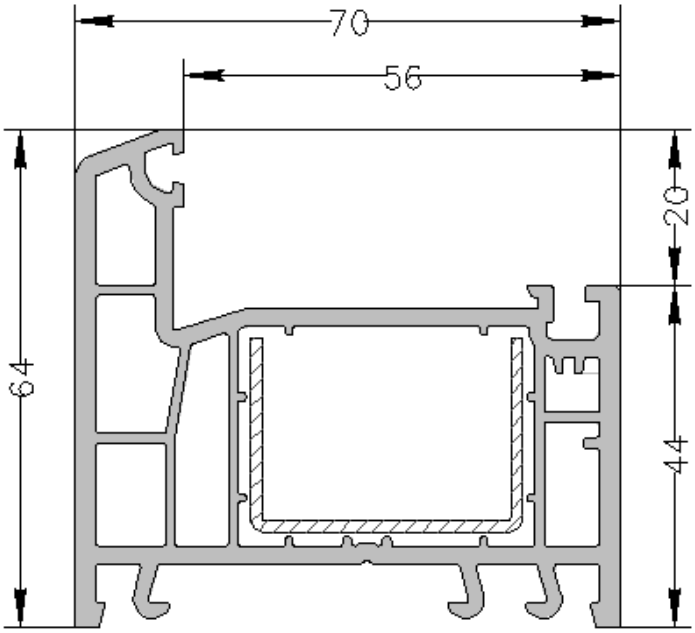

таблица армирования

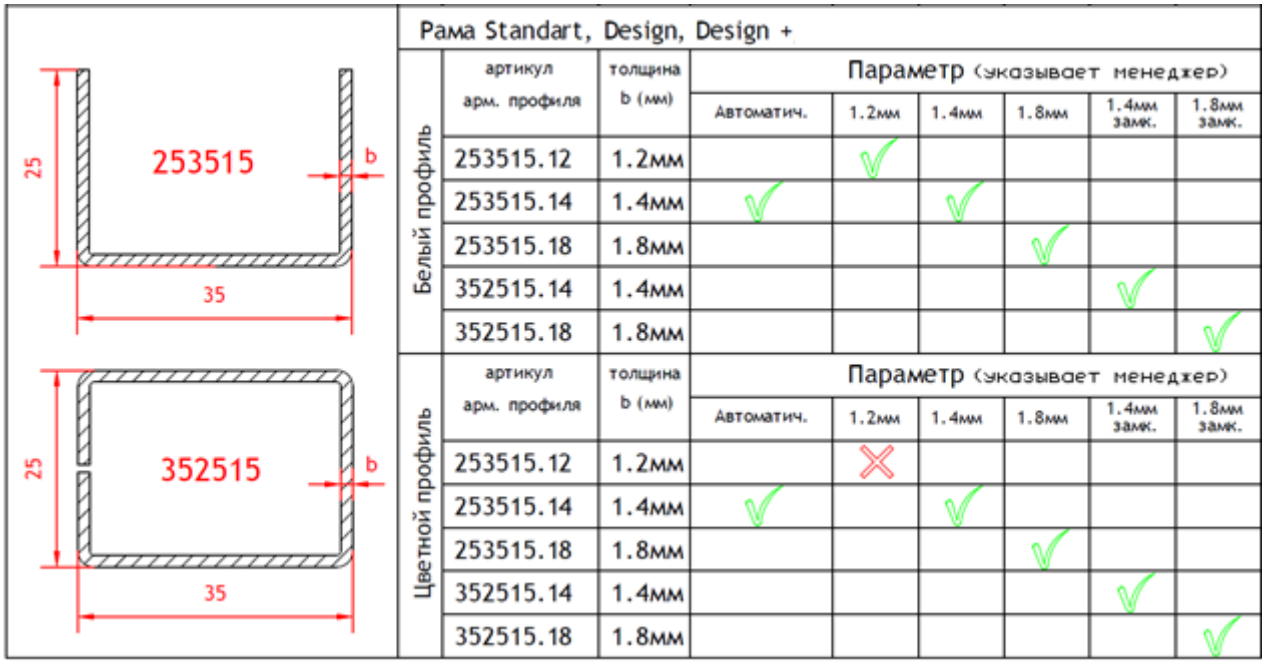

Рама Standart, Design, Design +

	артикул арм. профиля	толщина b (мм)	Параметр (указывает менеджер)					
			Автоматич.	1.2мм	1.4мм	1.8мм	1.4мм замк.	1.8мм замк.
Белый профиль	253515.12	1.2мм		✓				
	253515.14	1.4мм	✓		✓			
	253515.18	1.8мм				✓		
	352515.14	1.4мм					✓	
	352515.18	1.8мм						✓
Цветной профиль	артикул арм. профиля	толщина b (мм)	Параметр (указывает менеджер)					
			Автоматич.	1.2мм	1.4мм	1.8мм	1.4мм замк.	1.8мм замк.
	253515.12	1.2мм		✗				
	253515.14	1.4мм	✓		✓			
	253515.18	1.8мм				✓		
	352515.14	1.4мм					✓	
	352515.18	1.8мм						✓

2. Профиль створки. Створка Z57 арт. 703938 Армирование 35*28, см. таблицу

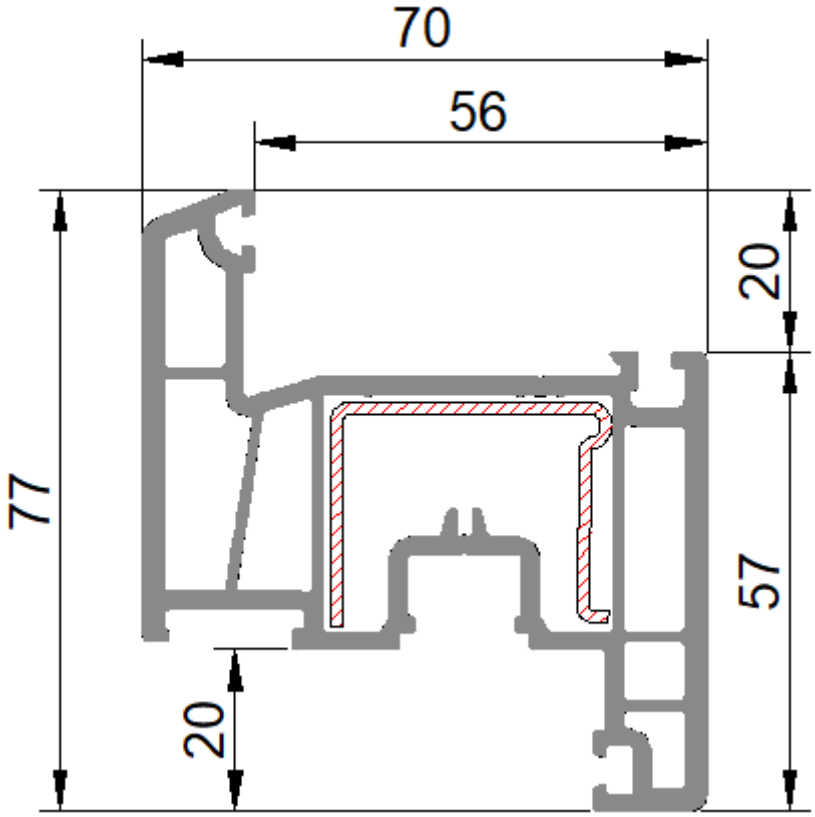

таблица армирования

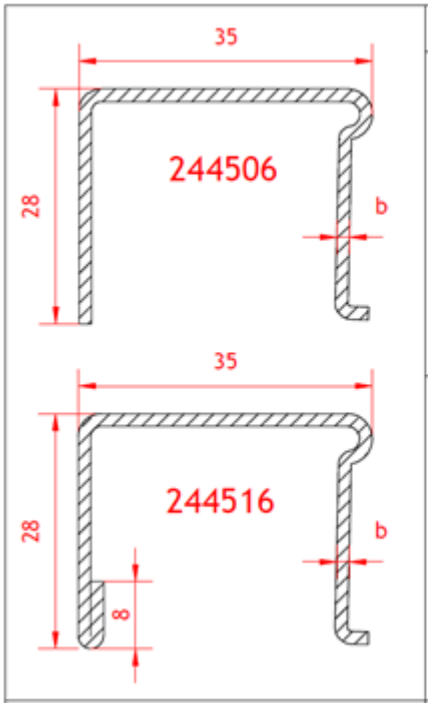

Створка оконная Profi / Standart

	артикул арм. профиля	толщина b (мм)	Параметр (указывает менеджер)				
			Автоматич.	1.2мм	1.4мм	усиленн.	1.8мм
Белый профиль	244506.12	1.2мм		✓			
	244506.14	1.4мм	✓		✓		
	244516.14	1.4мм				✓	
	244516.18	1.8мм					✓

	артикул арм. профиля	толщина b (мм)	Параметр (указывает менеджер)				
			Автоматич.	1.2мм	1.4мм	усиленн.	1.8мм
Цветной профиль	244506.12	1.2мм		✗			
	244506.14	1.4мм			✗		
	244516.14	1.4мм	✓			✓	
	244516.18	1.8мм					✓

3. Профиль импоста. Импост 78 арт. 702903. Армирование 35х25 см. таблицу

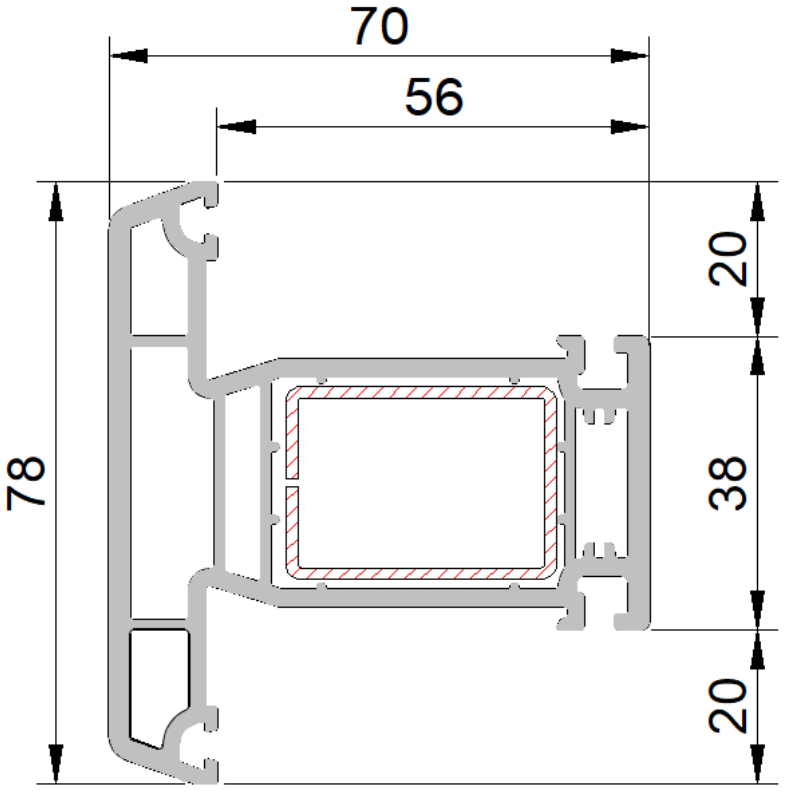

таблица армирования

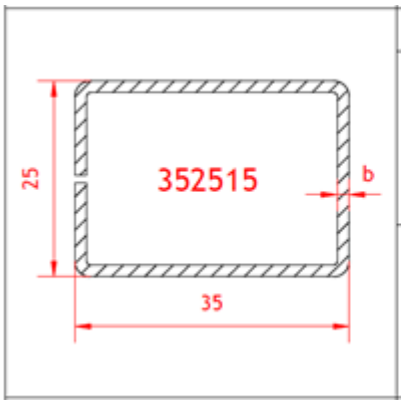

Импост Standart, Design, Design +								
Белый проф.	артикул арм. профиля	толщина b (мм)	Параметр (указывает менеджер)					
			Автоматич.	1.2мм	1.4мм	1.8мм	1.4мм замк.	1.8мм замк.
	352515.14	1.4мм	✓	П-образное армирование не используется			✓	
	352515.18	1.8мм						✓
Цветной проф.	артикул арм. профиля	толщина b (мм)	Параметр (указывает менеджер)					
			Автоматич.	1.2мм	1.4мм	1.8мм	1.4мм замк.	1.8мм замк.
	352515.14	1.4мм	✓	П-образное армирование не используется			✓	
	352515.18	1.8мм						✓

4. Штульп арт. 702904

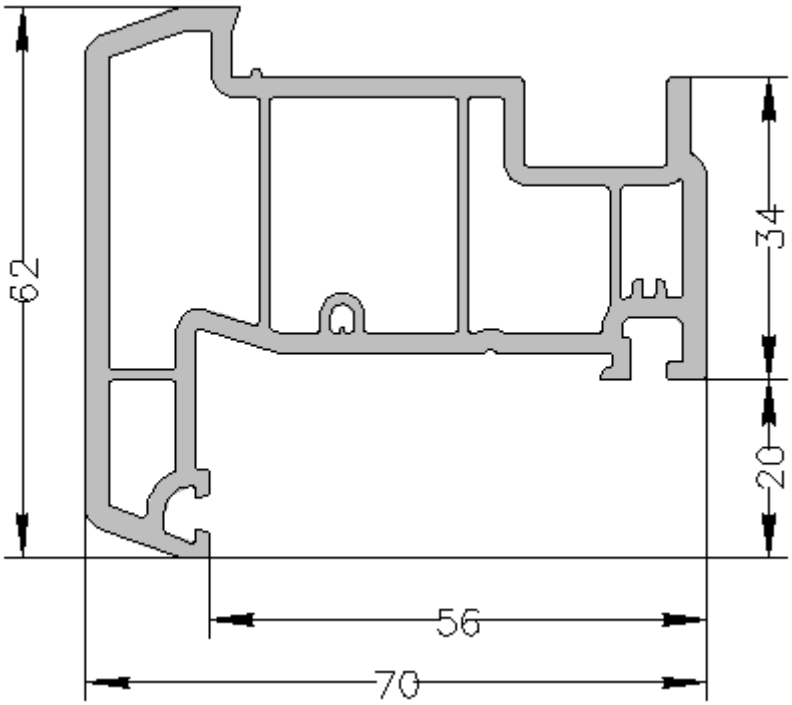

5. Профиль штапика.
Штапик 8,5мм арт. 707905
Штапик 16,5мм арт. 707906
Штапик 24,5мм арт. 707907

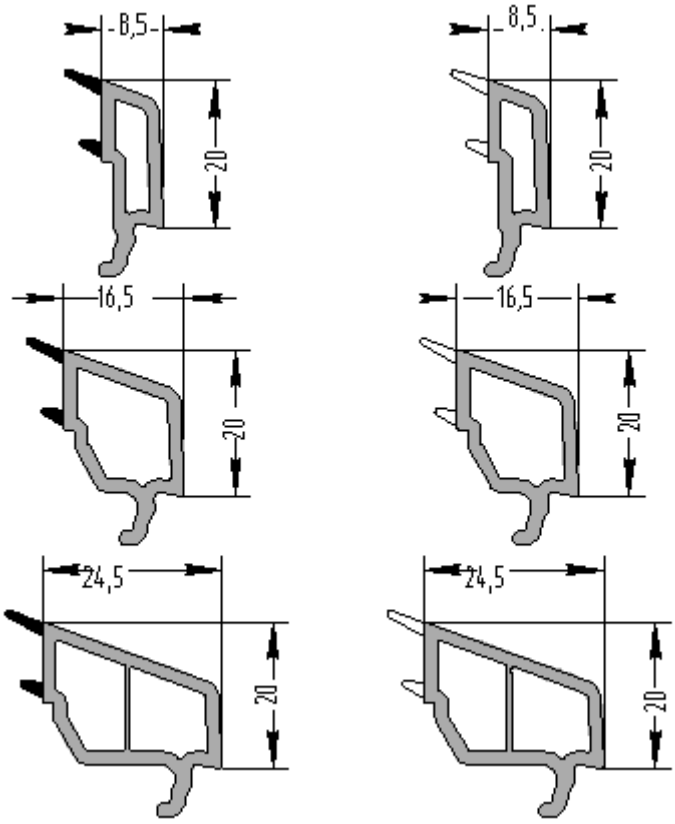

Профиль	Изготовление из сегментов с гарантией, мм*	Возможность изготовления арочных элементов	Радиус гиба профиля без гарантии, мм	Минимальный радиус гиба профиля с гарантией, мм
Коробка 64	250-300	+	301-399	400
Створка Z57	нет	+	450-499	500
Импост 78	нет	+	500-699	700
Штульп	нет	нет	нет	нет

*Минимальная длина одного сегмента не должна быть менее 170мм

Чертежи узлов

Коробка 64 + створка Z57

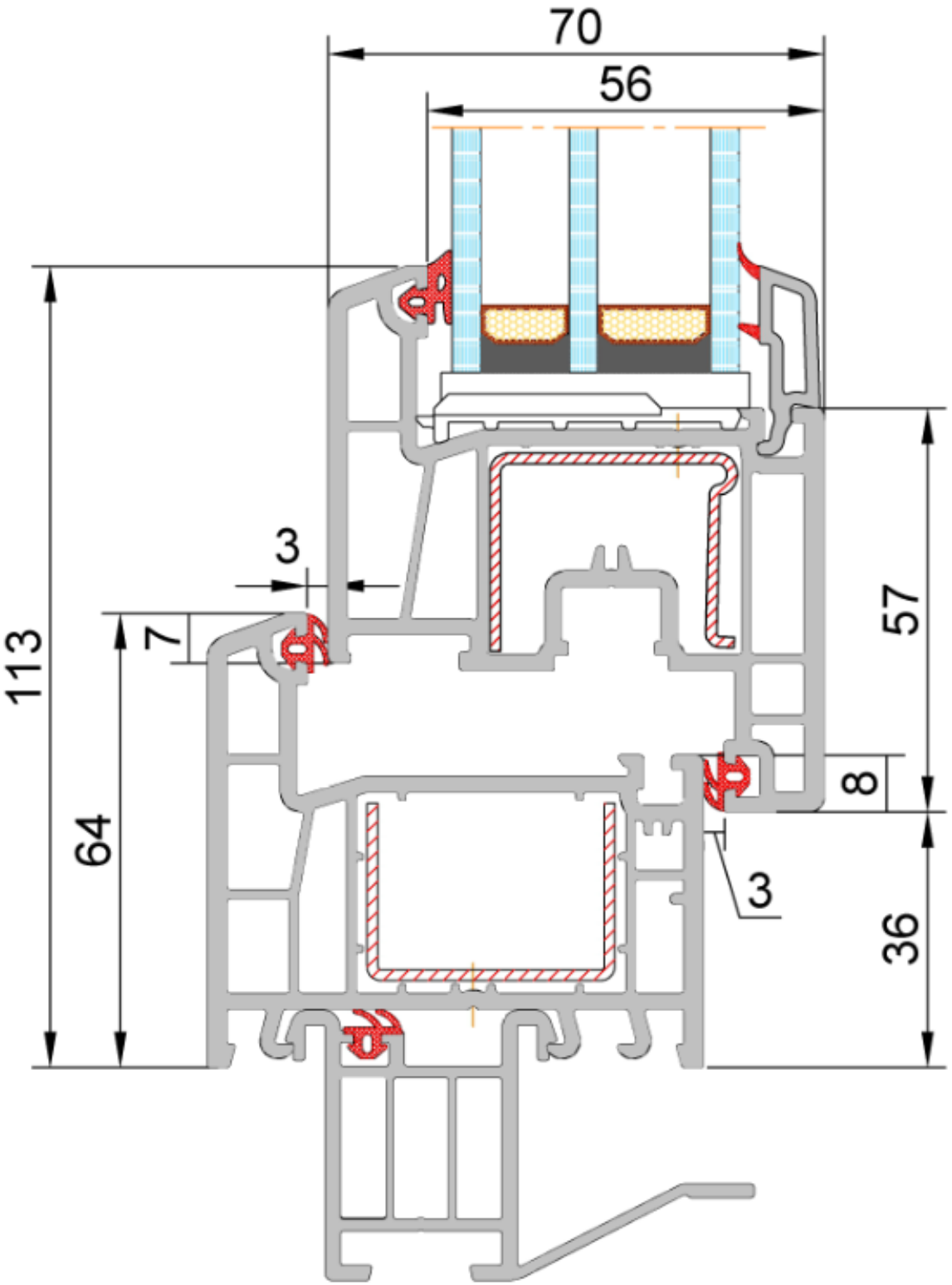

Импост 78 + створка Z57

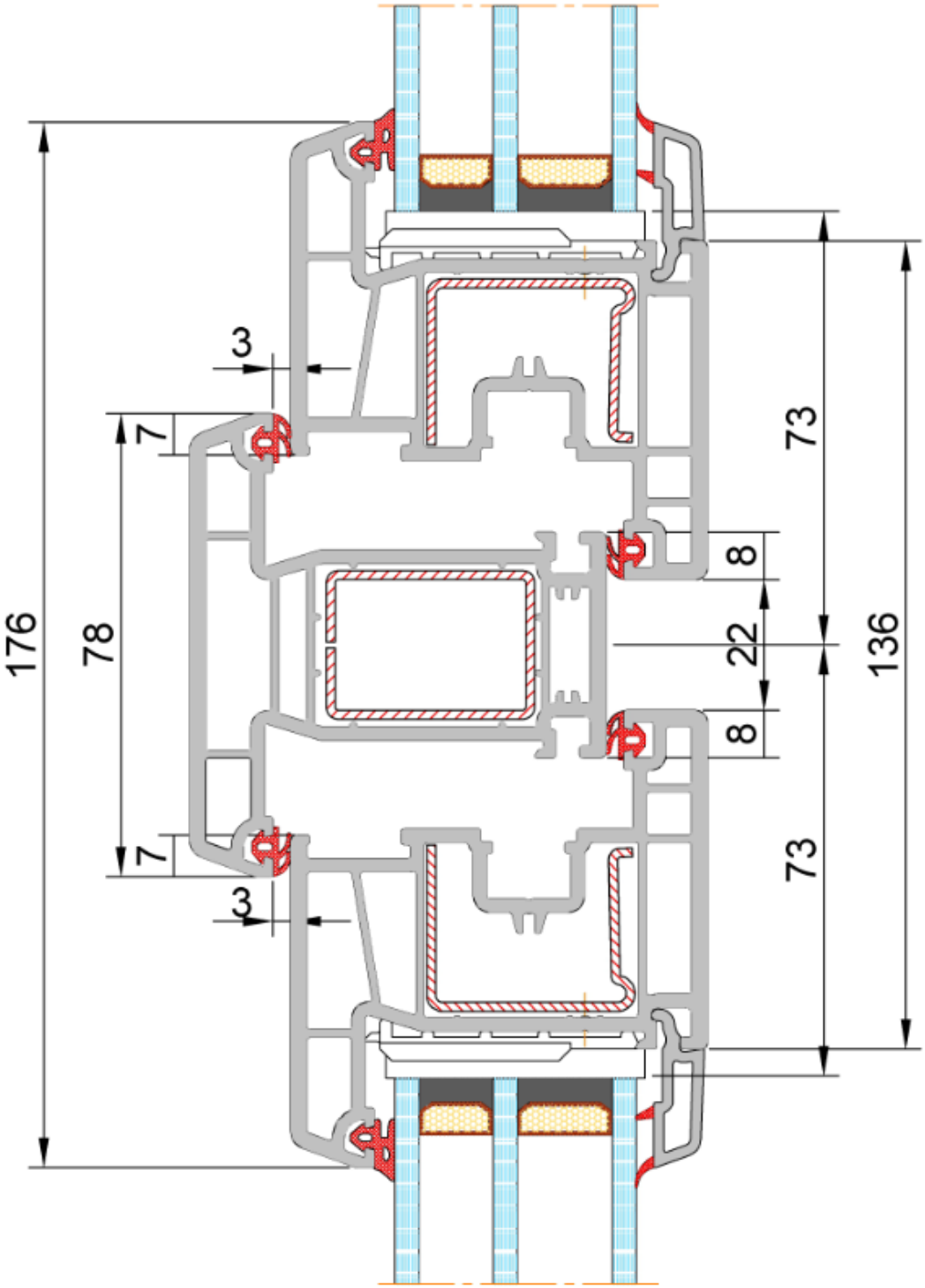

Упорный профиль 62 + створка Z57

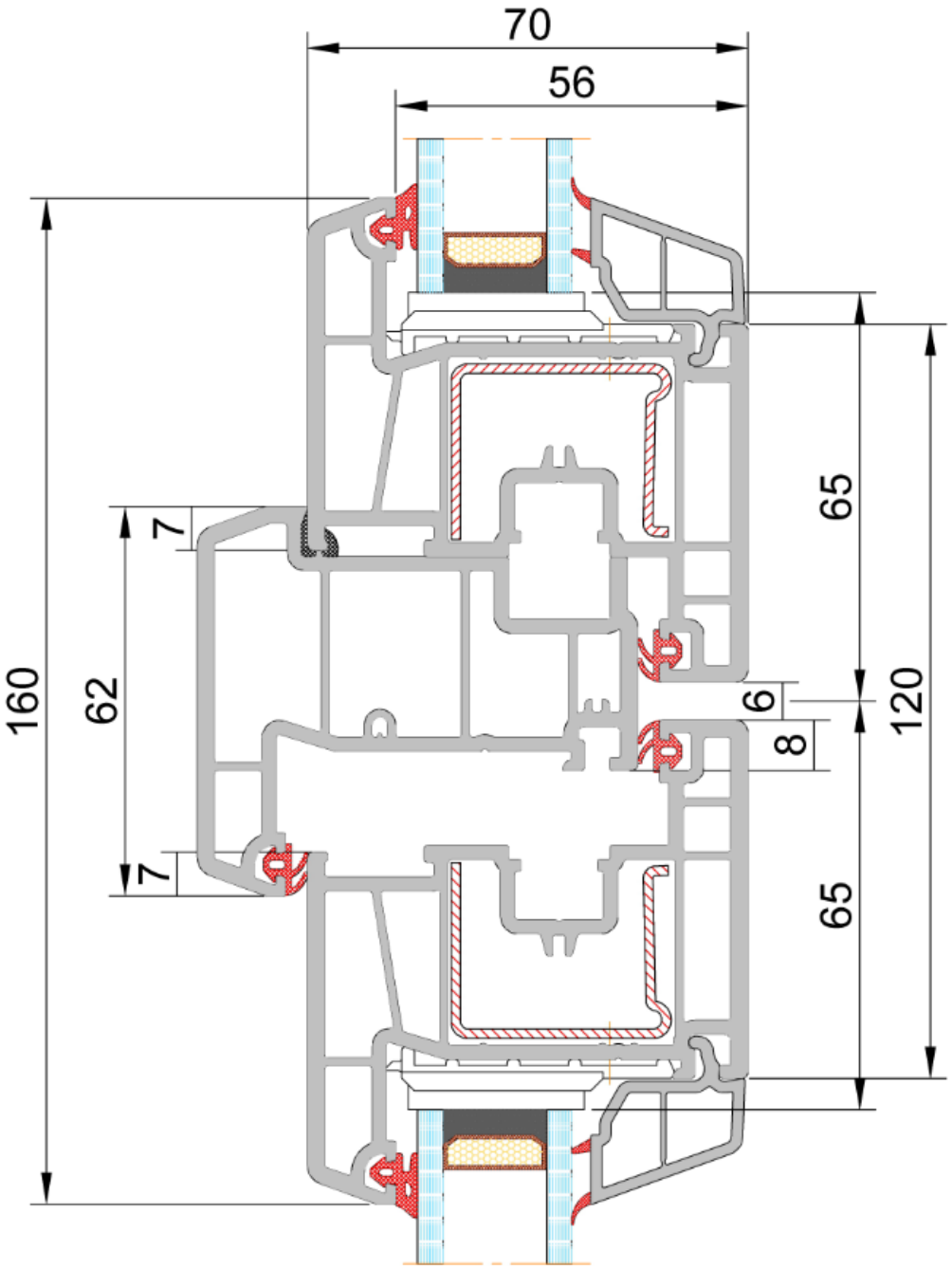

Коробка 64. Глухое остекление

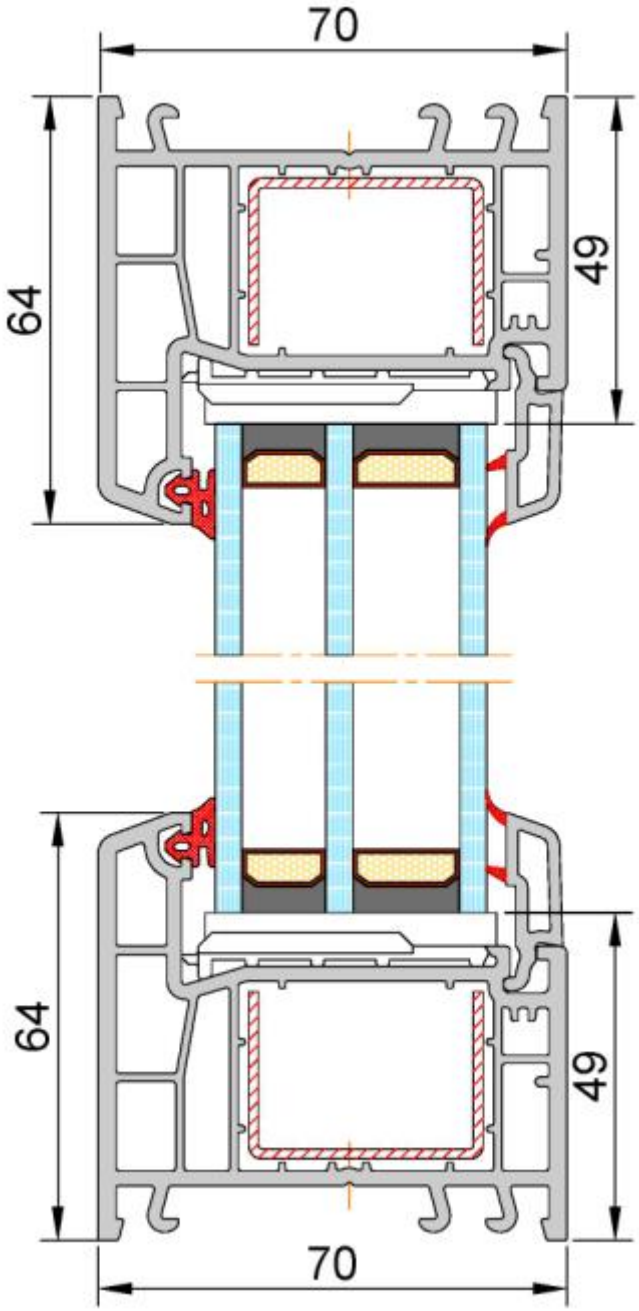

Kaleva-Design

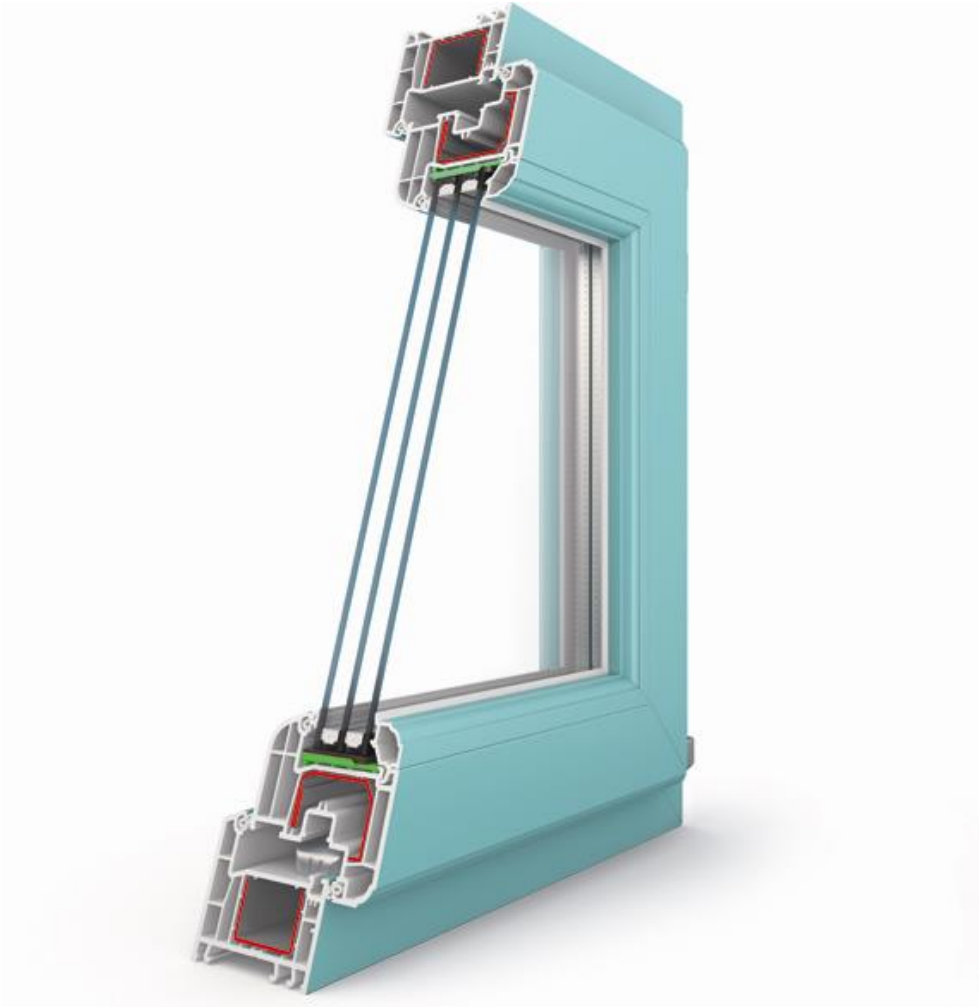

Описание системы

Окна и балконные двери

Стандартный цвет профиля	Белый
Цвет основания профиля	Белое, коричневое, карамельное, серое (соответствует RAL 7015)
Возможности по покраске	Любой цвет по шкале RAL
Возможность цветового исполнения	Любой цвет по таблице Renolit
Максимальный вес заполнения открывающихся створок	100 кг
Применяемые заполнения	Стеклопакет 24 мм, 32 мм, 40 мм
	ПВХ плита 24 мм, 32 мм, 40 мм
Строительная глубина	70 мм
Количество камер	4
Уплотнение	Белое, черное, серое

Внимание! т.к. нет штульпа на сером основании, то распашное открывание (безимпостное) с серым основанием недоступно.
Возможно изготовление изделий непрямоугольной и арочной формы (нестандартные изделия).

Преимущества для потребителя:

1. Уменьшенная высота профиля. Из-за уменьшения высоты профиля значительно увеличилась площадь стеклопакета, за счет чего достигается максимальное среди аналогов светопропускание.

2. Глянцевое покрытие.
Благодаря температурному глянцеванию профиль имеет зеркальную поверхность, устойчивую к загрязнению и впитыванию микрочастиц пыли.

3. Современный дизайн.

4. Увеличение энергосбережения. Расположения камер по схеме «двойная шуба» учитывает особенности российского климата.

5. Защита от шума. Увеличенная до 40 мм ширина стеклопакета значительно снижает уровень шума.

Технические характеристики

Продукт	**KALEVA-Design**
Профильная система	**Design**
Кол-во камер профильной системы	4
Строительная глубина	70 мм
Коэффициент сопротивления теплопередаче (ПВХ профиль + армирования + уплотнения + часть стеклопакета с дистанционными рамками+ фурнитура, без импоста)	0,63 м^2°С/Вт
Коэффициент сопротивления теплопередаче (среднестатистическое изделие со стеклопакетом 4И-16Ar-4-12Ar-CGSolar4) 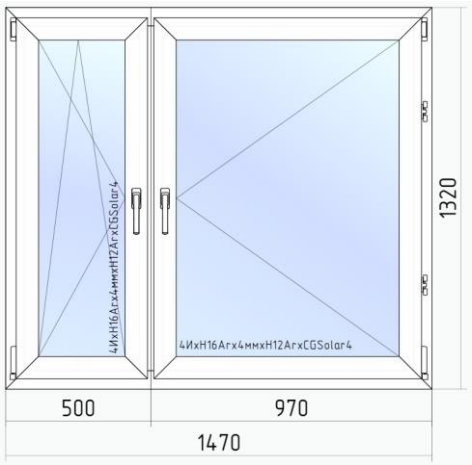	Расчетный показатель - 0,87 м^2°С/Вт

Применяемые профили

Возможно арочное исполнение (см. таблицу).

1. Профиль коробки. Коробка 64 арт. 701901 Армирование 35x25, см. таблицу
Цвет основания профиля - белое, коричневое, карамельное, серое.

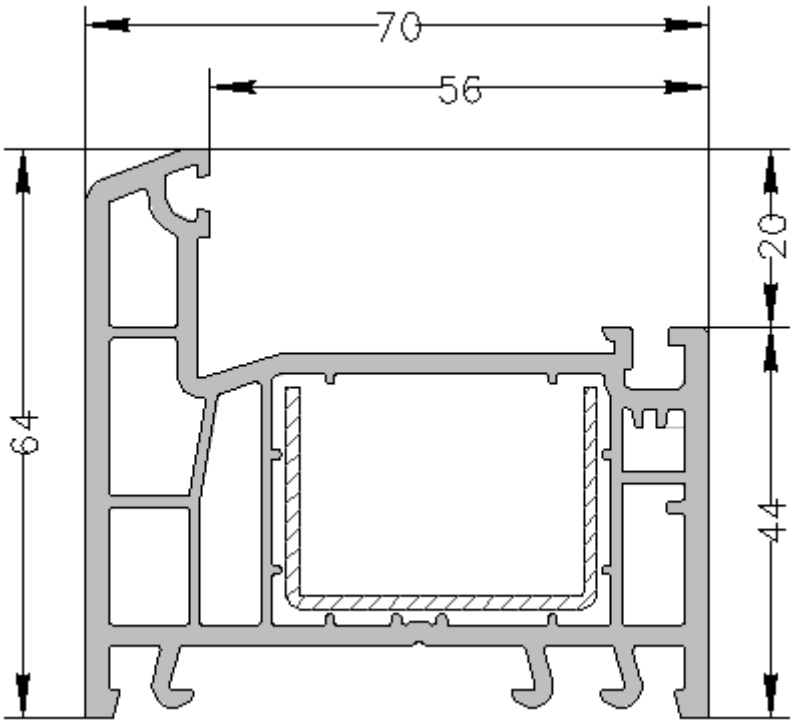

таблица армирования

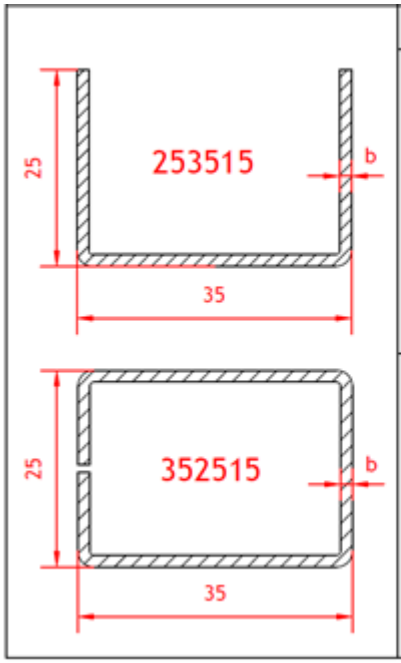

	Рама Standart, Design, Design +							
	артикул арм. профиля	толщина b (мм)	Параметр (указывает менеджер)					
			Автоматич.	1.2мм	1.4мм	1.8мм	1.4мм замк.	1.8мм замк.
Белый профиль	253515.12	1.2мм		✓				
	253515.14	1.4мм	✓		✓			
	253515.18	1.8мм				✓		
	352515.14	1.4мм					✓	
	352515.18	1.8мм						✓
	артикул арм. профиля	толщина b (мм)	Параметр (указывает менеджер)					
			Автоматич.	1.2мм	1.4мм	1.8мм	1.4мм замк.	1.8мм замк.
Цветной профиль	253515.12	1.2мм		✗				
	253515.14	1.4мм	✓		✓			
	253515.18	1.8мм				✓		
	352515.14	1.4мм					✓	
	352515.18	1.8мм						✓

2. Профиль створки Z55 арт. 703919. Армирование 26x44*1.5 Jx=4.22 Jy=1,38
Цвет основания профиля - белое, коричневое, карамельное, серое.

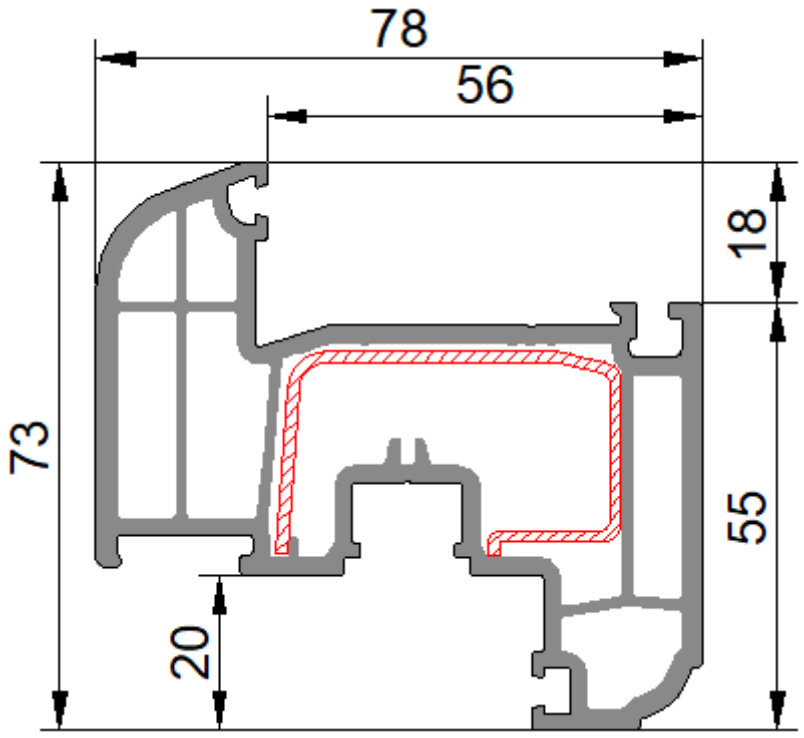

3. Профиль створки Z70 арт. 705920 Армирование 40x40*1.9 Jx=6.55 Jy=4.66
Цвет основания профиля - белое, коричневое, карамельное, серое.

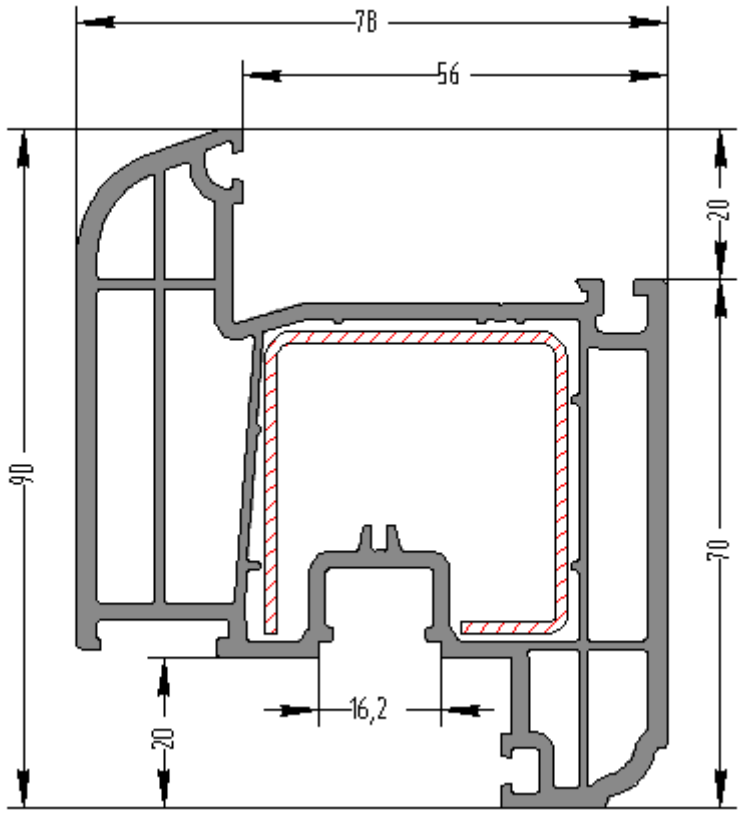

4. Профиль створки Т90 арт. 705921 Армирование 40х40*1.9 Jx=6.55 Jy=4.66
Цвет основания профиля - белое, коричневое, карамельное, серое.

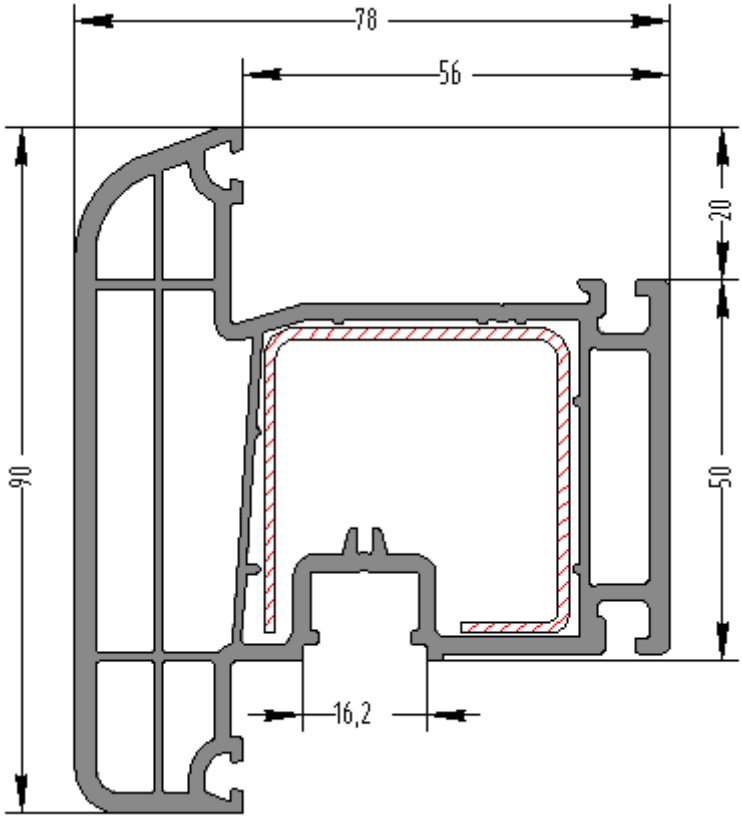

5. Профиль импоста. Импост 78 арт. 702903. Армирование 35х25 см. таблицу
Цвет основания профиля - белое, коричневое, карамельное, серое.

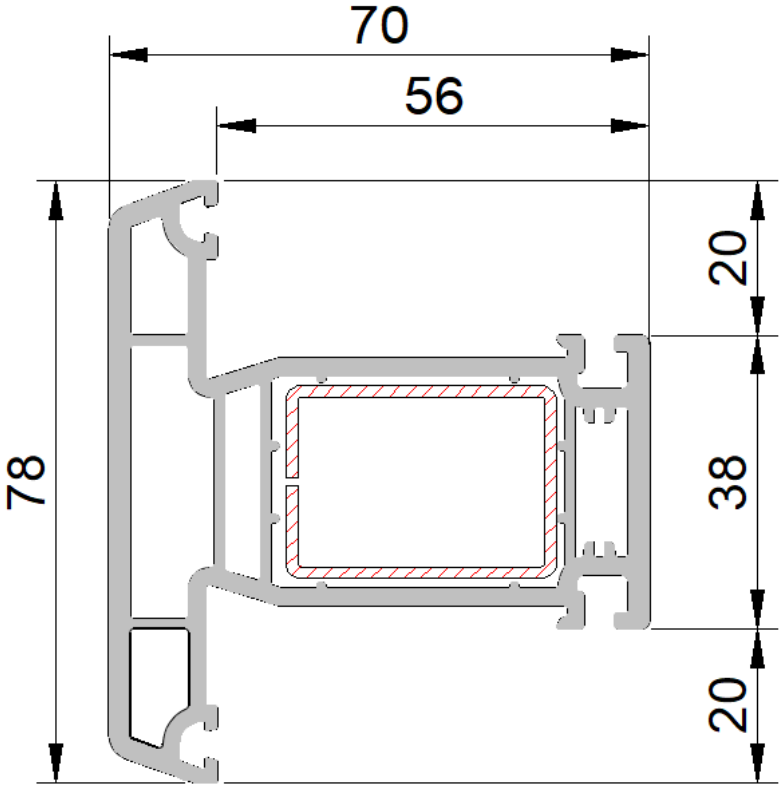

таблица армирования

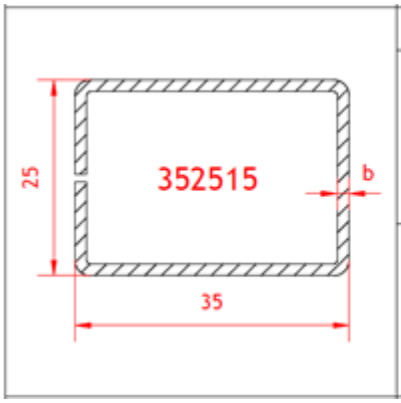

Импост Standart, Design, Design +								
Белый проф.	артикул арм. профиля	толщина b (мм)	Параметр (указывает менеджер)					
			Автоматич.	1.2мм	1.4мм	1.8мм	1.4мм замк.	1.8мм замк.
	352515.14	1.4мм	✓	П-образное армирование не используется			✓	
	352515.18	1.8мм						✓
Цветной проф.	артикул арм. профиля	толщина b (мм)	Параметр (указывает менеджер)					
			Автоматич.	1.2мм	1.4мм	1.8мм	1.4мм замк.	1.8мм замк.
	352515.14	1.4мм	✓	П-образное армирование не используется			✓	
	352515.18	1.8мм						✓

6. Штульп. Арт 702904
Цвет основания профиля - белое, коричневое, карамельное

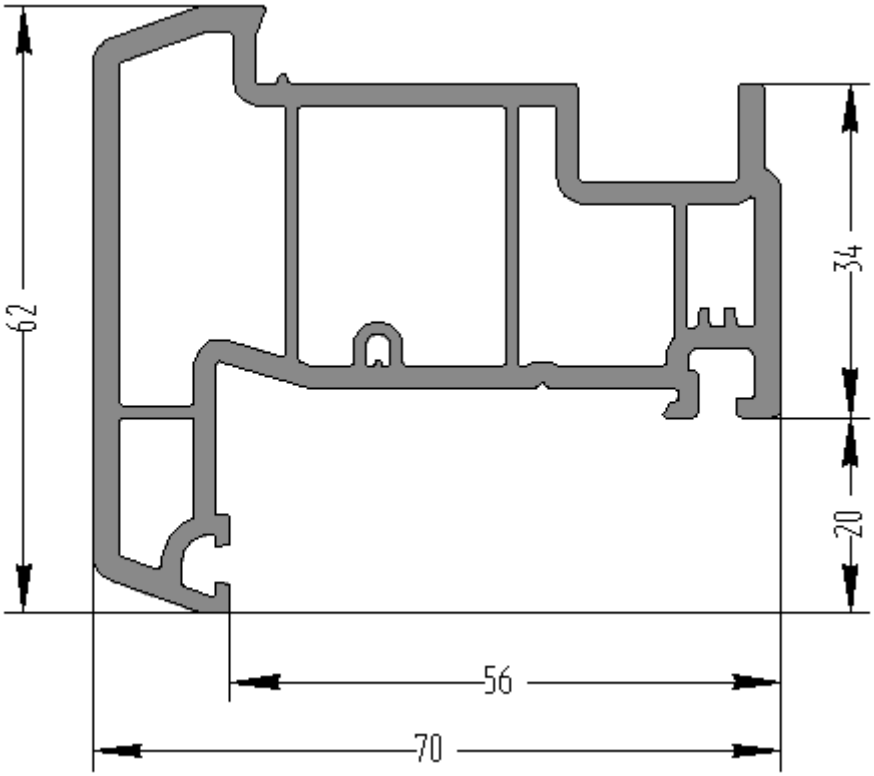

7. Профиль штапика
Цвет основания профиля - белое

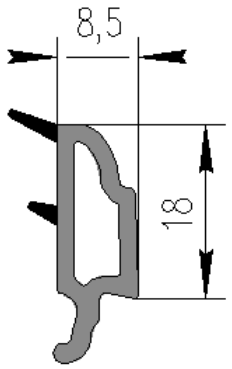	Арт. 707922
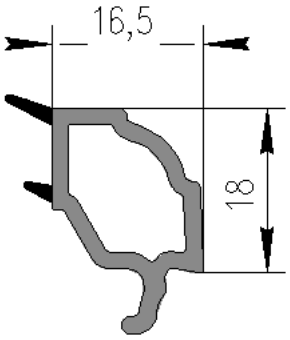	Арт.707923
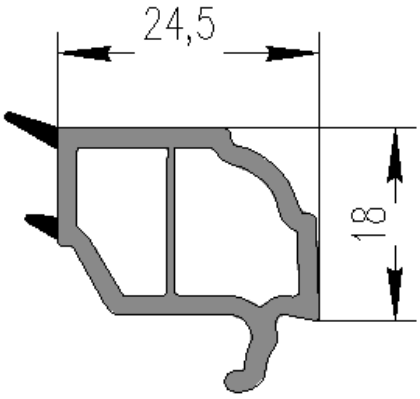	Арт. 707924

Профиль	Изготовление из сегментов с гарантией, мм*	Возможность изготовления арочных элементов	Радиус гиба профиля без гарантии, мм	Минимальный радиус гиба профиля с гарантией, мм
Коробка 64	250-300	+	301-399	400
Створка Z55	нет	+	499-599	600
Импост 78	нет	+	500-699	700
Штульп	нет	нет	нет	нет
Створка Z70	нет	+	751-999	1000
Створка T90	нет	+	751-999	1000

*Минимальная длина одного сегмента не должна быть менее 170 мм

Чертежи узлов

Коробка 64+ створка Z55

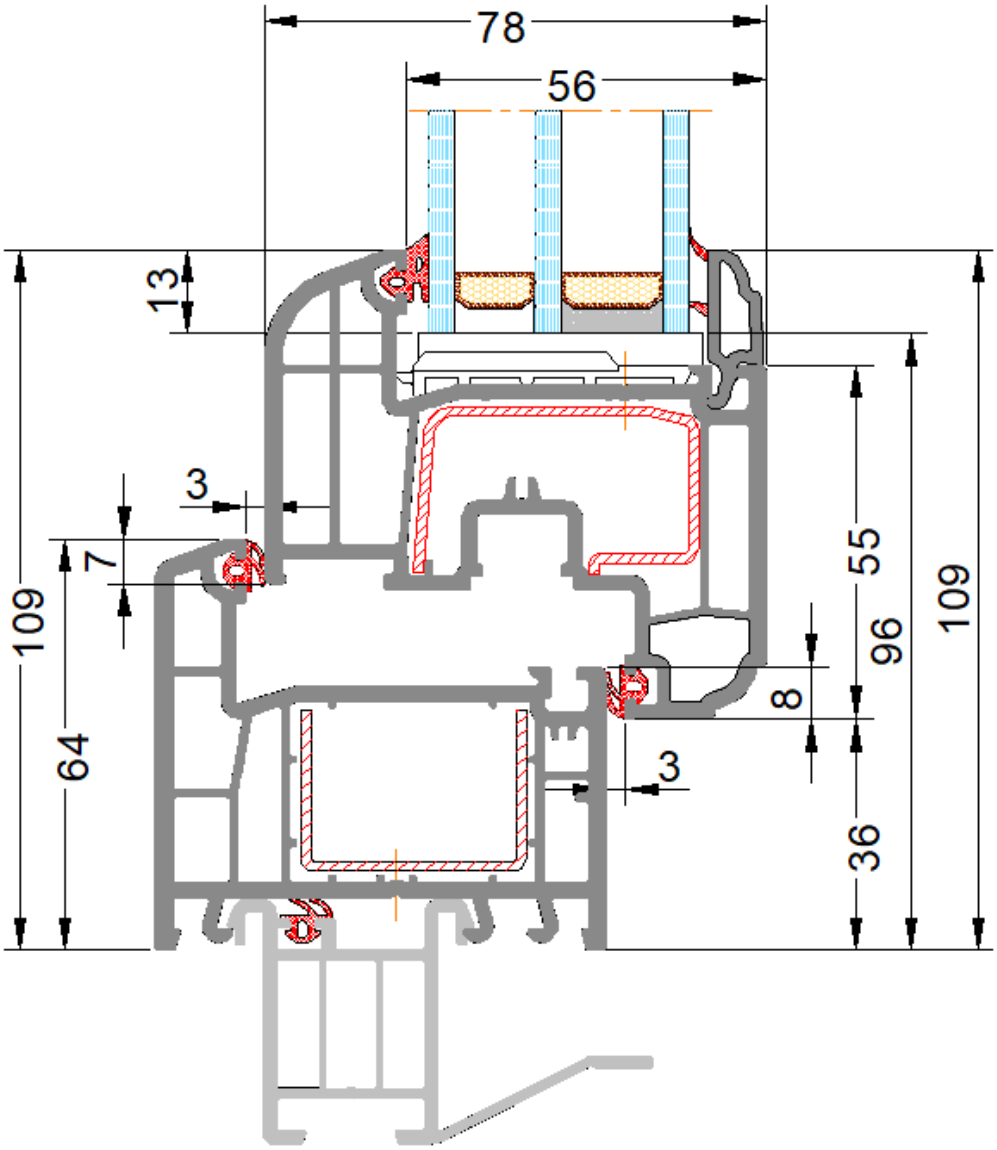

Коробка 64+ створка Z70

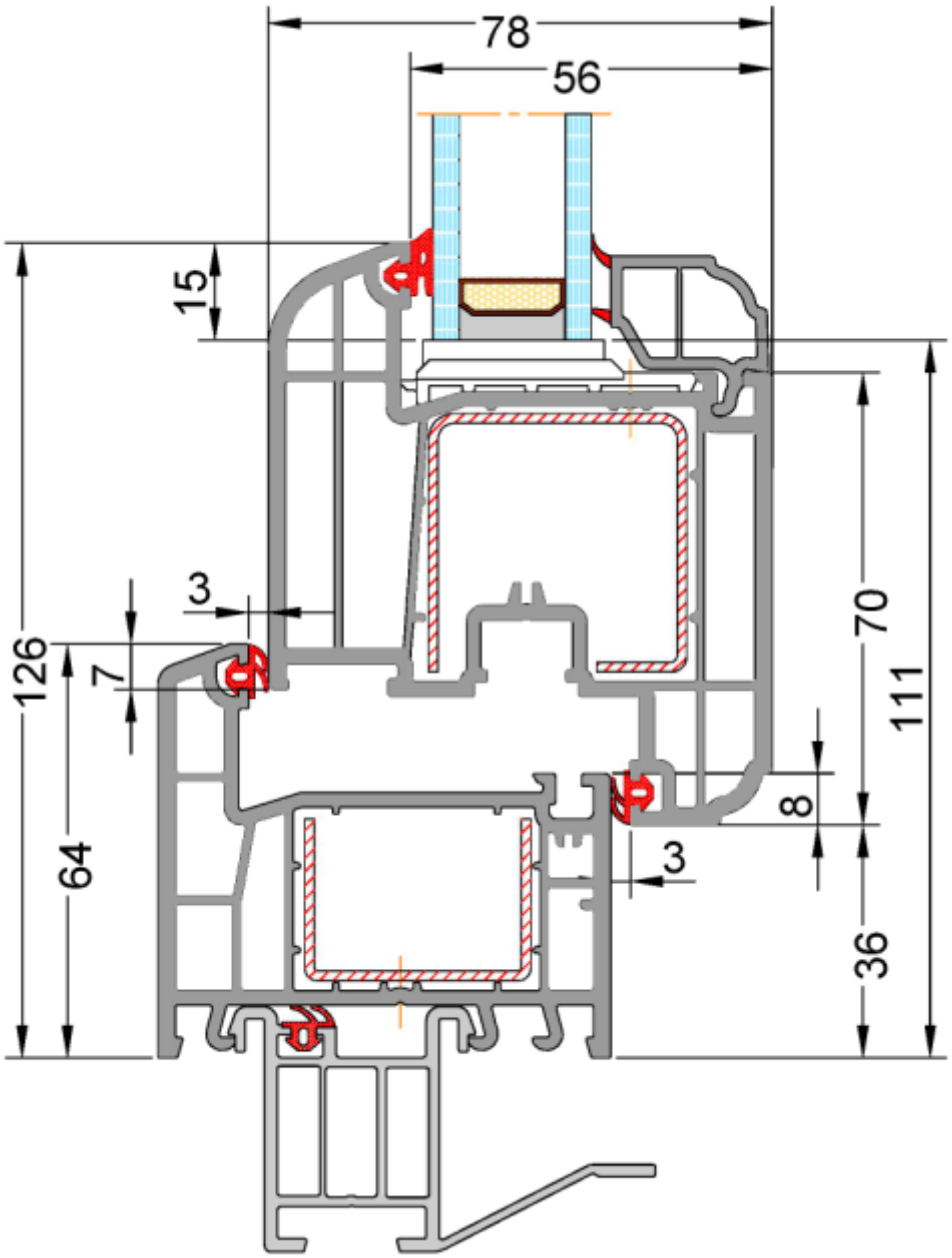

Коробка 64+ створка Т90

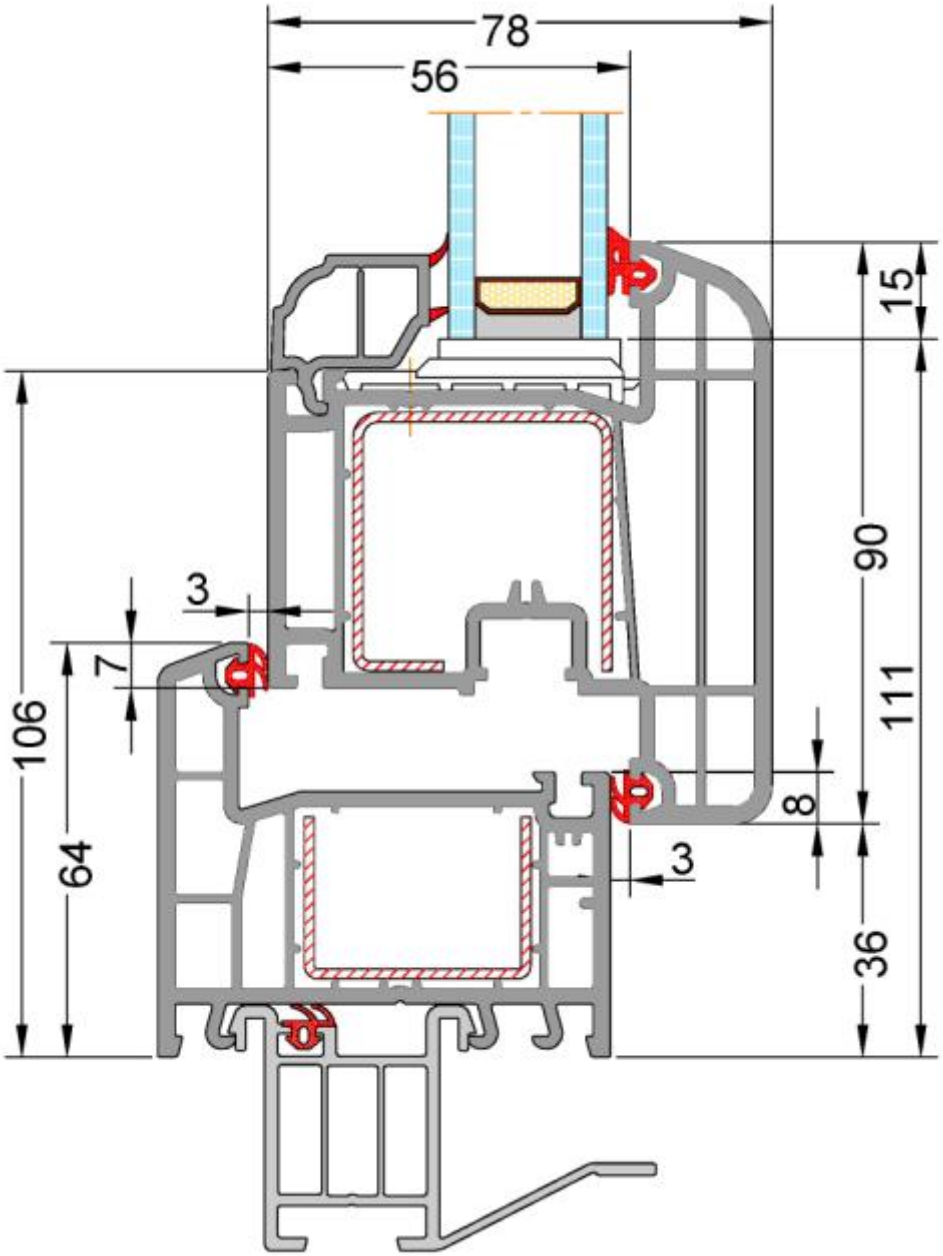

Импост 78+ створка Z55

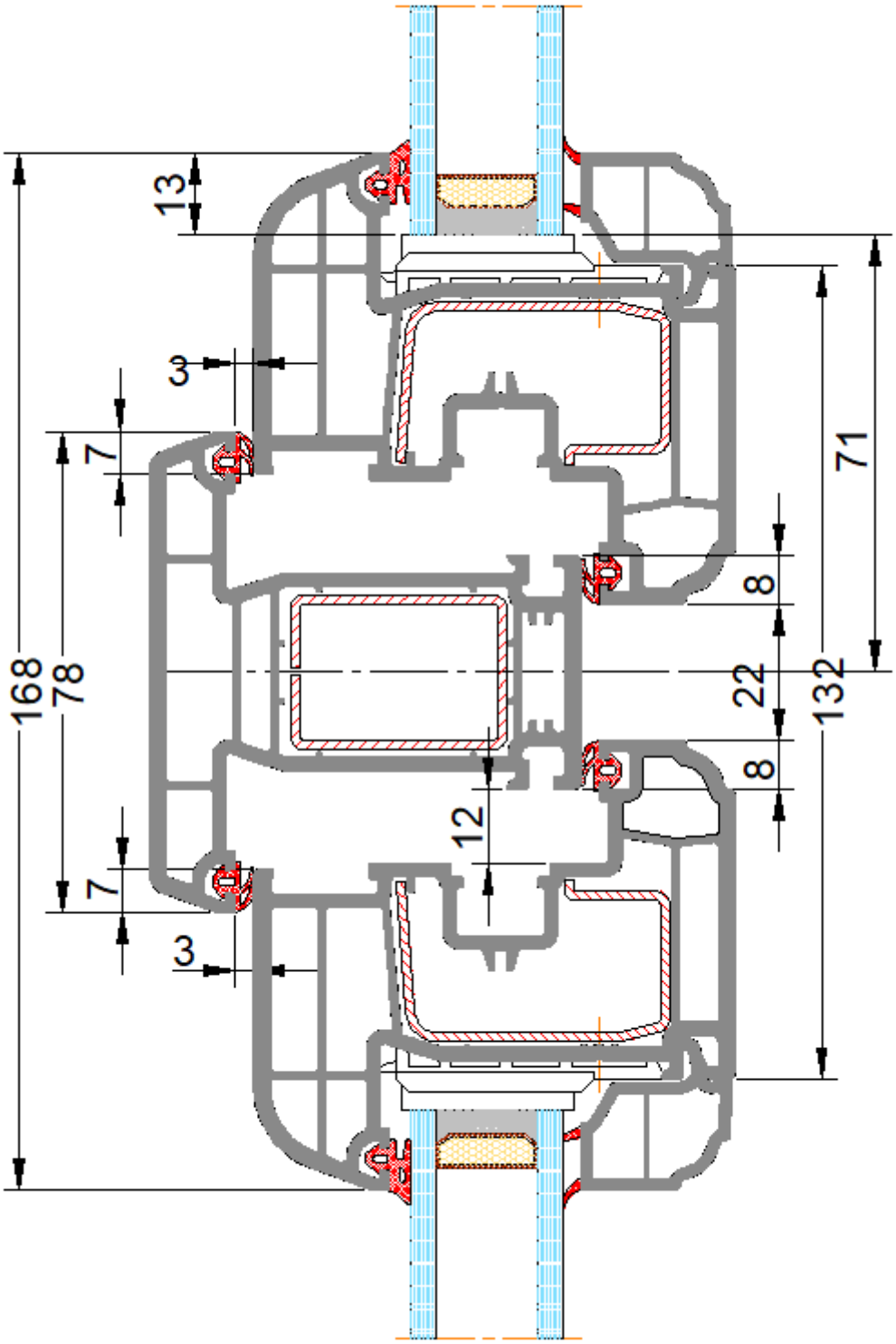

Упорный профиль 62+ створка Z55

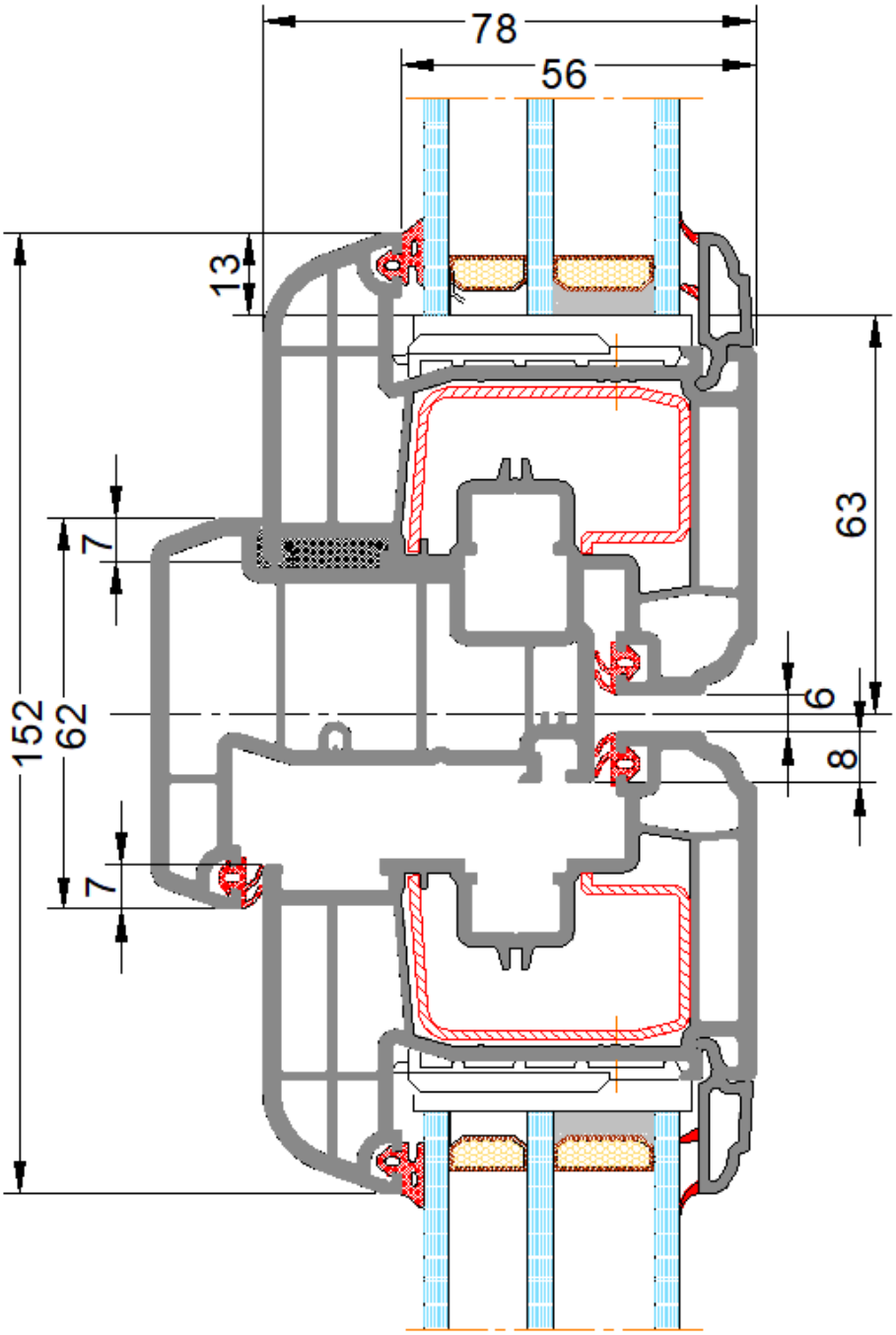

Коробка 64. Глухое остекление

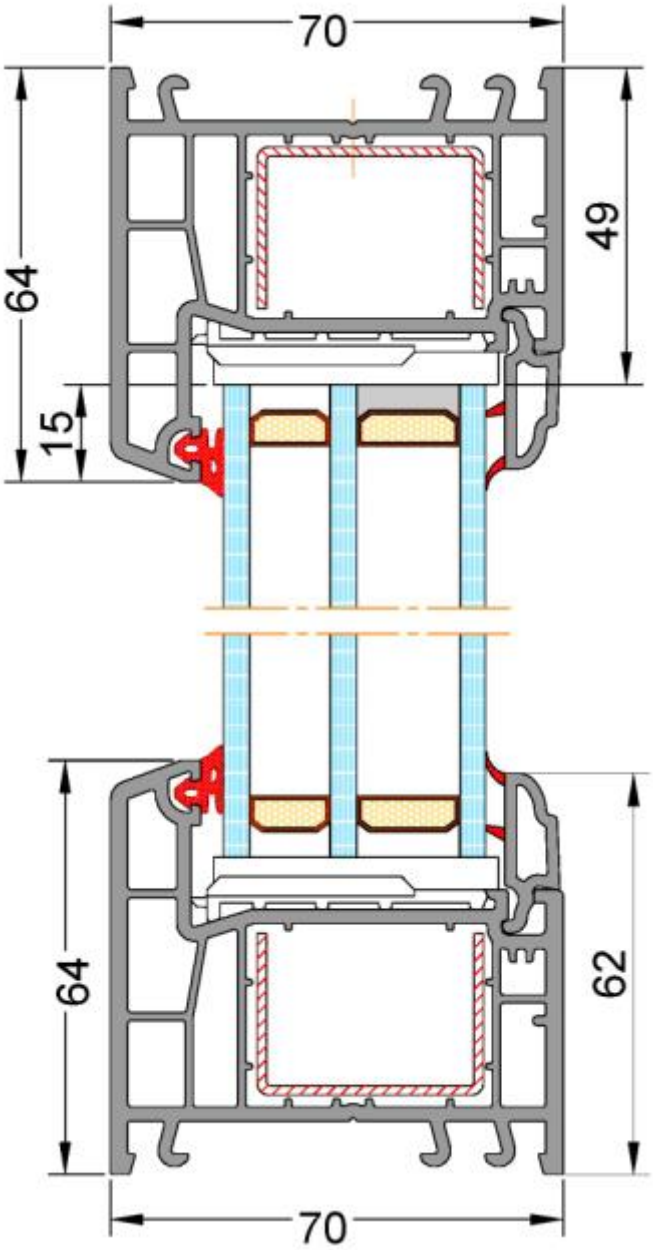

Kaleva-Design Plus

Описание системы

Окна и балконные двери

Стандартный цвет профиля	Белый
Цвет основания профиля	Белое, коричневое, карамельное
Возможности по покраске	Любой цвет по шкале RAL
Возможность цветового исполнения	Любой цвет по таблице Renolit
Импост в створку	Только под 90 градусов
Максимальный вес заполнения открывающихся створок	100 кг
Применяемые заполнения	Стеклопакет 58 мм
Строительная глубина	70 мм
Количество камер	4
Уплотнение	Белое, черное, серое

Возможно изготовление изделий непрямоугольной формы (нестандартные изделия).

Преимущества для потребителя:

1. Уменьшенная высота профиля. Из-за уменьшения высоты профиля значительно увеличилась площадь стеклопакета, за счет чего достигается максимальное среди аналогов светопропускание.

2. Глянцевое покрытие.
Благодаря температурному глянцеванию профиль имеет зеркальную поверхность, устойчивую к загрязнению и впитыванию микрочастиц пыли.

3. Современный дизайн. Одноплоскостная створка.

4. Увеличение энергосбережения. Расположения камер по схеме «двойная шуба» учитывает особенности российского климата.

5. Защита от шума. Увеличенная до 58 мм ширина стеклопакета значительно снижает уровень шума.

Технические характеристики

Продукт	**KALEVA-DESIGN PLUS**
Профильная система	**DESIGN PLUS**
Кол-во камер профильной системы	5 в створке, 4 в коробке и импосте
Строительная глубина	70 мм
Коэффициент сопротивления теплопередаче (ПВХ профиль + армирования + уплотнения + часть стеклопакета с дистанционными рамками+ фурнитура, без импоста)	0,68 $м^2°С/Вт$
Коэффициент сопротивления теплопередаче (среднестатистическое изделие со стеклопакетом 4И-16Ar-4-14Ar-6-8Ar-6) 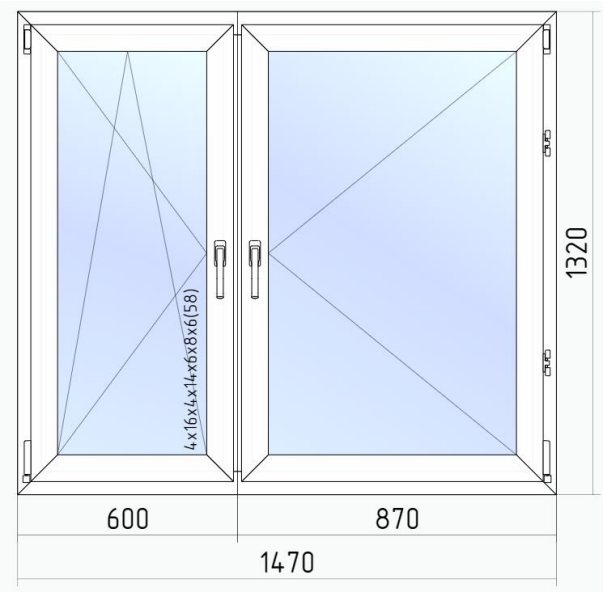	Расчетный показатель - 0,82 $м^2°С/Вт$

Применяемые профили

1. Профиль коробки. Коробка 64 арт. 701901 Армирование 35x25, см. таблицу
Цвет основания профиля - белое, коричневое, карамельное

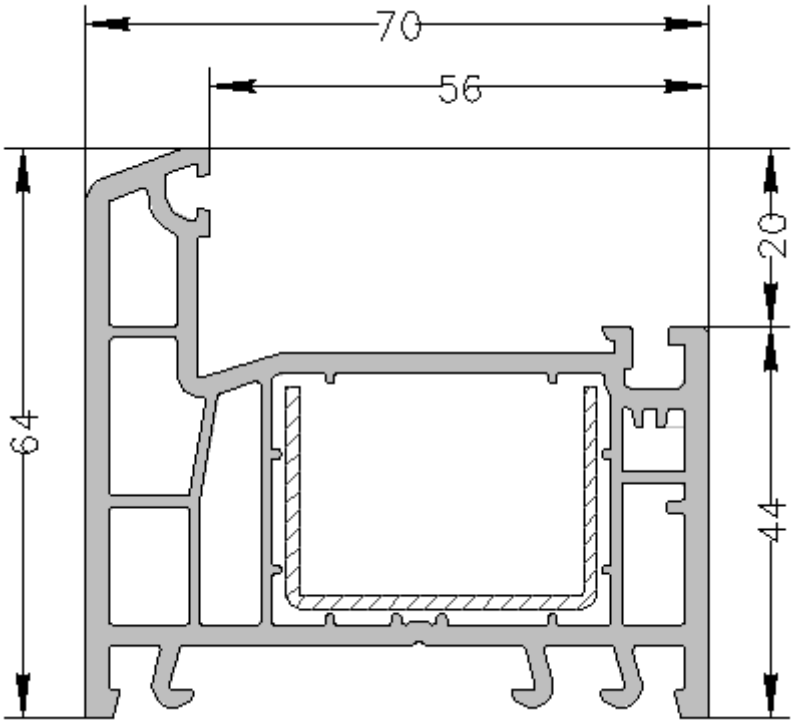

таблица армирования

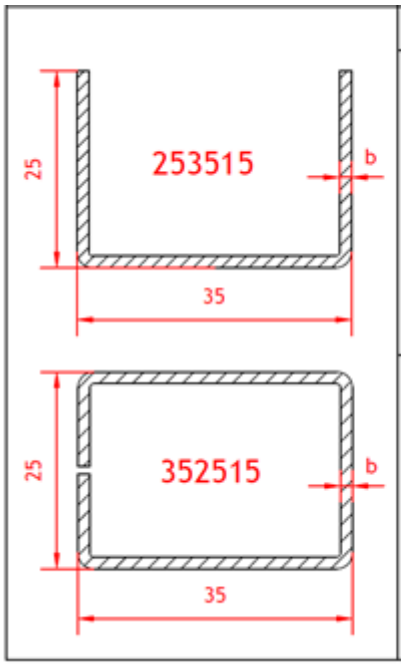

Рама Standart, Design, Design +								
	артикул арм. профиля	толщина b (мм)	Параметр (указывает менеджер)					
			Автоматич.	1.2мм	1.4мм	1.8мм	1.4мм замк.	1.8мм замк.
Белый профиль	253515.12	1.2мм		✓				
	253515.14	1.4мм	✓		✓			
	253515.18	1.8мм				✓		
	352515.14	1.4мм					✓	
	352515.18	1.8мм						✓
	артикул арм. профиля	толщина b (мм)	Параметр (указывает менеджер)					
			Автоматич.	1.2мм	1.4мм	1.8мм	1.4мм замк.	1.8мм замк.
Цветной профиль	253515.12	1.2мм		✗				
	253515.14	1.4мм	✓		✓			
	253515.18	1.8мм				✓		
	352515.14	1.4мм					✓	
	352515.18	1.8мм						✓

2. Профиль створки Z55 одноплоскостной арт. 703917 Армирование 26x44*1.5
Jx=4.22 Jy=1,38
Цвет основания профиля - белое, коричневое, карамельное

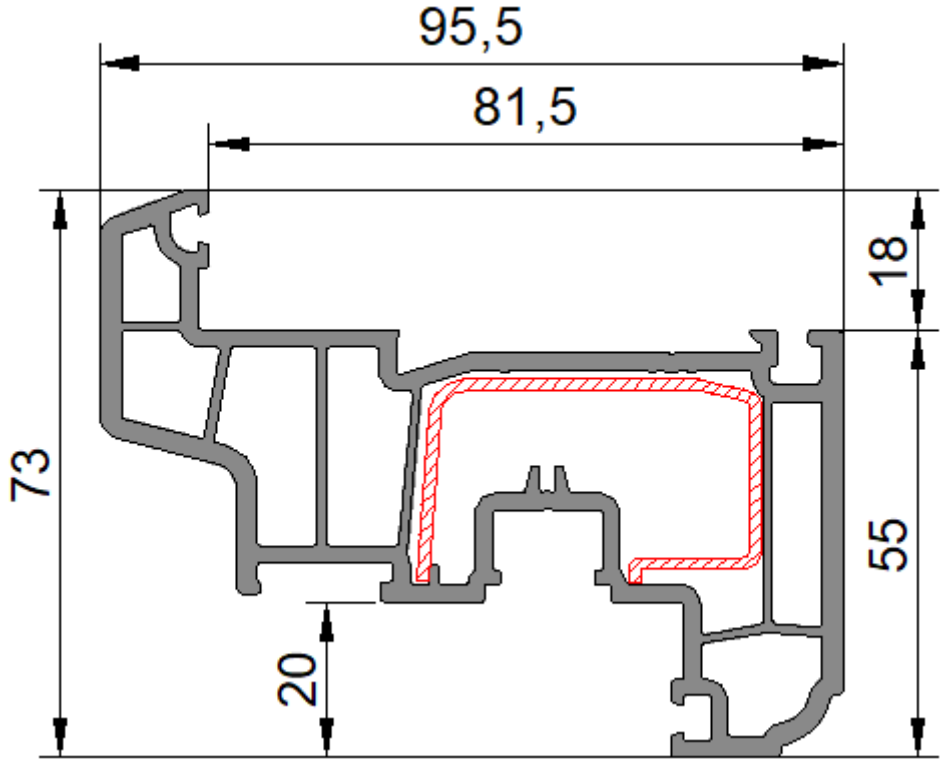

3. Профиль импоста в створку арт.702918 Армирование 35x10*2.0
Цвет основания профиля - белое, коричневое, карамельное

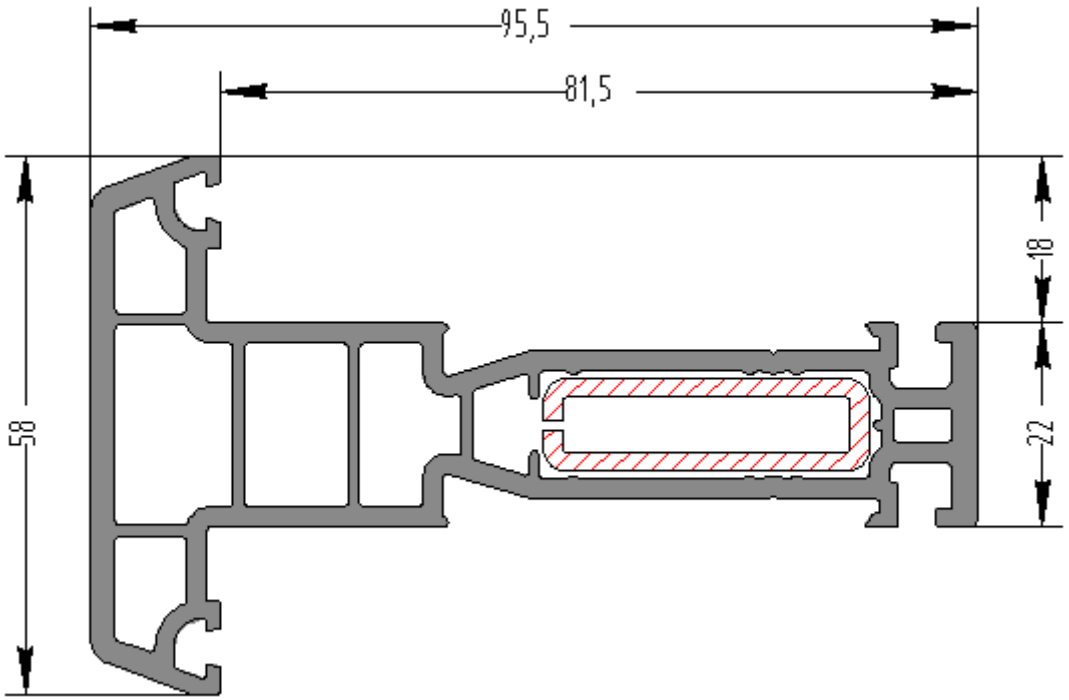

4. Профиль импоста. Импост 78 арт. 702903. Армирование 35x25 см. таблицу
Цвет основания профиля - белое, коричневое, карамельное

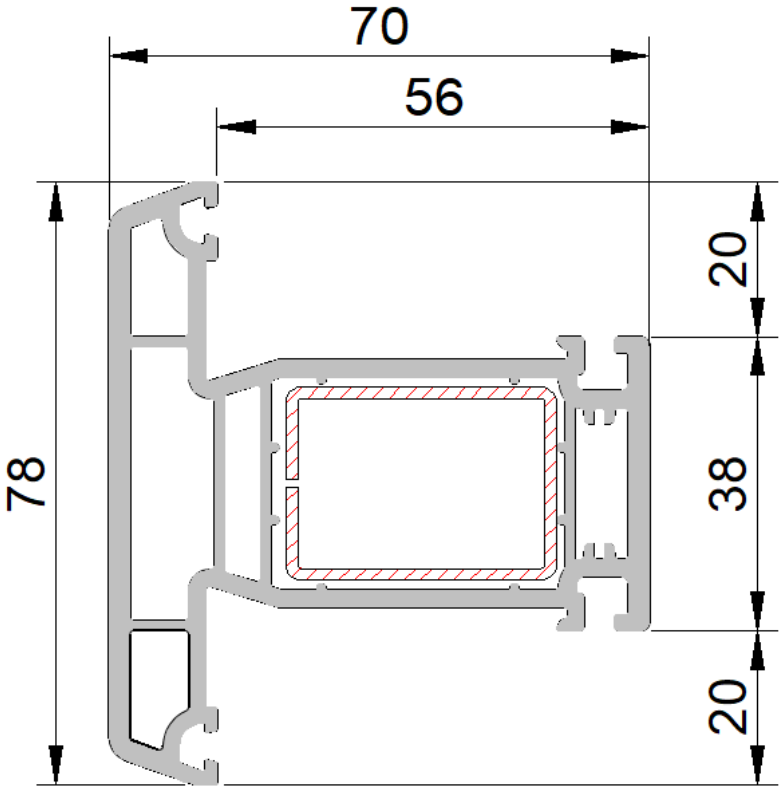

таблица армирования

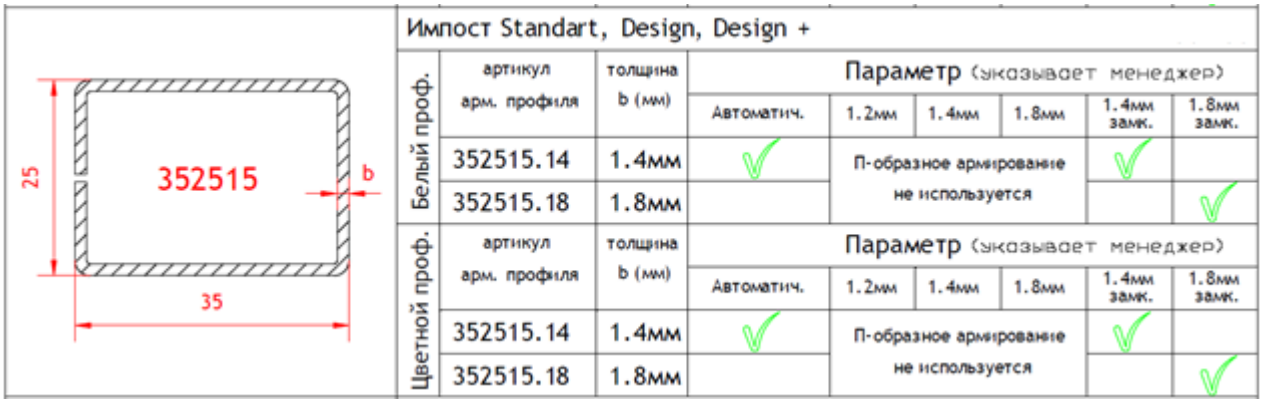

	Импост Standart, Design, Design +							
Белый проф.	артикул арм. профиля	толщина b (мм)	Параметр (указывает менеджер)					
			Автоматич.	1.2мм	1.4мм	1.8мм	1.4мм замк.	1.8мм замк.
	352515.14	1.4мм	✓	П-образное армирование не используется			✓	
	352515.18	1.8мм						✓
Цветной проф.	артикул арм. профиля	толщина b (мм)	Параметр (указывает менеджер)					
			Автоматич.	1.2мм	1.4мм	1.8мм	1.4мм замк.	1.8мм замк.
	352515.14	1.4мм	✓	П-образное армирование не используется			✓	
	352515.18	1.8мм						✓

5. Упорный профиль 62. Арт S-546.04
Цвет основания профиля - белое, коричневое, карамельное

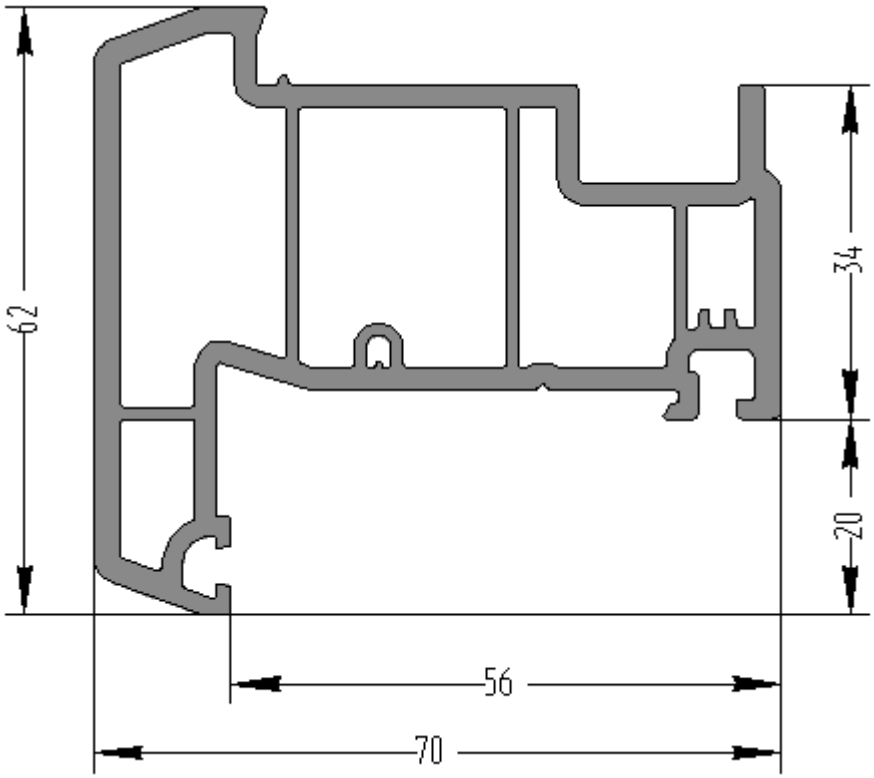

6. Профиль штапика.
Цвет основания профиля – белое

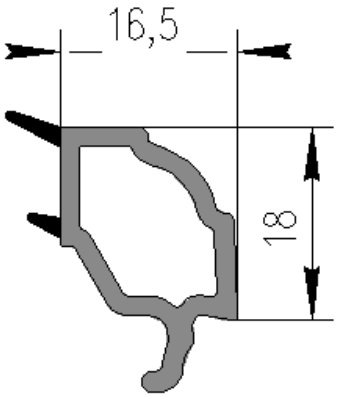	Арт.707923

Профиль	Изготовление из сегментов с гарантией, мм*	Возможность изготовления арочных элементов	Радиус гиба профиля без гарантии, мм	Минимальный радиус гиба профиля с гарантией, мм
Коробка 64	250-300	+	301-399	400
Створка Z55 одноплоскостная	450-600	+	601-749	750
Импост 78	нет	+	нет	нет
Упорный профиль 62	нет	нет	нет	нет
Импост 58	нет	нет	нет	нет

*Минимальная длина одного сегмента не должна быть менее 170мм

Чертежи узлов

Коробка 64+створка Z55 одноплоскостная

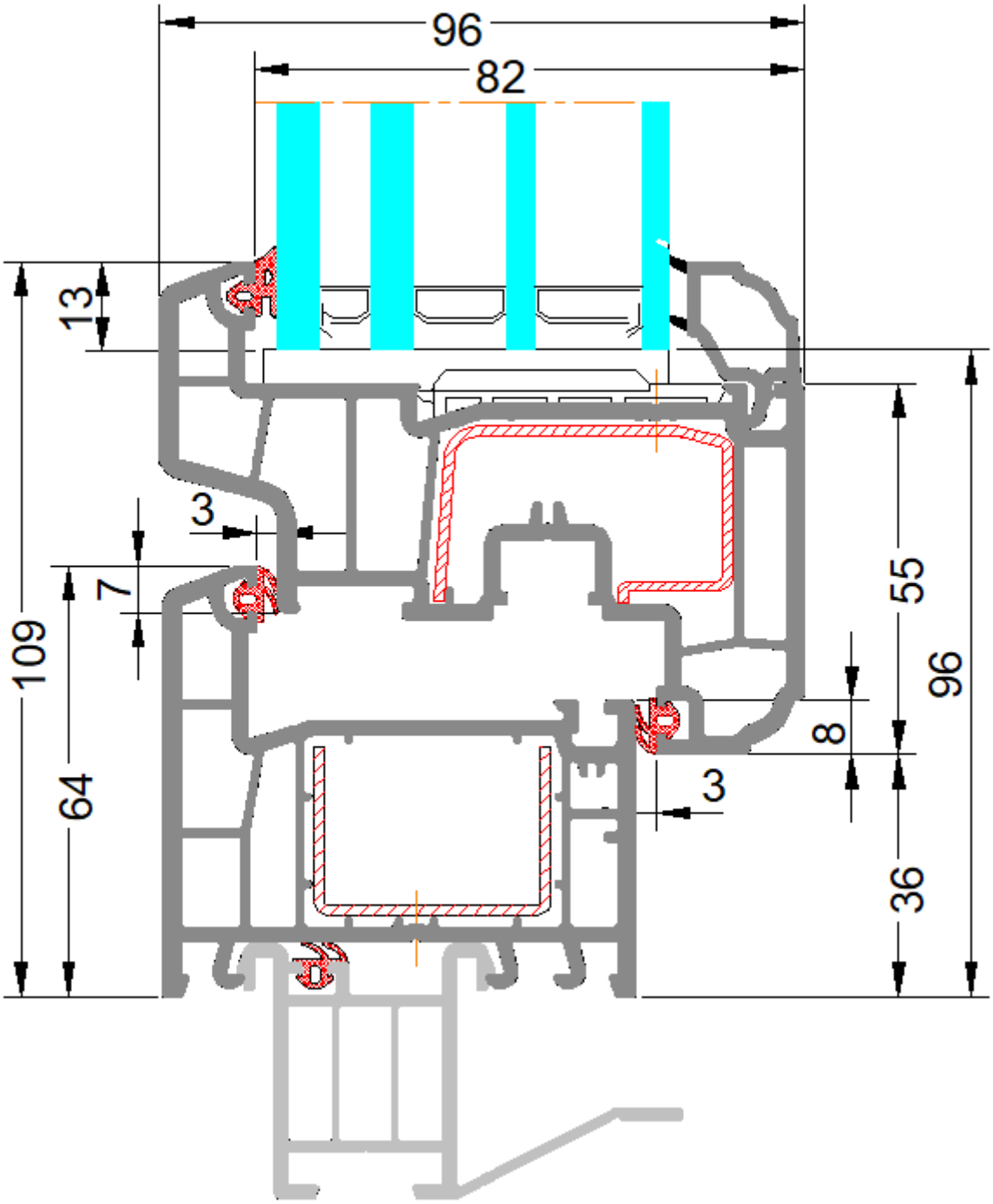

Импост 78+ створка Z55 одноплоскостная

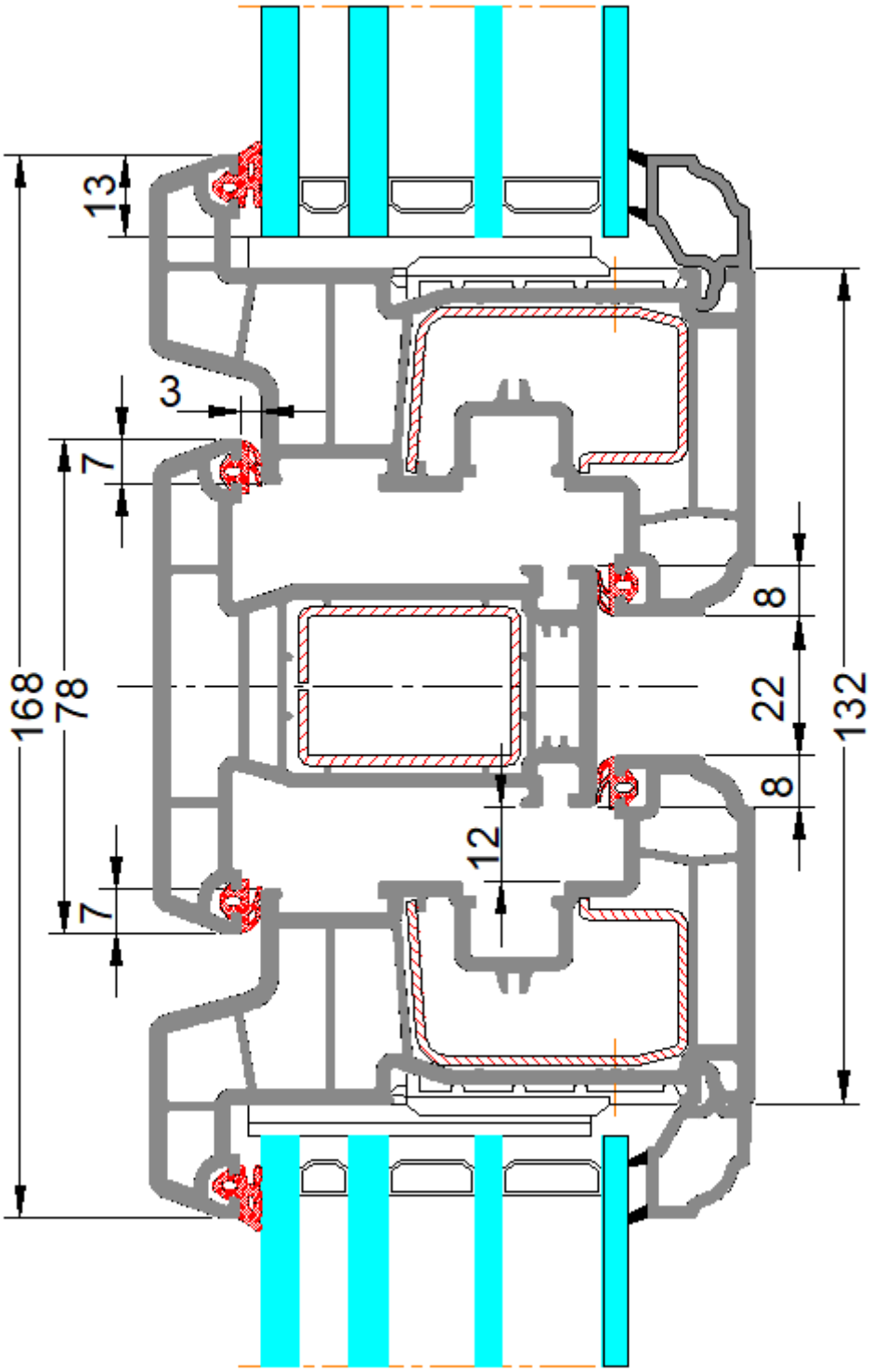

Упорный профиль 62+ створка Z55 одноплоскостная

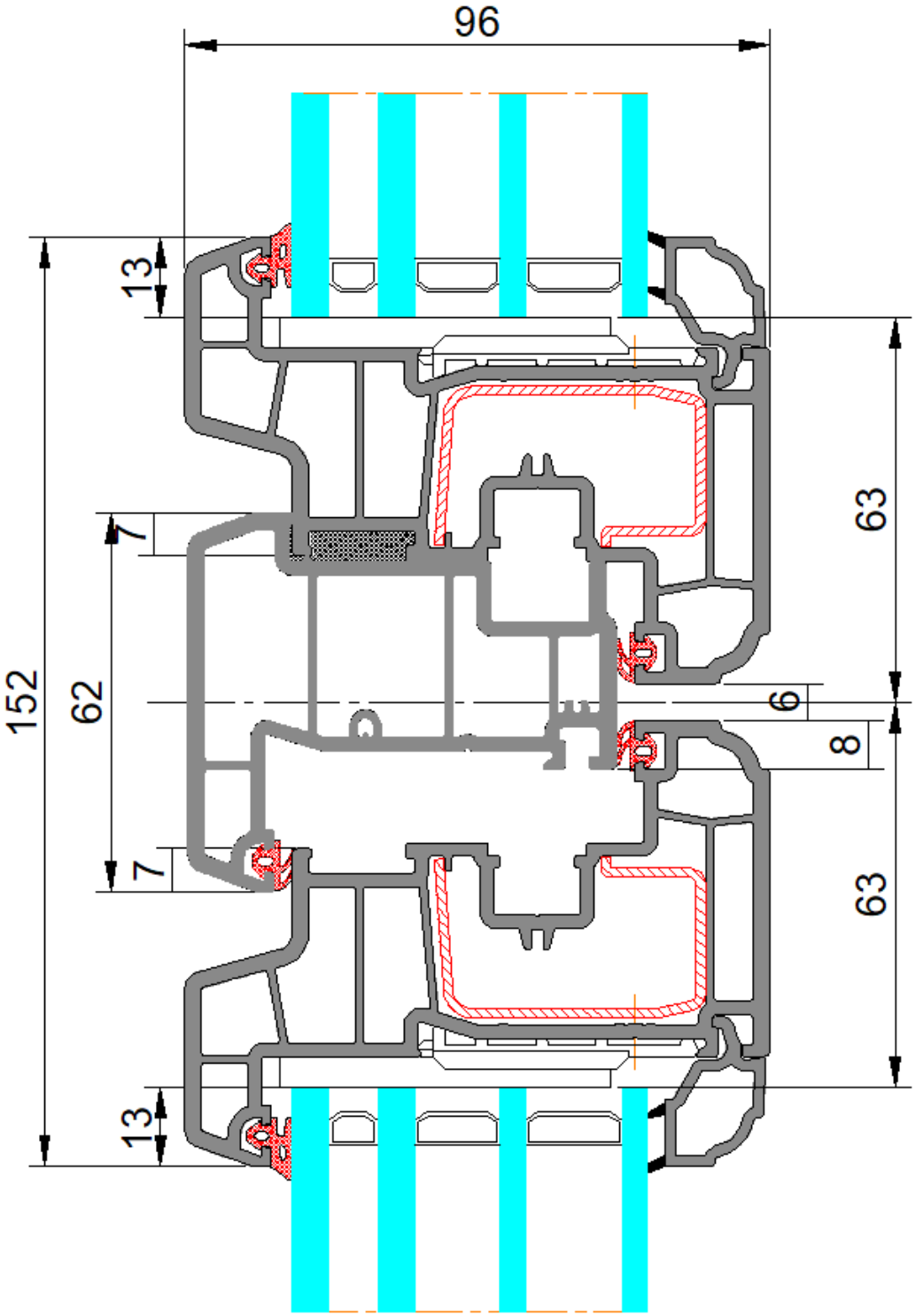

Импост 58 в одноплоскостную створку.

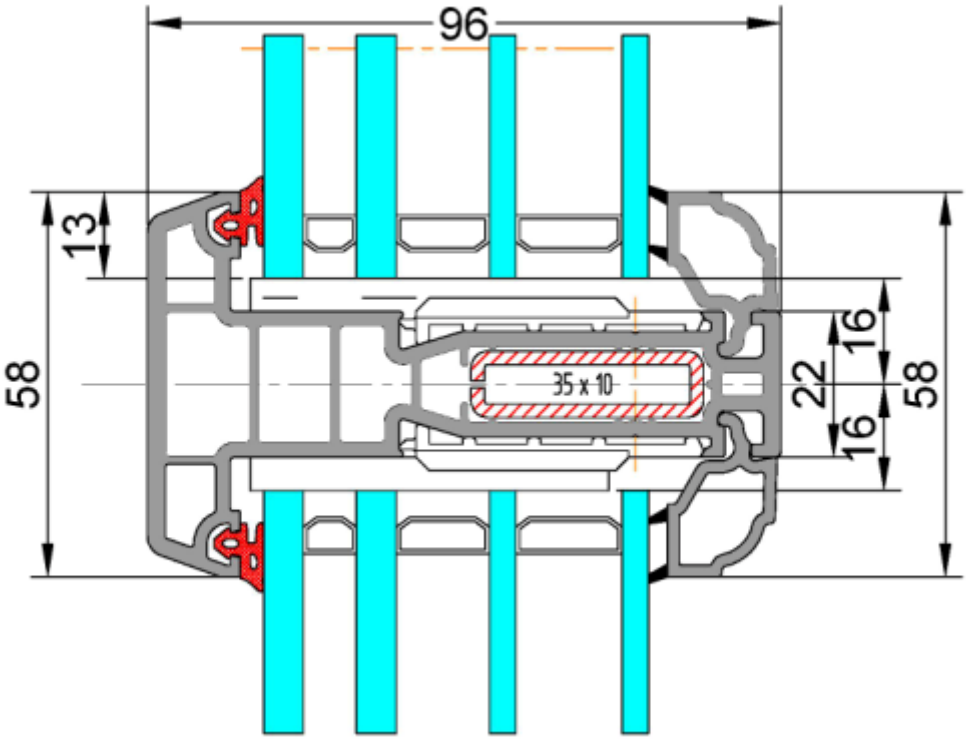

Kaleva-Titan

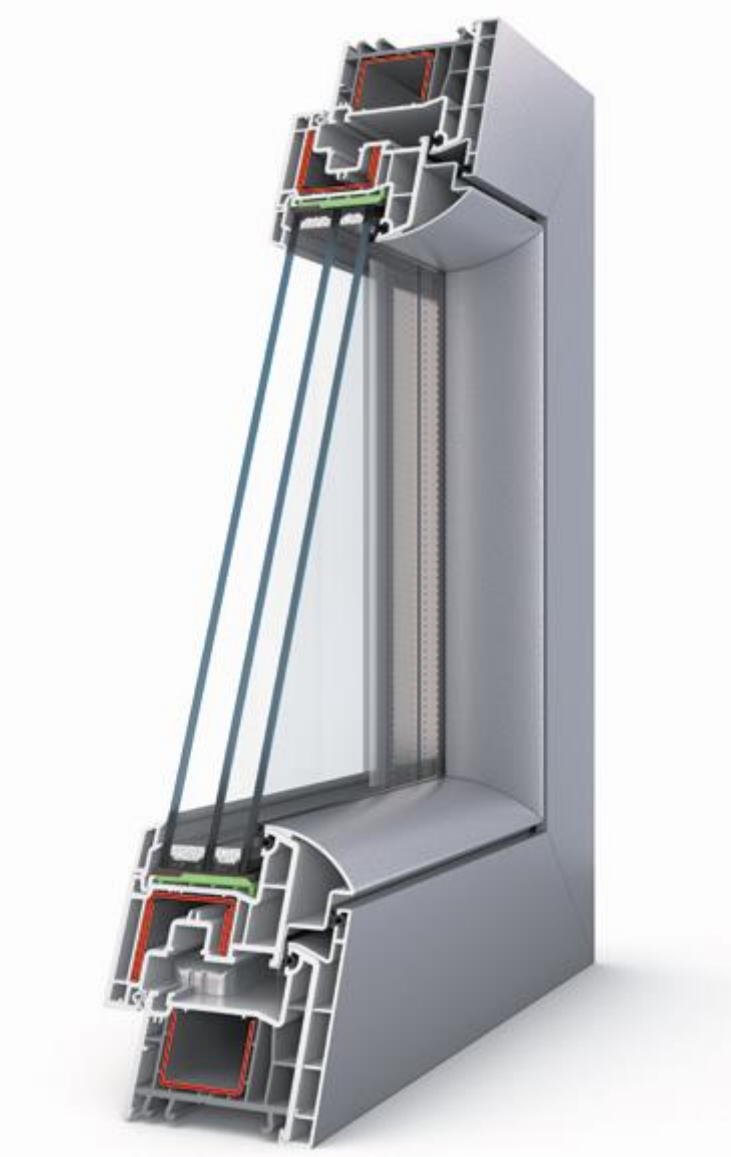

Описание системы

Окна и балконные двери

Стандартный цвет профиля	Белый
Цвет основания профиля	Белый, серый, коричнеый, карамельный, покраска 3D
Цвет алюминиевых накладок (устанавливаются снаружи профиля)	- альпийский белый (арт. Faro 2525 YW268F) - полярный серебристый (арт. DBR 205-YW215G) - кубинский каштан (арт. ANODIK BRONZE 3-SW208G)
Контуры уплотнения	3

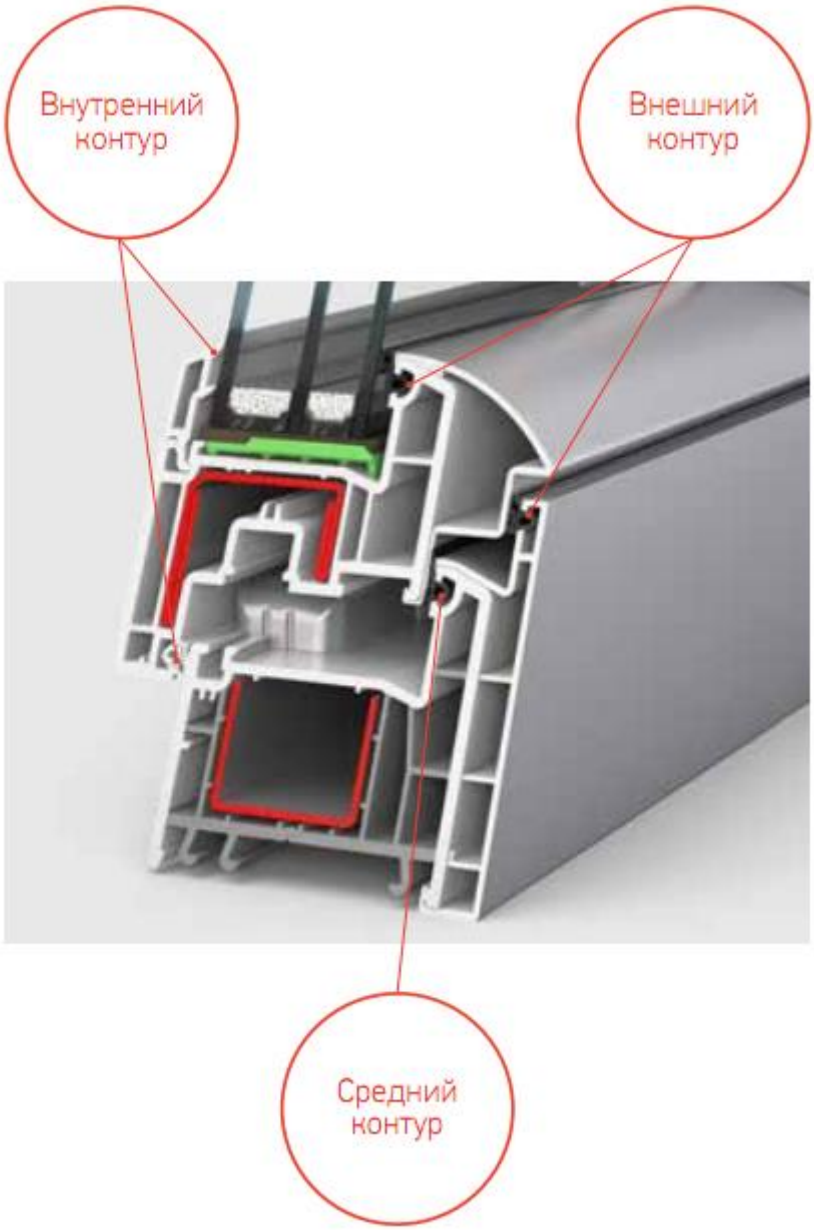

Внутренний контур уплотнения: Белый или черный по выбору клиента
Внешний контур уплотнения: Белый или черный по выбору клиента
Средний контур уплотнения того же цвета, что и внешний

Возможность цветового исполнения профиля изнутри - Любое сочетание цветов по таблице ламинации, любой цвет по таблице RAL
Возможность цветового исполнения профиля снаружи (декорирование накладок)- Любое сочетание цветов по таблице ламинации, любой цвет по таблице RAL

Возможно изготовление только прямоугольных изделий.
Изготовление глухих частей в коробку, а также двустворчатых окон без жесткого импоста невозможно!
Невозможно установить импост в створку!

Максимальный вес заполнения открывающихся створок – 100 кг
Применяемые заполнения: стеклопакет 40 мм

Сторона открывания: только внутрь
Варианты открывания: поворотное, поворотно-откидное, откидное, откидное с дистанционным управлением

Применяемые варианты комплектации фурнитурой открывающихся створок:
Roto NT
Roto NT Designo
Elementis FL190

Невозможна установка ручки снаружи, а также ручки с двух сторон.

Строительная глубина: 79 мм
Количество камер: 5
Уплотнение: белое (силикон-эластомер) или черное (EPDM-эластомер)
Срок гарантии – 5 лет

Преимущества для потребителя:

1. Уникальный внешний вид.

2. Три контура уплотнения.

3. Из-за уменьшения высоты профиля значительно увеличилась площадь стеклопакета, за счет чего достигается максимальное среди аналогов светопропускание.

4. Глянцевое покрытие ПВХ профиля.

5. Высокое качество покраски алюминиевых накладок.

6.Благодаря температурному глянцеванию профиль имеет зеркальную поверхность, устойчивую к загрязнению и впитыванию микрочастиц пыли.

7. Современный дизайн, отличный внешний вид окна.

8. Увеличение энергосбережения. Расположения камер по схеме «двойная шуба» учитывает особенности российского климата. Дополнительная камера в алюминиевой накладке.

9. Защита от шума. Увеличенная до 40 мм ширина стеклопакета значительно снижает уровень шума.

10. Жесткость конструкции окна. Алюминиевые накладки увеличивают устойчивость к ветровым нагрузкам.

Технические характеристики

Продукт	KALEVA-Titan
Кол-во камер профильной системы	5
Строительная глубина	79 мм
Коэффициент сопротивления теплопередаче (ПВХ профиль + армирования + уплотнения + часть стеклопакета с дистанционными рамками+ фурнитура, без импоста)	0,68 м^2°С/Вт
Коэффициент сопротивления теплопередаче (среднестатистическое изделие со стеклопакетом 4И-16Ar-4-12Ar-CGSolar4) 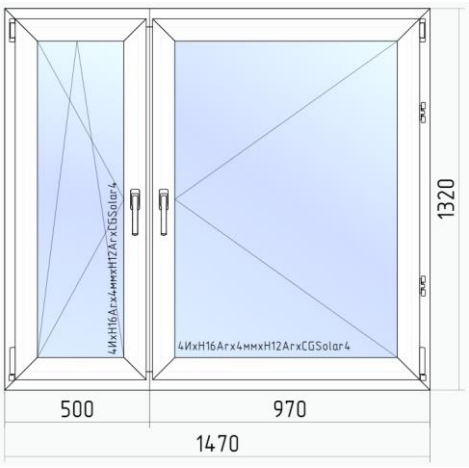	Расчетный показатель - 0,93 м^2°С/Вт

Применяемые профили

1. Профиль коробки. Коробка 64 арт. 701901 Армирование 35x25, см. таблицу
Цвет основания профиля - белое, коричневое, карамельное, серое

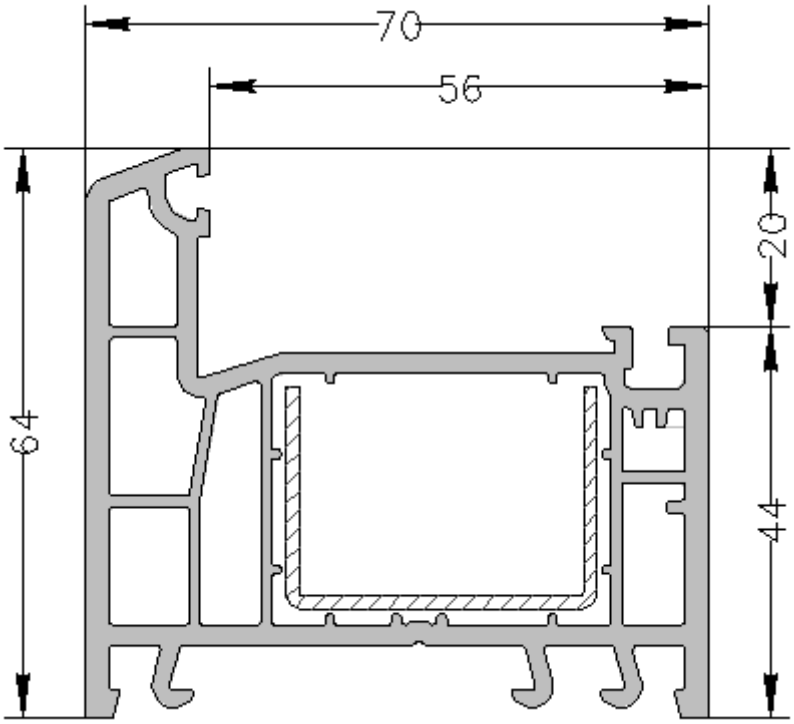

таблица армирования

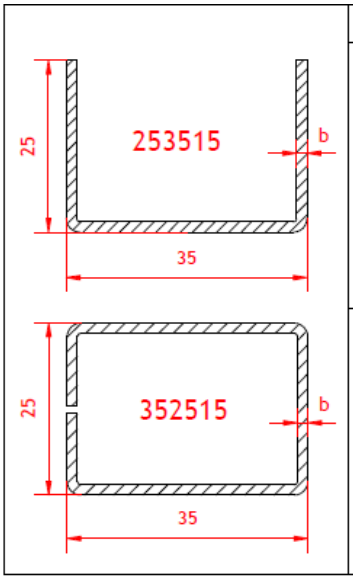

	Рама Standart, Vita, Design, Design +, Titan, Titan +, Combo, ВД, ОД									
Белый профиль	артикул арм. профиля	толщина b (мм)	Параметр (указывает менеджер)						Моменты инерции	
			Автоматич.	1.2мм	1.4мм	1.8мм	1.4мм замк.	1.8мм замк.	Jx см⁴	Jy см⁴
	253515.12	1.2мм		✓					2.02	0.64
	253515.14	1.4мм	✓		✓				2.37	0.75
	253515.18	1.8мм				✓			2.90	0.93
	352515.14	1.4мм					✓		2.76	1.62
	352515.18	1.8мм						✓	3.26	1.94
Цветной профиль	артикул арм. профиля	толщина b (мм)	Параметр (указывает менеджер)						Моменты инерции	
			Автоматич.	1.2мм	1.4мм	1.8мм	1.4мм замк.	1.8мм замк.	Jx см⁴	Jy см⁴
	253515.12	1.2мм		✗					2.02	0.64
	253515.14	1.4мм	✓		✓				2.37	0.75
	253515.18	1.8мм				✓			2.90	0.93
	352515.14	1.4мм					✓		2.76	1.62
	352515.18	1.8мм						✓	3.26	1.94

2. Профиль створки. Створка 49 арт.703902 Армирование 32*39*1.5 Jx=3.32 Jy=0.92
Цвет основания профиля - белое, коричневое, карамельное, серое

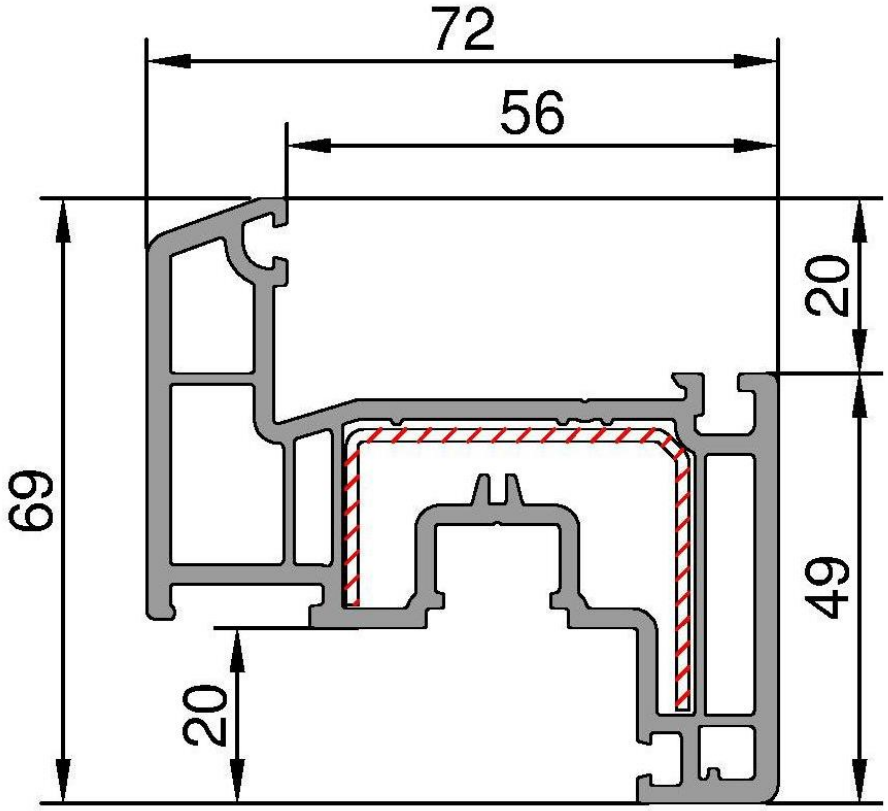

3. Профиль импоста. Импост 78 арт. 702903. Армирование 35x25 см. таблицу
Цвет основания профиля - белое, коричневое, карамельное, серое

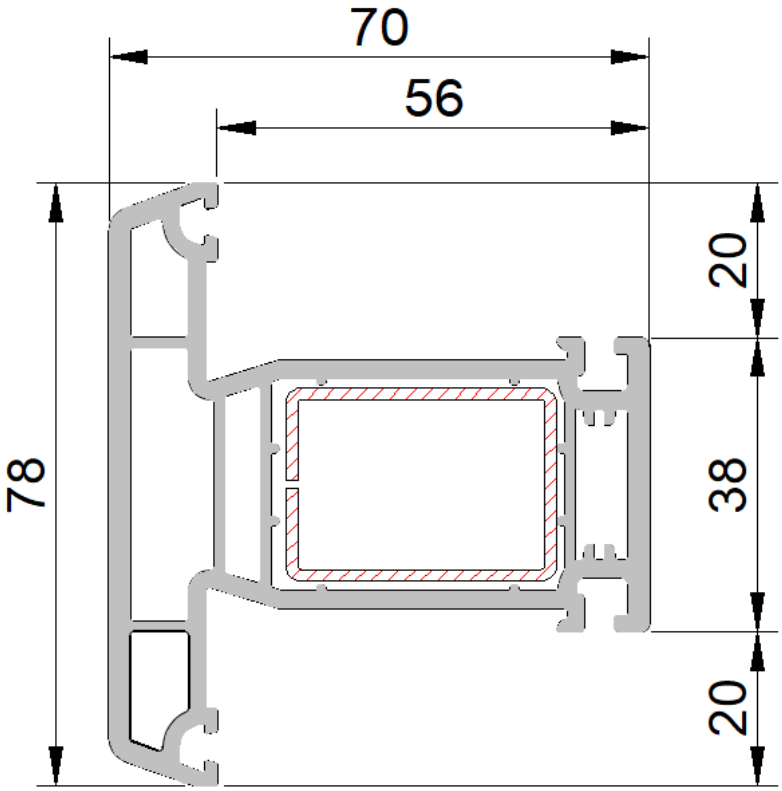

таблица армирования

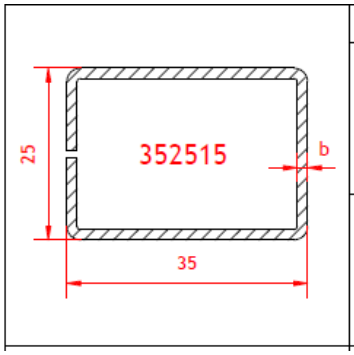

Импост Standart, Vita, Design, Design +, Titan, Titan +, Combo, ВД, ОД										
Белый проф.	артикул арм. профиля	толщина b (мм)	Параметр (указывает менеджер)						Моменты инерции	
			Автоматич.	1.2мм	1.4мм	1.8мм	1.4мм замк.	1.8мм замк.	Jx см⁴	Jy см⁴
	352515.14	1.4мм	✓	П-образное армирование не используется			✓		2.76	1.62
	352515.18	1.8мм						✓	3.26	1.94
Цветной проф.	артикул арм. профиля	толщина b (мм)	Параметр (указывает менеджер)						Моменты инерции	
			Автоматич.	1.2мм	1.4мм	1.8мм	1.4мм замк.	1.8мм замк.	Jx см⁴	Jy см⁴
	352515.14	1.4мм	✓	П-образное армирование не используется			✓		2.76	1.62
	352515.18	1.8мм						✓	3.26	1.94

4. Профиль штапика.
Цвет основания профиля - белое
Штапик 8,5мм арт. 707905

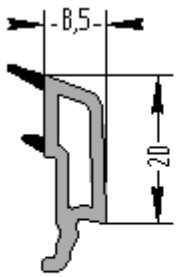

707905.21
Белое уплотнение

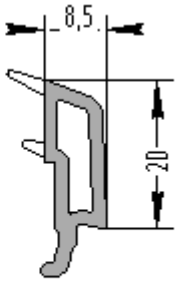

707905.11
Черное уплотнение

5. Алюминиевые накладки на профиль

А-546-02

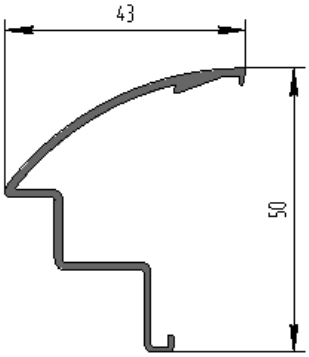

А-546-01

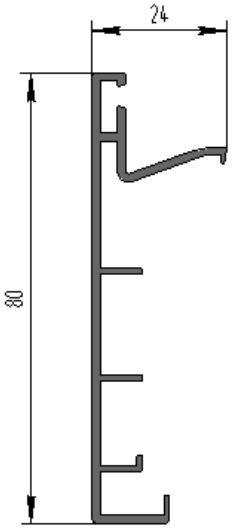

А-546-03

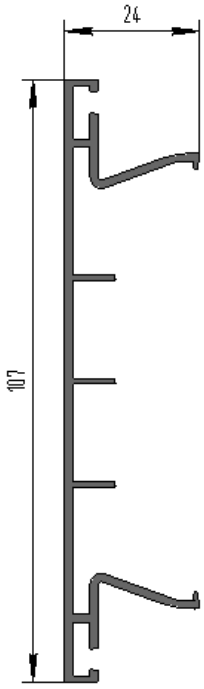

6. Механический соединитель импоста

арт. S-546MS8

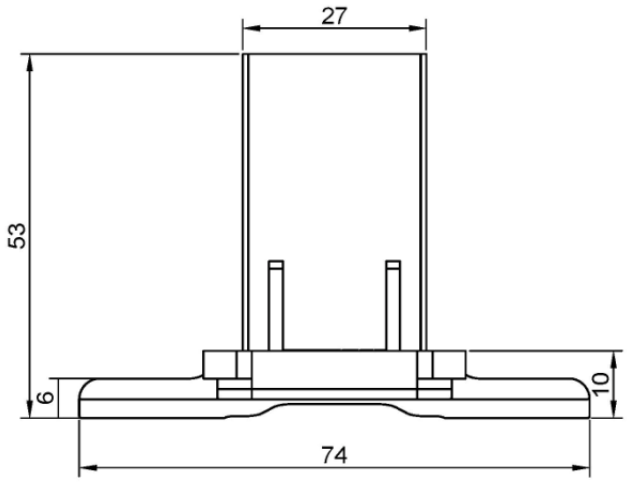

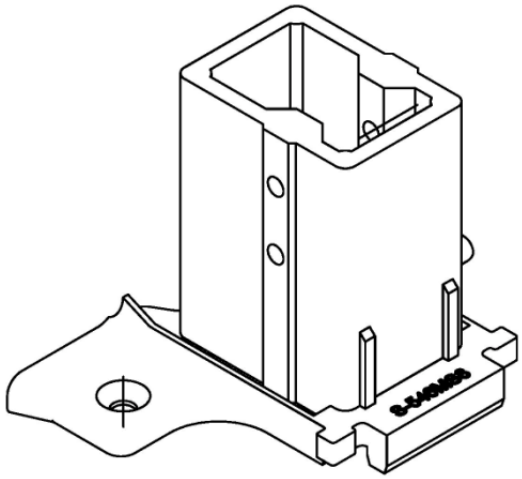

арт. S-546MS2 (используют в случае, когда невозможно установить S-546MS8)

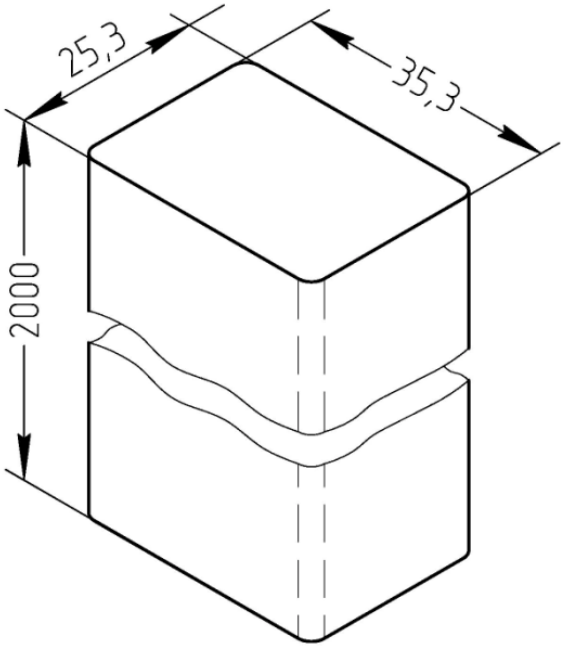

Чертежи узлов

Коробка 64 + створка Z49 + накладка

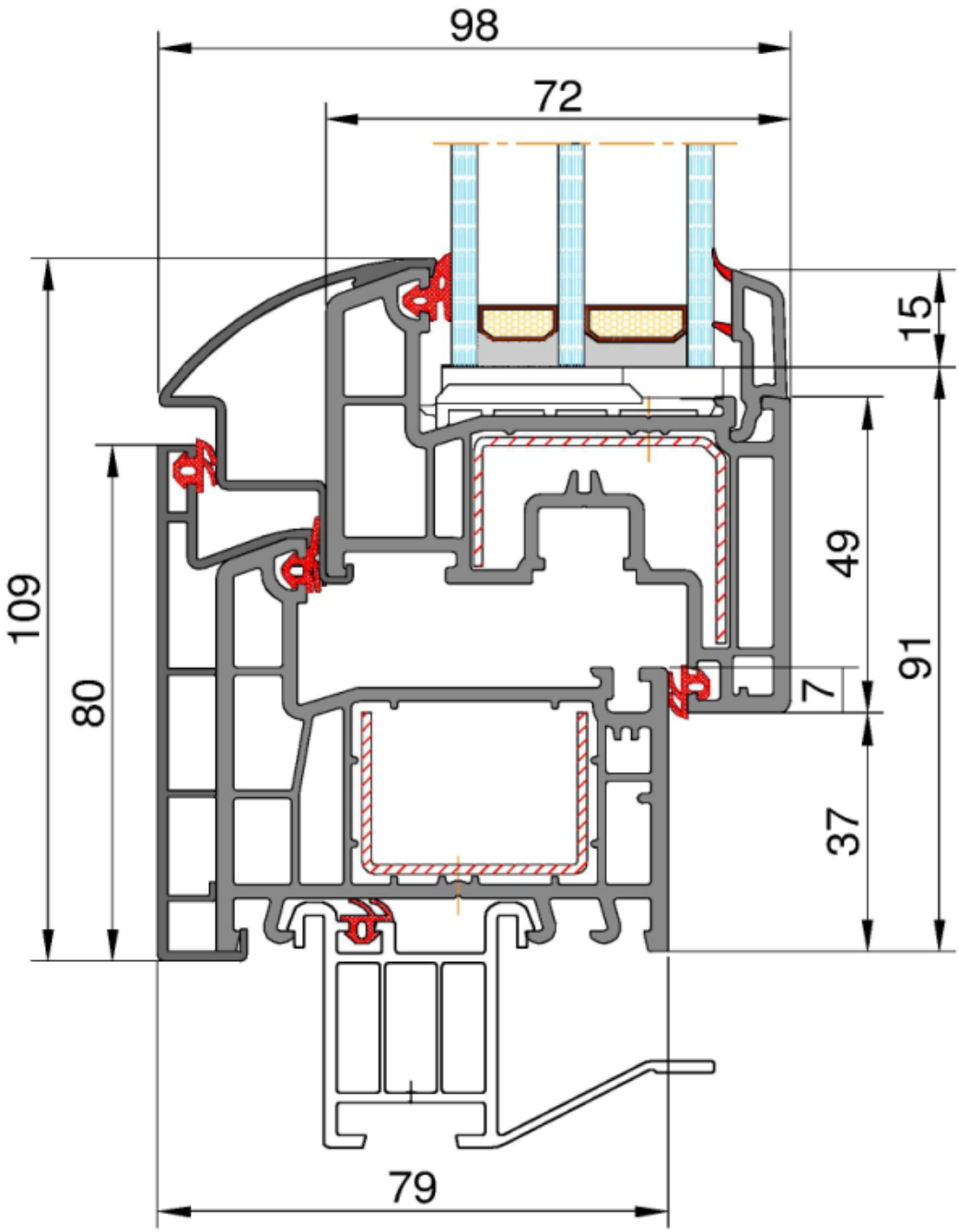

Импост 78 + створка Z49 + накладка

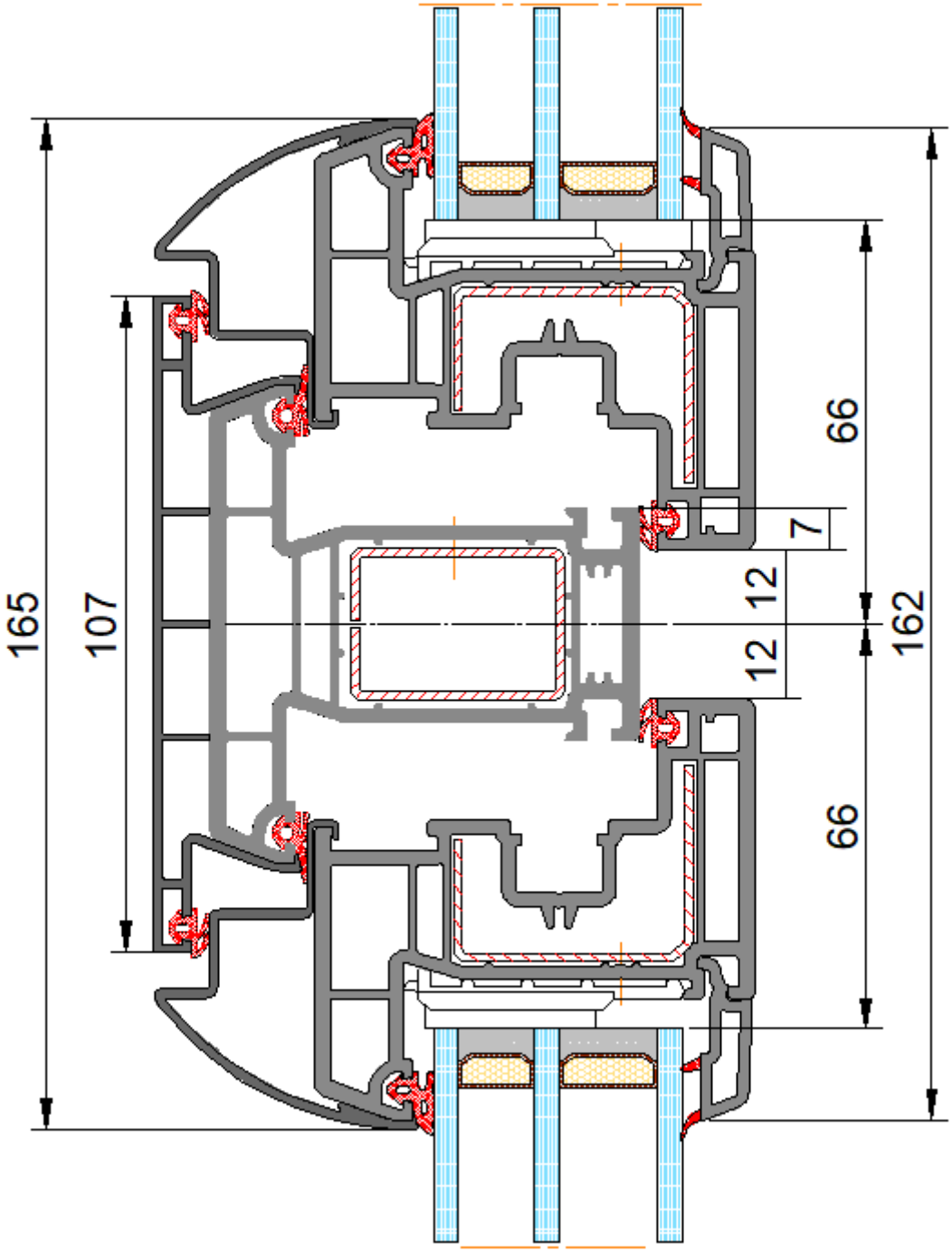

Ограничения по размерам

Общие ограничения по максимальным размерам изделий.	Максимальная площадь изделия – шесть кв.м (белое) Максимальная площадь изделия – четыре кв.м (цветное) Максимальный линейный размер изделия – три метра (белое) Максимальный линейный размер изделия – два с половиной метра (цветное только снаружи)

Минимальный размер поворотно-откидной створки 350x378мм
Минимальный размер поворотной, откидной (фрамужной) створки 350x378мм
Т.е. минимальный размер изделия по коробке 424x452

Поворотная и поворотно-откидная створка

Ограничения по максимальным размерам открывающихся створок

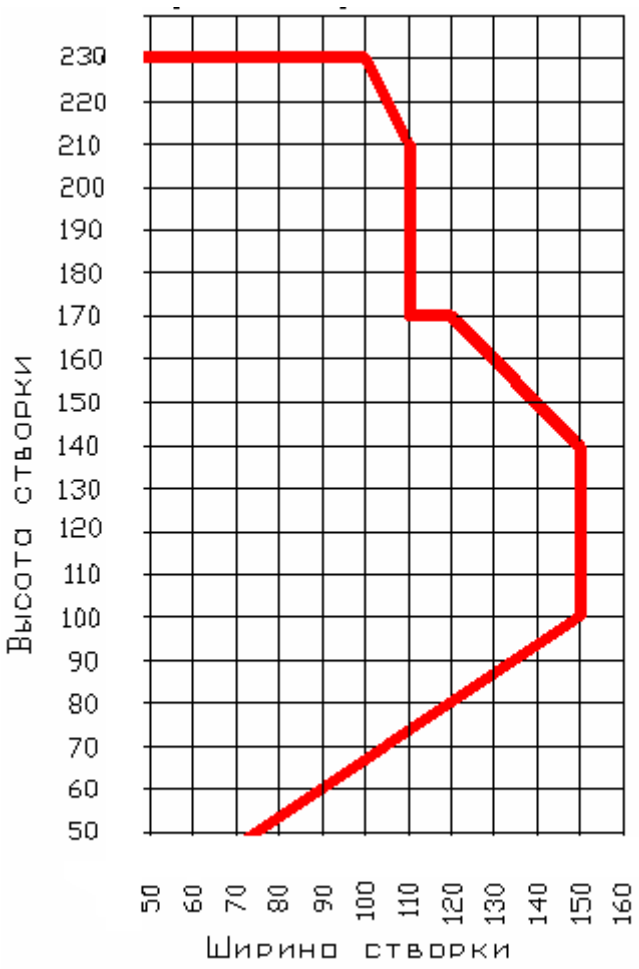

Фрамужная створка

Ограничения по максимальным размерам открывающихся створок для фрамужного исполнения

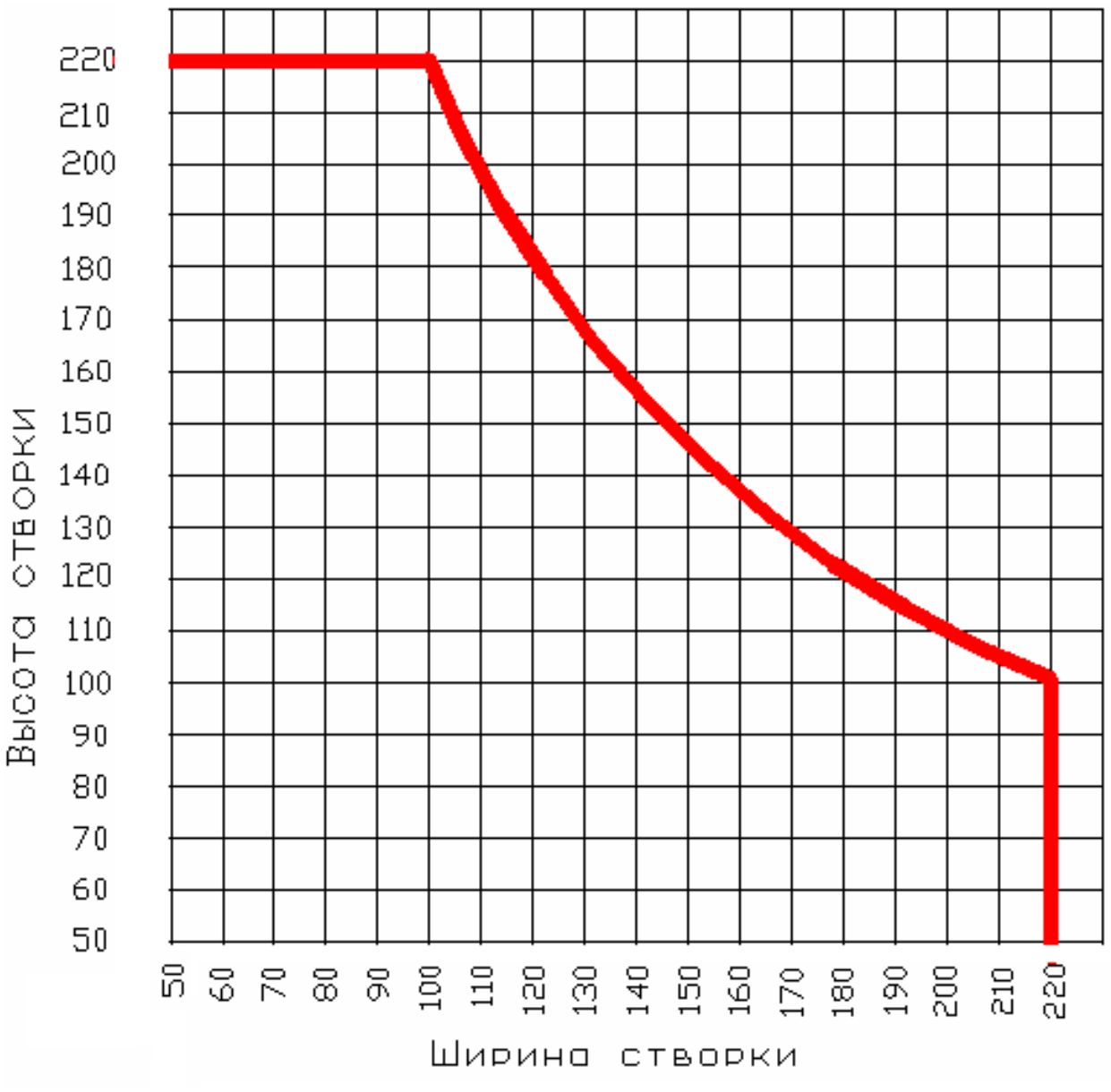

Kaleva-Titan Plus

Описание системы

Окна и балконные двери

Стандартный цвет профиля	Белый
Цвет основания профиля	Белый
Цвет алюминиевых накладок (устанавливаются снаружи профиля)	- альпийский белый (арт. Faro 2525 YW268F) - полярный серебристый (арт. DBR 205-YW215G) - кубинский каштан (арт. ANODIK BRONZE 3-SW208G)
Дополнительная створка со стеклом	4 мм
Встроенные горизонтальные жалюзи с механическим приводом	
Цвета жалюзи	Белый, серебристый, коричневый
Контуры уплотнения	3

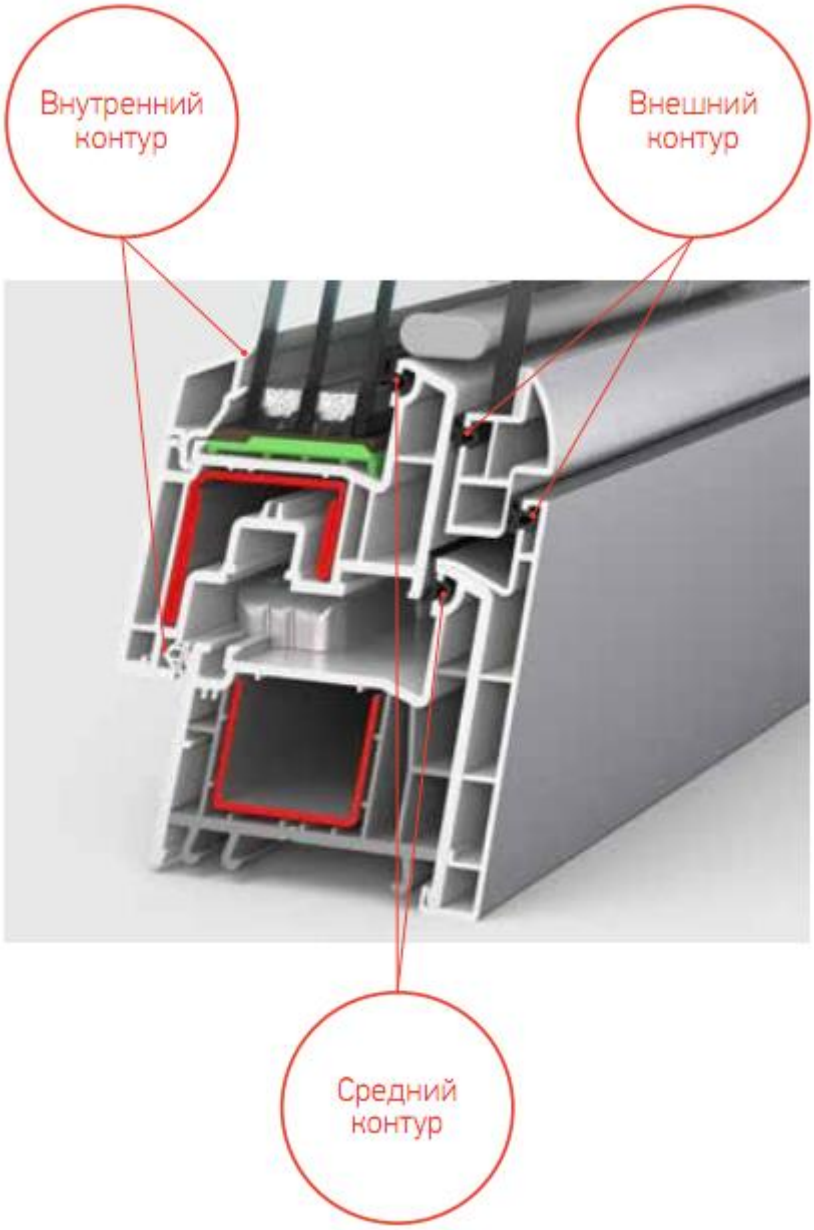

Внутренний контур уплотнения: Белый или черный, по выбору клиента.
Средний контур уплотнения соответствует цвету основания профиля: Белое – белое уплотнение.
Внешний контур уплотнения привязывается к цвету алюминиевых накладок: Белые и серебристые – уплотнения белого цвета.

Возможность цветового исполнения профиля изнутри - Любое сочетание цветов по таблице ламинации, любой цвет по таблице RAL
Возможность цветового исполнения профиля снаружи (декорирование накладок)- Любое сочетание цветов по таблице ламинации, любой цвет по таблице RAL

Возможно изготовление только прямоугольных изделий.
Изготовление глухих частей в коробку, а также двустворчатых окон без жесткого импоста невозможно!
Невозможно установить импост в створку!

Максимальный вес заполнения открывающихся створок – 100 кг
Применяемые заполнения: стеклопакет 40 мм
Дополнительная створка из алюминиевого профиля с вклеенным стеклом 4 мм
Сторона открывания: только внутрь
Варианты открывания: поворотное, поворотно-откидное, откидное, откидное с дистанционным управлением

Применяемые варианты комплектации фурнитурой открывающихся створок:
Roto NT
Roto NT Designo
Elementis FL190

Невозможна установка ручки снаружи, а также ручки с двух сторон.

Строительная глубина: 79 мм
Количество камер: 5
Уплотнение: белое (силикон-эластомер) или черное (EPDM-эластомер)
Срок гарантии – 5 лет

Преимущества для потребителя:

1. Уникальный внешний вид.

2. Три контура уплотнения.

3. Отличное шумоподавление за счет дополнительной створки со стеклом 5 мм.

4. Встроенная солнцезащита.

5. Из-за уменьшения высоты профиля значительно увеличилась площадь стеклопакета, за счет чего достигается максимальное среди аналогов светопропускание.

6. Глянцевое покрытие ПВХ профиля.

7. Высокое качество покраски алюминиевых накладок.

8. Благодаря температурному глянцеванию профиль имеет зеркальную поверхность, устойчивую к загрязнению и впитыванию микрочастиц пыли.

9. Современный дизайн, отличный внешний вид окна.

10. Увеличение энергосбережения. Расположения камер по схеме «двойная шуба» учитывает особенности российского климата. Дополнительная камера в алюминиевой накладке.

11. Жесткость конструкции окна. Алюминиевые накладки увеличивают устойчивость к ветровым нагрузкам.

Технические характеристики

Продукт	KALEVA-Titan Plus
Кол-во камер профильной системы	5
Строительная глубина	79 мм
Коэффициент сопротивления теплопередаче (ПВХ профиль + армирования + уплотнения + часть стеклопакета с дистанционными рамками+ фурнитура, без импоста)	По результатам испытаний - 0,93 $м^2°С/Вт$
Коэффициент сопротивления теплопередаче (среднестатистическое изделие со стеклопакетом 4И-16Ar-4-12Ar-CGSolar4) 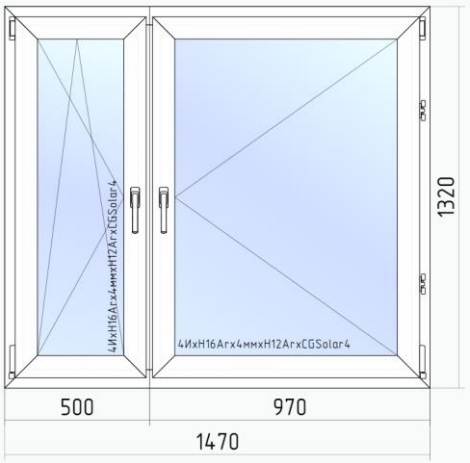	Расчетный показатель - 1,04 $м^2°С/Вт$
Изоляция воздушного шума транпортного потока -межрамные жалюзи подняты -межрамные жалюзи опущены и установлены вертикально -межрамные жалюзи опущены и установлены параллельно	34 Дб по результатам испытаний 36 Дб по результатам испытаний 35 Дб по результатам испытаний

Применяемые профили

1. Профиль коробки. Коробка 64 арт. 701901 Армирование 35x25, см. таблицу

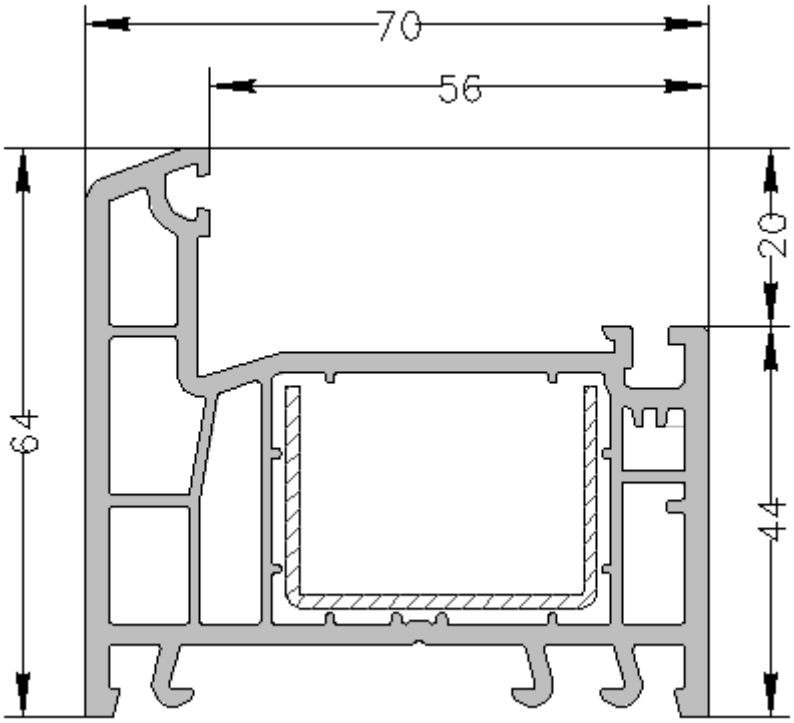

таблица армирования

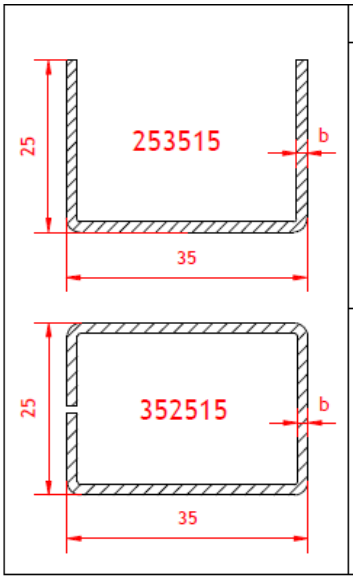

	Рама Standart, Vita, Design, Design +, Titan, Titan +, Combo, ВД, ОД									
	артикул арм. профиля	толщина b (мм)	Параметр (указывает менеджер)						Моменты инерции	
			Автоматич.	1.2мм	1.4мм	1.8мм	1.4мм замк.	1.8мм замк.	Jx см⁴	Jy см⁴
Белый профиль	253515.12	1.2мм		✓					2.02	0.64
	253515.14	1.4мм	✓		✓				2.37	0.75
	253515.18	1.8мм				✓			2.90	0.93
	352515.14	1.4мм					✓		2.76	1.62
	352515.18	1.8мм						✓	3.26	1.94
	артикул арм. профиля	толщина b (мм)	Параметр (указывает менеджер)						Моменты инерции	
			Автоматич.	1.2мм	1.4мм	1.8мм	1.4мм замк.	1.8мм замк.	Jx см⁴	Jy см⁴
Цветной профиль	253515.12	1.2мм		✗					2.02	0.64
	253515.14	1.4мм	✓		✓				2.37	0.75
	253515.18	1.8мм				✓			2.90	0.93
	352515.14	1.4мм					✓		2.76	1.62
	352515.18	1.8мм						✓	3.26	1.94

2. Профиль створки. Створка 49 арт.703902 Армирование 32*39*1.5 Jx=3.32; Jy=0.92

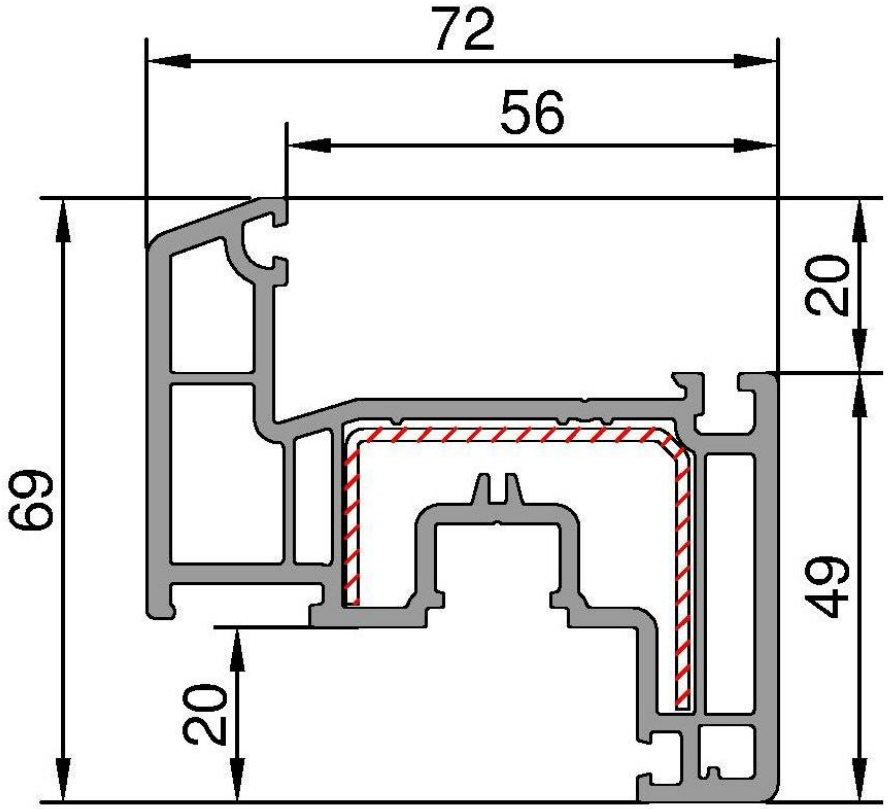

3. Профиль импоста. Импост 78 арт. 702903. Армирование 35x25 см. таблицу

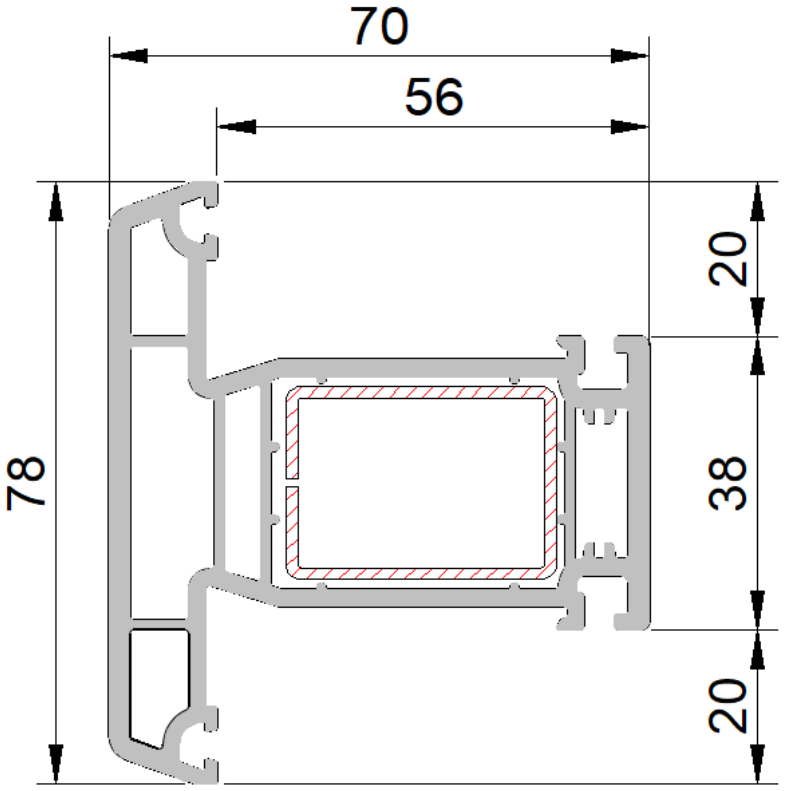

таблица армирования

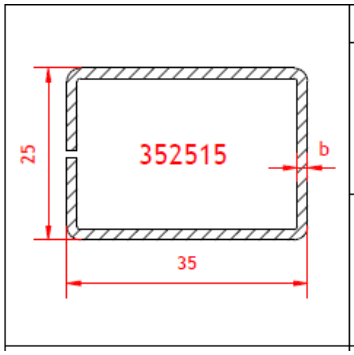

Импост Standart, Vita, Design, Design +, Titan, Titan +, Combo, ВД, ОД										
Белый проф.	артикул арм. профиля	толщина b (мм)	Параметр (указывает менеджер)						Моменты инерции	
			Автоматич.	1.2мм	1.4мм	1.8мм	1.4мм замк.	1.8мм замк.	Jx см⁴	Jy см⁴
	352515.14	1.4мм	✓	П-образное армирование не используется			✓		2.76	1.62
	352515.18	1.8мм						✓	3.26	1.94
Цветной проф.	артикул арм. профиля	толщина b (мм)	Параметр (указывает менеджер)						Моменты инерции	
			Автоматич.	1.2мм	1.4мм	1.8мм	1.4мм замк.	1.8мм замк.	Jx см⁴	Jy см⁴
	352515.14	1.4мм	✓	П-образное армирование не используется			✓		2.76	1.62
	352515.18	1.8мм						✓	3.26	1.94

4. Профиль штапика.
Штапик 8,5мм арт. 707905

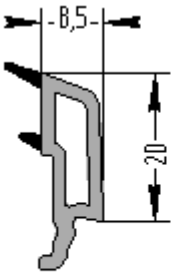

707905.21
Белое уплотнение

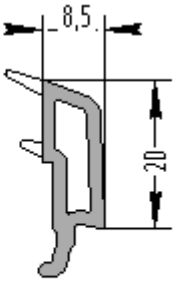

707905.11
Черное уплотнение

5. Алюминиевые накладки на профиль

A-546-02-01

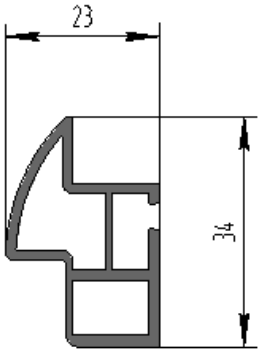

A-546-01

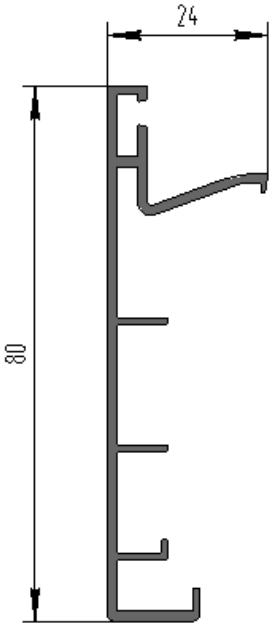

A-546-03

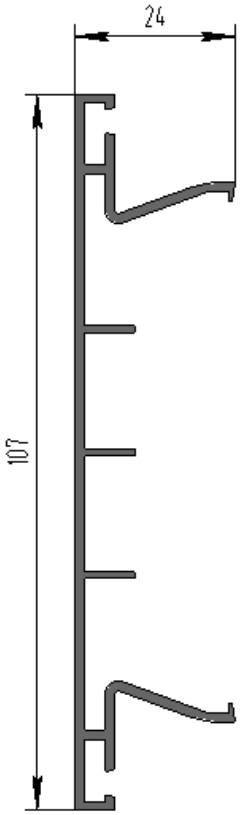

6. Механический соединитель импоста
арт. S-546MS8

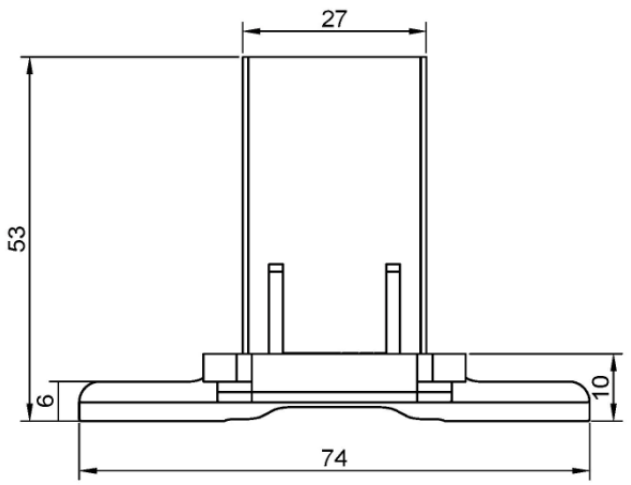

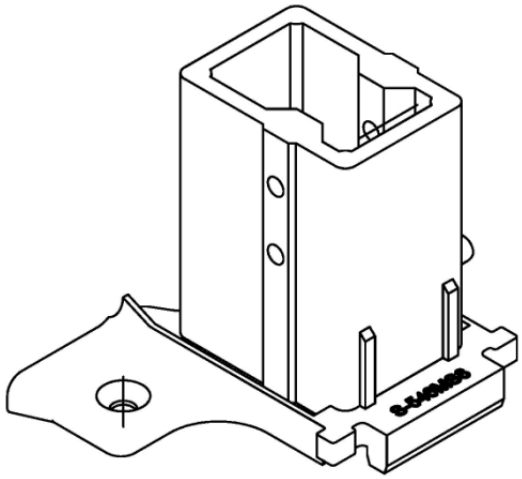

арт. S-546MS2 (используют в случае, когда невозможно установить S-546MS8)

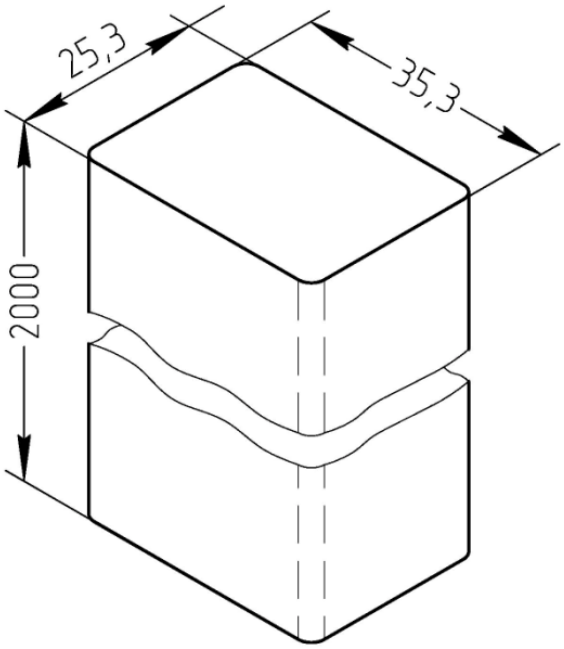

Чертежи узлов

Коробка 64 + створка Z49 + накладка

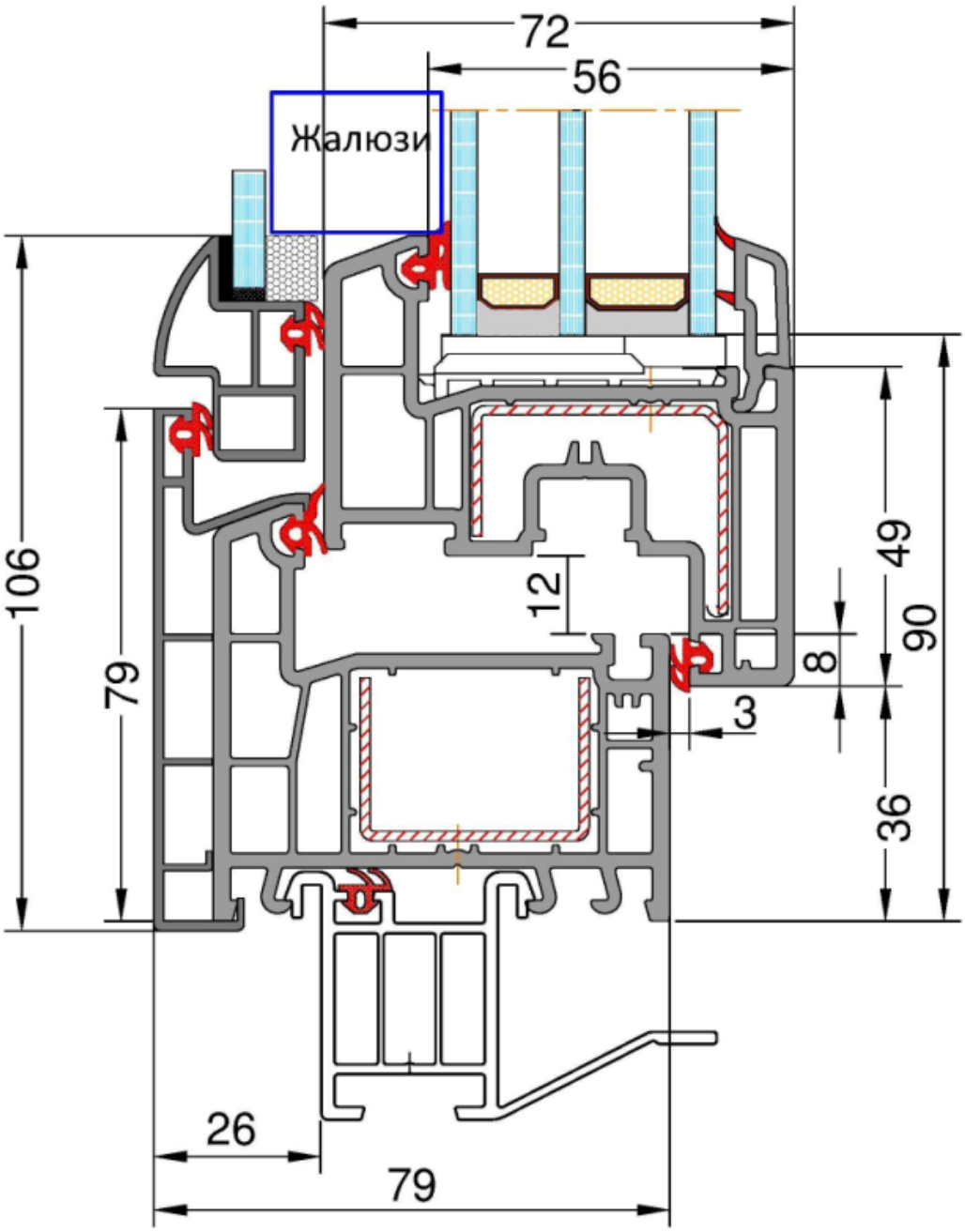

Импост 78 + створка Z49 + накладка

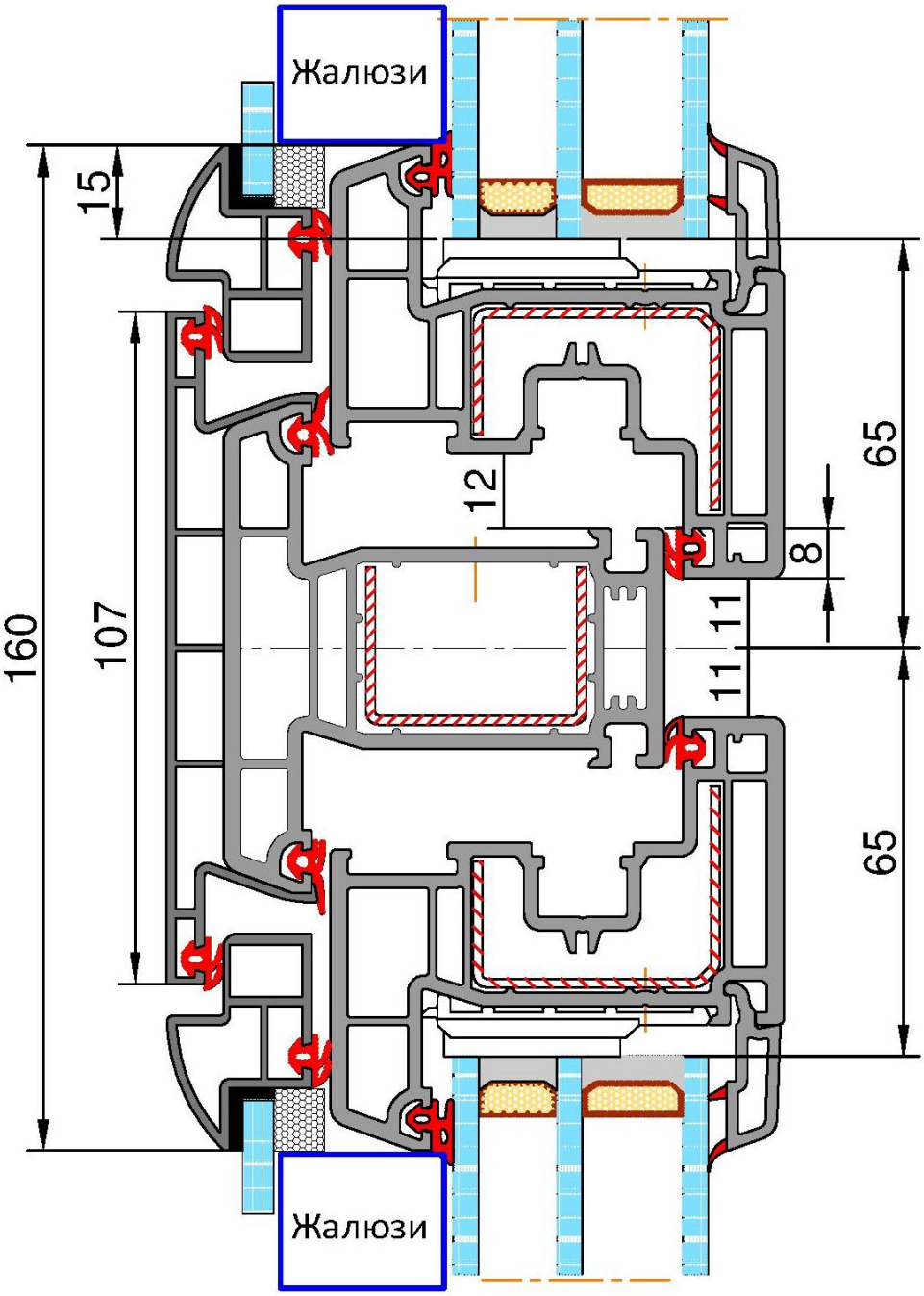

Ограничения по размерам

Общие ограничения по максимальным размерам изделий.	Максимальная площадь изделия – шесть кв.м (белое) Максимальная площадь изделия – четыре кв.м (цветное) Максимальный линейный размер изделия – три метра (белое) Максимальный линейный размер изделия – два с половиной метра (цветное только снаружи)

Минимальный размер поворотно-откидной створки 350x378мм
Минимальный размер поворотной, откидной или фрамужной створки 350x378мм
Т.е. минимальный размер изделия по коробке 422x450

Поворотная и поворотно-откидная створка

Ограничения по максимальным размерам открывающихся створок

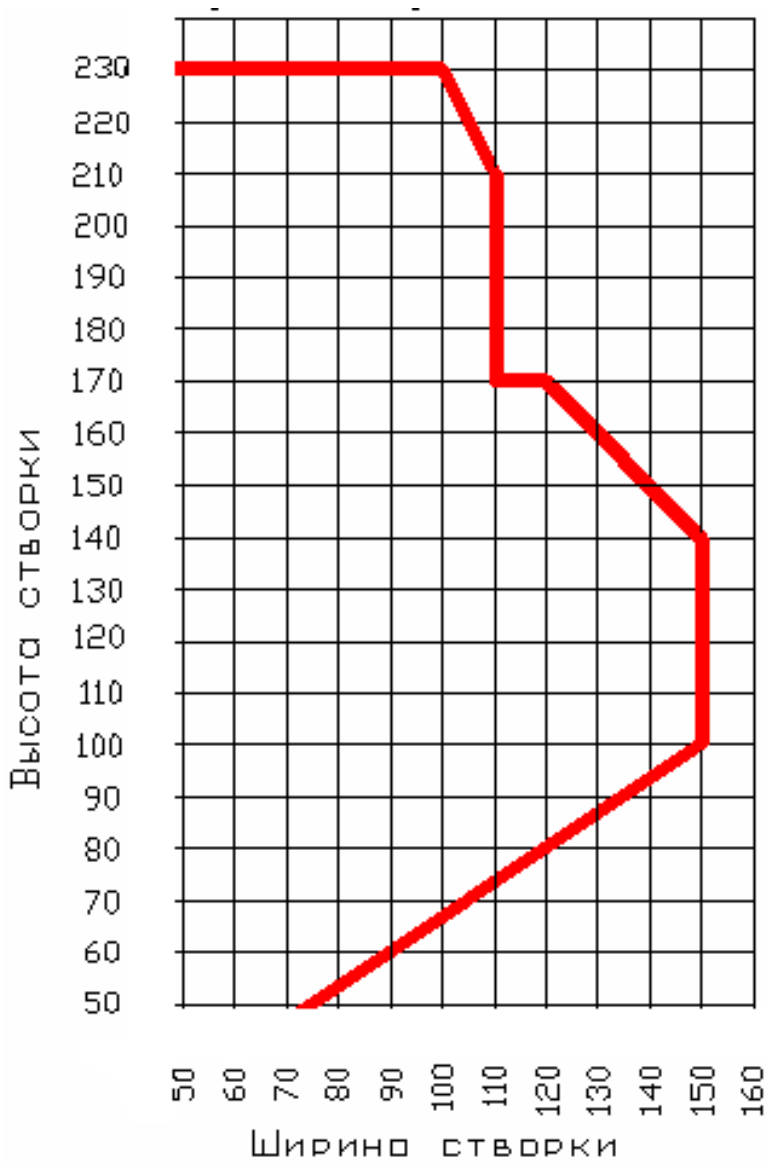

Фрамужная створка

Ограничения по максимальным размерам открывающихся створок для фрамужного исполнения

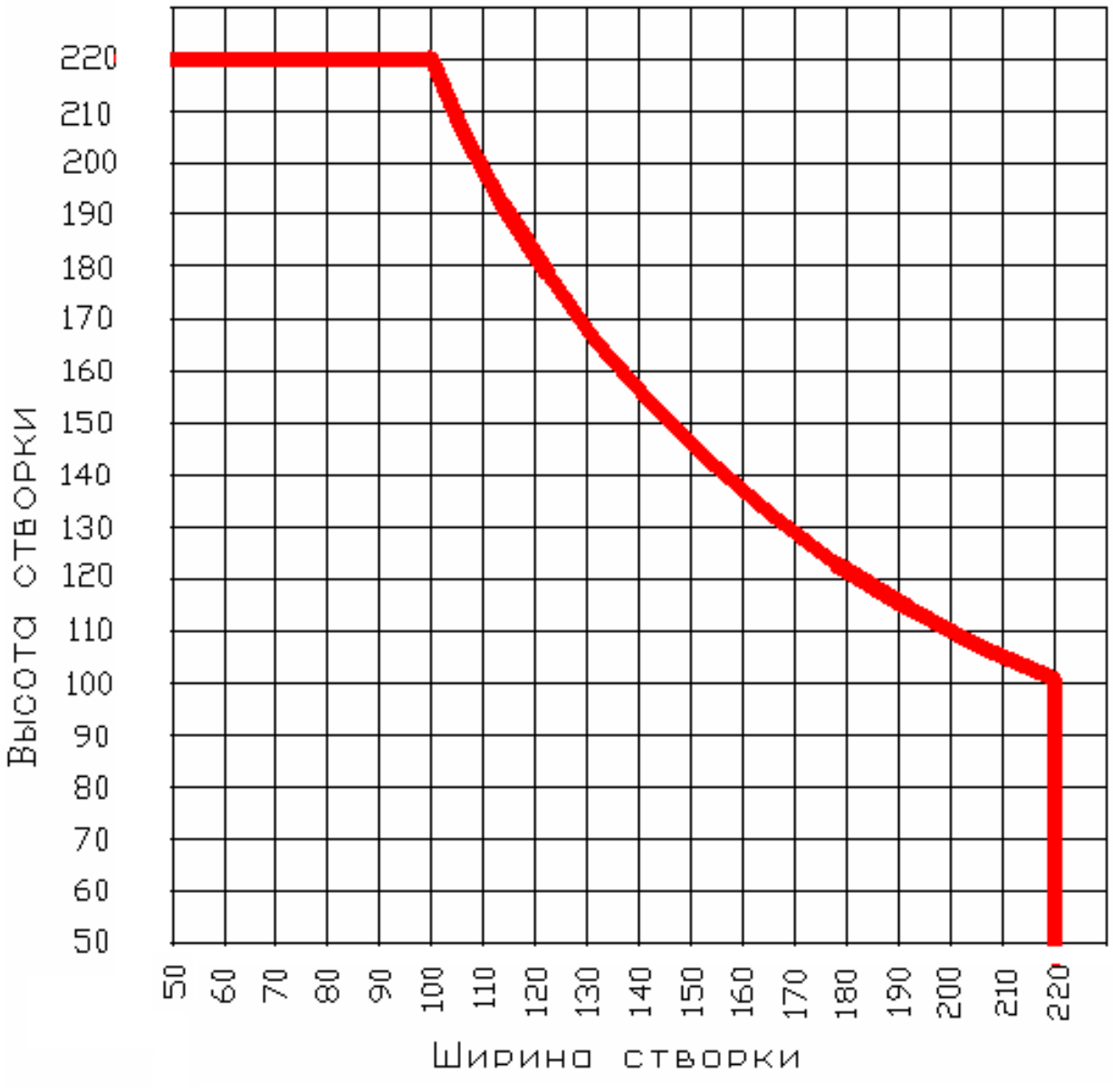

Комплект управления жалюзи

Комплект управления жалюзи
Цвета управления встроенными жалюзи: белый и коричневый
Комплектация управления на примере белого цвета

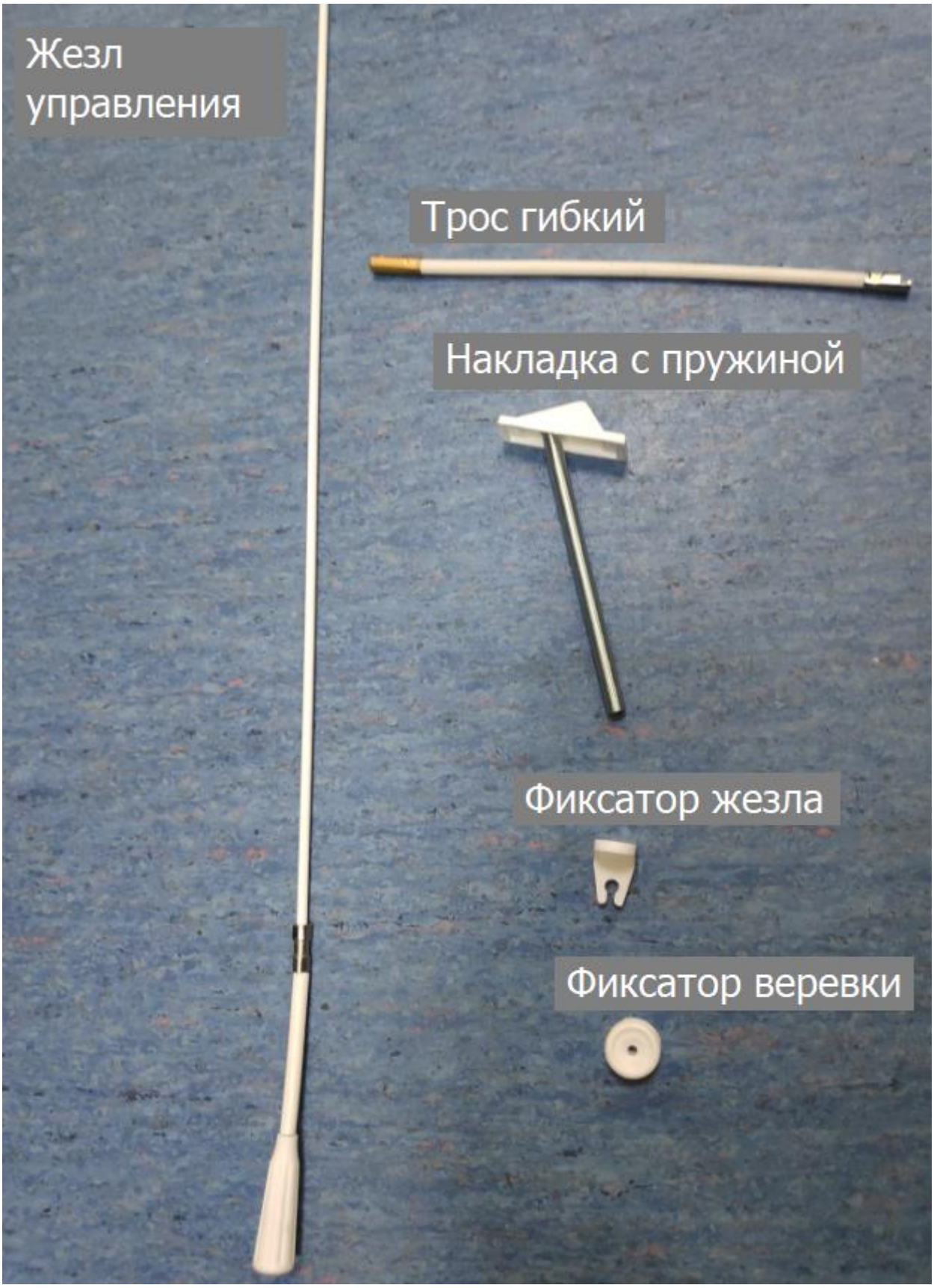

Kaleva-Space

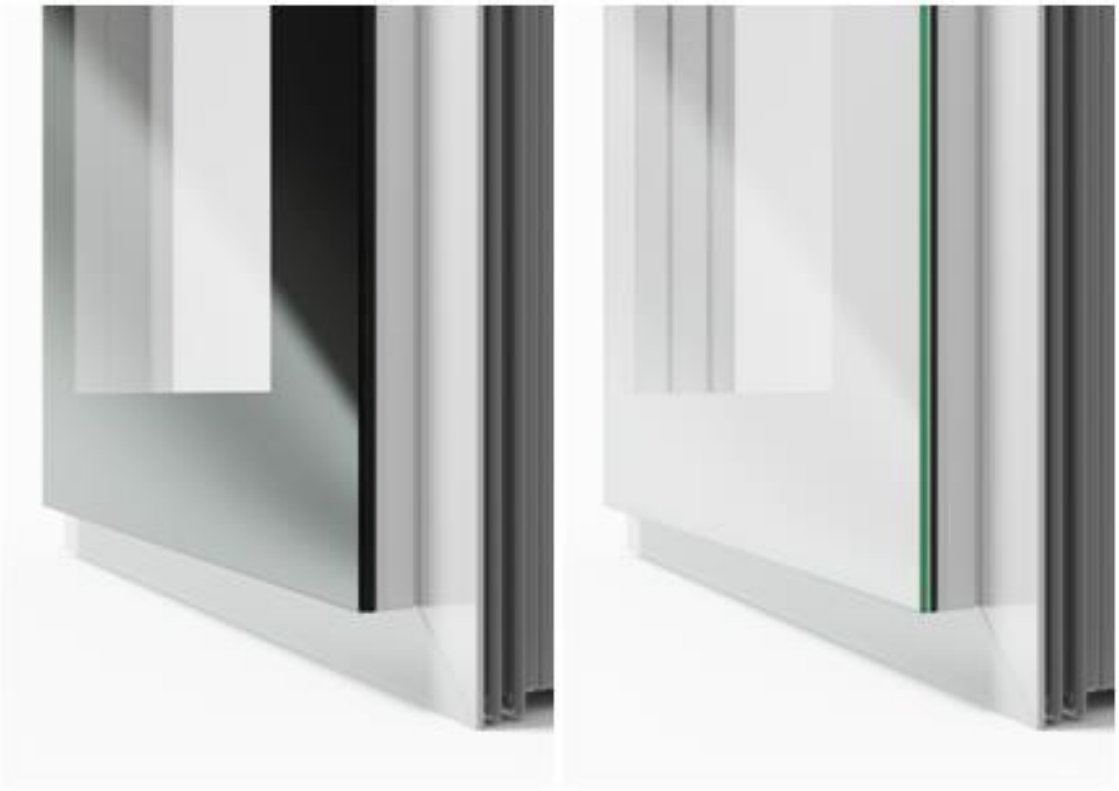

Цвет шелкографии: БЕЛЫЙ (0502-R50B)
Цвет шелкографии: ЧЕРНЫЙ (9005)
Цвет шелкографии: ЦВЕТНОЙ

Стандартный цвет профиля	Белый Цвет шелкографии на створке: БЕЛЫЙ, ЧЕРНЫЙ, ЦВЕТНОЙ
Цвета основания профиля	Белое, Покраска 3Д
Возможность цветового исполнения	**Изнутри:** Белый Цвет шелкографии на створке: БЕЛЫЙ, ЧЕРНЫЙ, ЦВЕТНОЙ **Снаружи:** Белый, Любое сочетание цветов по таблице ламинации, Любой цвет по таблице RAL
Общие ограничения по архитектурному рисунку	• Невозможно изготовление изделий с установкой импоста в створку • Невозможно изготовление арочных изделий • Невозможно изготовление изделий с углом отличным от 90° • Невозможно изготовление изделий с типом открывания «наружу» • Невозможно изготовление изделий с ручками с двух сторон и нажимными гарнитурами • Невозможно изготовление «ГЛУХОГО ОСТЕКЛЕНИЯ» • Невозможно изготовления «ГЛУХИХ СТВОРОК»
Возможные варианты открывания	Поворотно-откидное, откидное (фрамужное)
Ограничения по весу заполнения открывающихся створок (вес стеклопакета)	Максимальный вес заполнения открывающихся створок – 100 кг
Особенности изготовления	Все стеклопакеты вклеиваются в створку на двухкомпонентный силиконовый клей и двухстороннюю ленту
Применяемые стеклопакеты	8SP-24Ar-4-24Ar-4ИМ триплекс с закаленными стеклами
Доступные опции для стеклопакета	Тонированное стекло

Цвет спейсера	• Белый для белой шелкографии • Черный для черной шелкографии • Для цветной шелкографии - по выбору 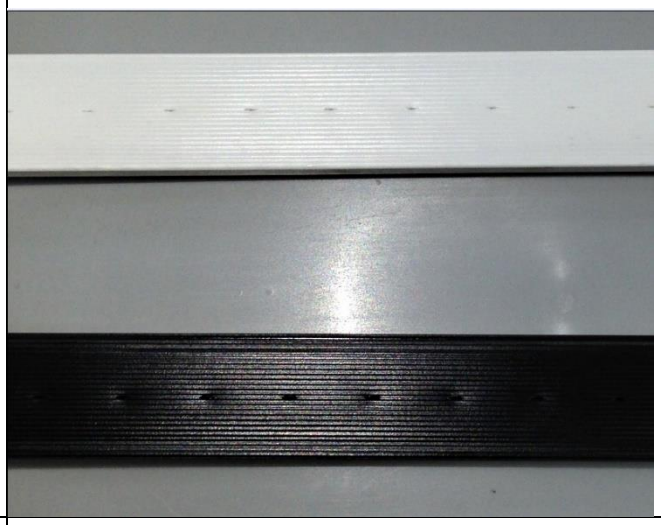
Мультифункциональное стекло	По умолчанию
Применяемые варианты комплектации фурнитурой открывающихся створок	RotoNT Designo
Ограничения для скрытолежащей фурнитуры Designo	Минимальная высота установки ручки не по центу створки – 210 мм
Установка блокировщика ошибочного открывания (БОО)	Устанавливается на все наклонно-поворотные створки, высота которых более 661 мм
Возможности по установке многоступенчатого микропроветривателя (МДО)	Минимальная высота створки для установки МДО: - при установке ручки по центру – 561мм

Возможности по установке блокиратора поворота (детского замка)	Установка НЕ ВОЗМОЖНА
Возможности по установке магнитной балконной защёлки	Штатно возможно установить магнитную защёлку только в створки, высота которых более 1640 мм Все остальные случаи требуют предварительного согласования в ПТО
Возможности по установке балконной ручки-зацеп	Возможно установить ручку-зацеп Deco
Возможность установки ограничителя наклона поворота створки (ОНП)	Возможно Цвет белый
Установка ограничителя поворота Designo 90°	**УСТАНАВЛИВАЕТСЯ НА ВСЕ ПОВОРОТНЫЕ И ПОВОРОТНО-ОТКИДНЫЕ СТВОРКИ ПО УМОЛЧАНИЮ**
Используемые оконные ручки	

Цвет ручки Стальной Цвет ручки Белый Цвет ручки черный	Hoppe Dallas HOP3637.54 Hewi S-Glass белая (на заказ, сроки согласовываются с ПТО) S-GlassW Hewi S-Glass черная (на заказ, сроки согласовываются с ПТО) S-GlassB
Особенности изготовления каленых стекол	Если оба размера створки более 500мм, то край стекла полированный Если хотя бы один размер створки менее 500мм, то край стекла матовый 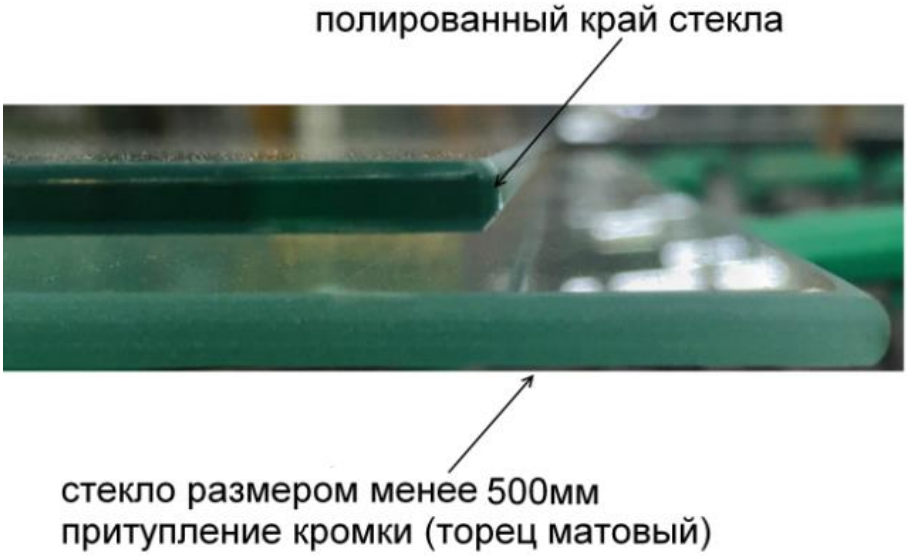

Технические характеристики

Продукт	KALEVA-SPACE
Кол-во камер профильной системы	4
Строительная глубина	70 мм
Коэффициент сопротивления теплопередаче (ПВХ профиль + армирования + уплотнения + часть стеклопакета с дистанционными рамками+ фурнитура, без импоста)	0,71
Коэффициент сопротивления теплопередаче (среднестатистическое изделие со стеклопакетом 8SP-24Ar-4-24Ar-CGSolar4) 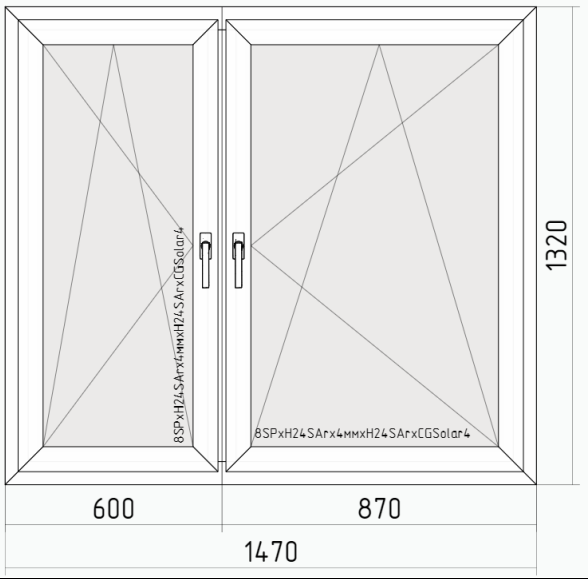	Расчетный показатель - 0,78 м^2°С/Вт

Применяемые профили

Невозможно арочное исполнение
1. Профиль коробки. Коробка 64 арт. 701901 Армирование 35x25, см. таблицу

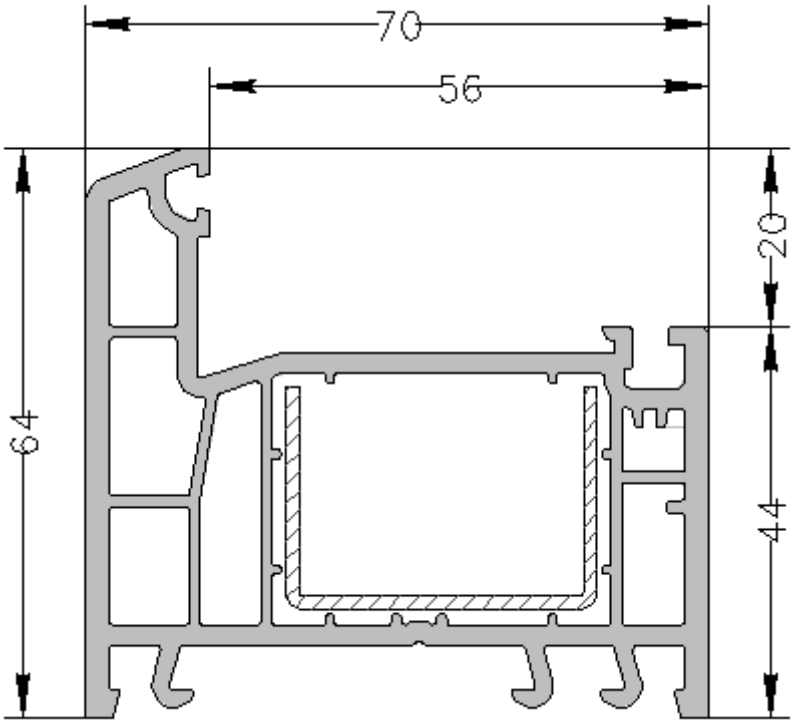

таблица армирования

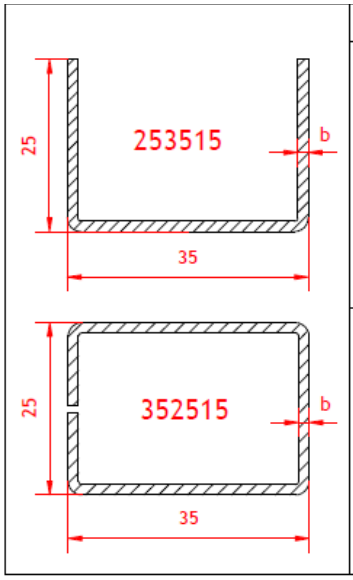

	Рама Standart, Vita, Design, Design +, Titan, Titan +, Combo, ВД, ОД									
	артикул арм. профиля	толщина b (мм)	Параметр (указывает менеджер)						Моменты инерции	
			Автоматич.	1.2мм	1.4мм	1.8мм	1.4мм замк.	1.8мм замк.	Jx см⁴	Jy см⁴
Белый профиль	253515.12	1.2мм		✓					2.02	0.64
	253515.14	1.4мм	✓		✓				2.37	0.75
	253515.18	1.8мм				✓			2.90	0.93
	352515.14	1.4мм					✓		2.76	1.62
	352515.18	1.8мм						✓	3.26	1.94
	артикул арм. профиля	толщина b (мм)	Параметр (указывает менеджер)						Моменты инерции	
			Автоматич.	1.2мм	1.4мм	1.8мм	1.4мм замк.	1.8мм замк.	Jx см⁴	Jy см⁴
Цветной профиль	253515.12	1.2мм		✗					2.02	0.64
	253515.14	1.4мм	✓		✓				2.37	0.75
	253515.18	1.8мм				✓			2.90	0.93
	352515.14	1.4мм					✓		2.76	1.62
	352515.18	1.8мм						✓	3.26	1.94

2. Профиль створки. Створка 49 Арт. 703902 Армирование 32*39*1.5 Jx=3.32 Jy=0.92

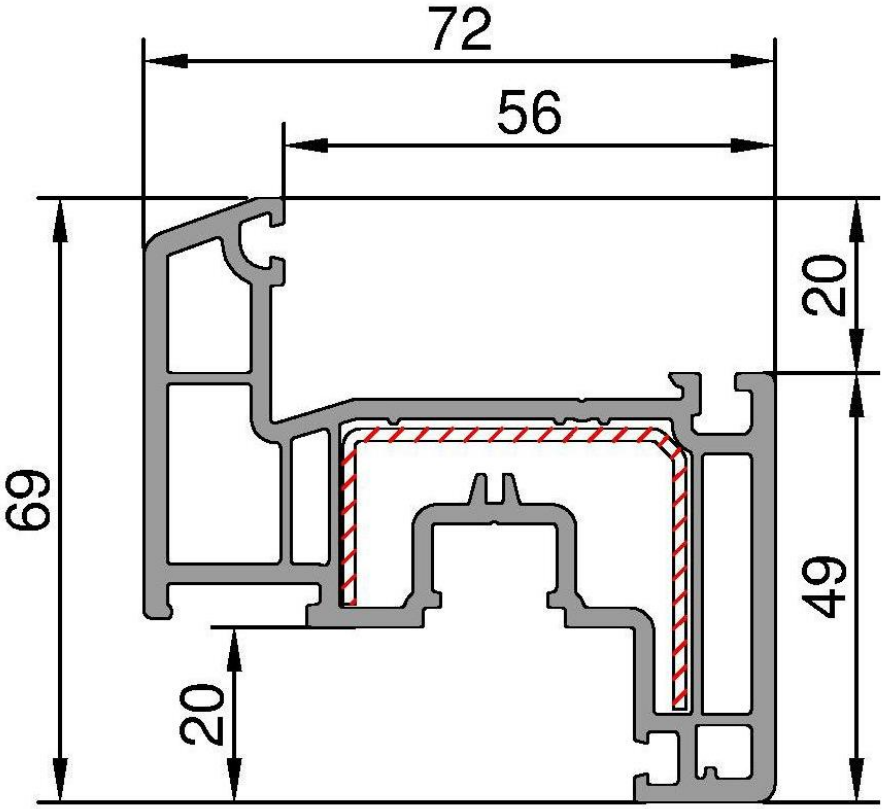

3. Профиль импоста. Импост 78 арт. 702903. Армирование 35x25 см. таблицу

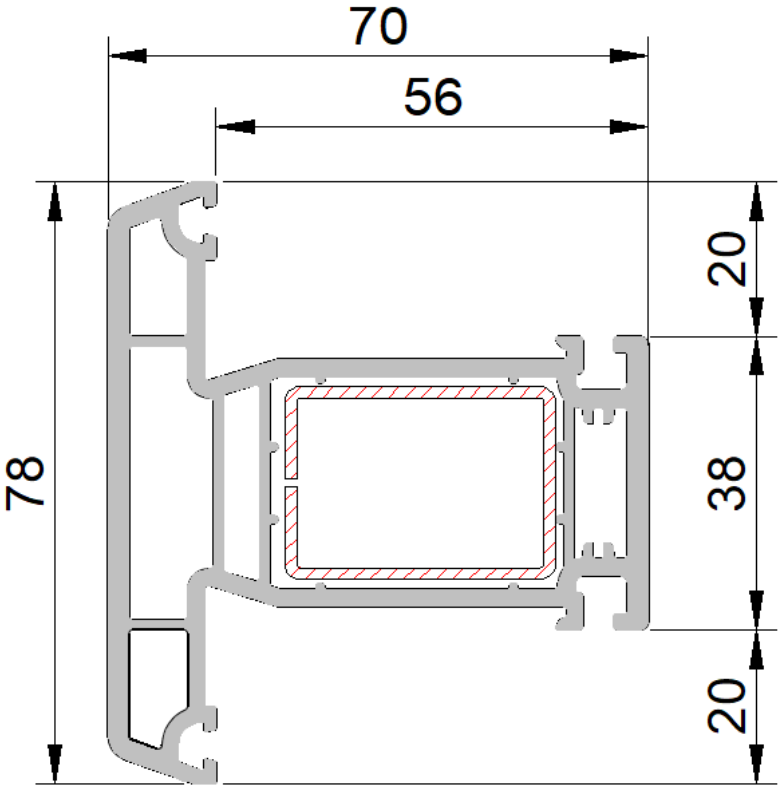

таблица армирования

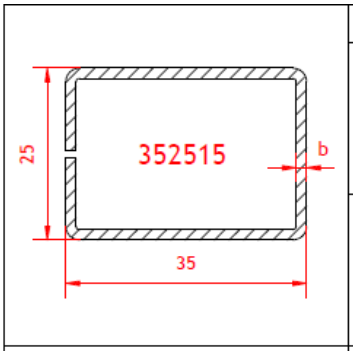

Импост Standart, Vita, Design, Design +, Titan, Titan +, Combo, ВД, ОД										
Белый проф.	артикул арм. профиля	толщина b (мм)	Параметр (указывает менеджер)						Моменты инерции	
			Автоматич.	1.2мм	1.4мм	1.8мм	1.4мм замк.	1.8мм замк.	Jx см⁴	Jy см⁴
	352515.14	1.4мм	✓	П-образное армирование не используется			✓		2.76	1.62
	352515.18	1.8мм						✓	3.26	1.94
Цветной проф.	артикул арм. профиля	толщина b (мм)	Параметр (указывает менеджер)						Моменты инерции	
			Автоматич.	1.2мм	1.4мм	1.8мм	1.4мм замк.	1.8мм замк.	Jx см⁴	Jy см⁴
	352515.14	1.4мм	✓	П-образное армирование не используется			✓		2.76	1.62
	352515.18	1.8мм						✓	3.26	1.94

4. Упорный профиль 62. Арт S-546.04

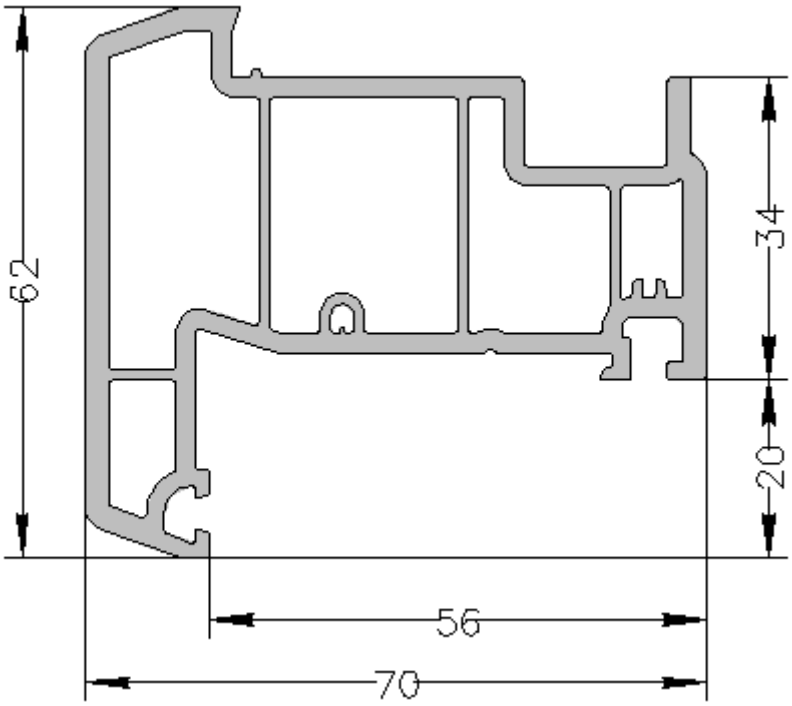

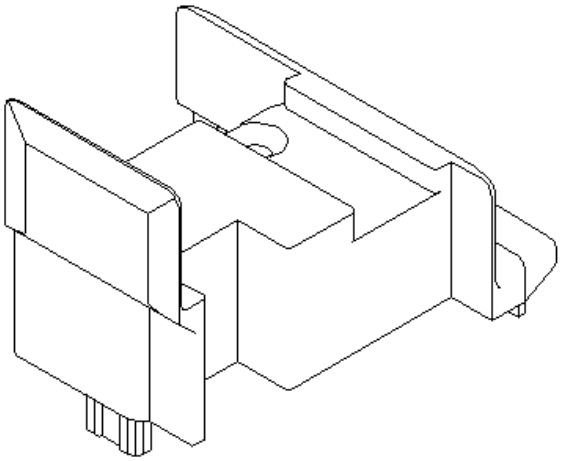

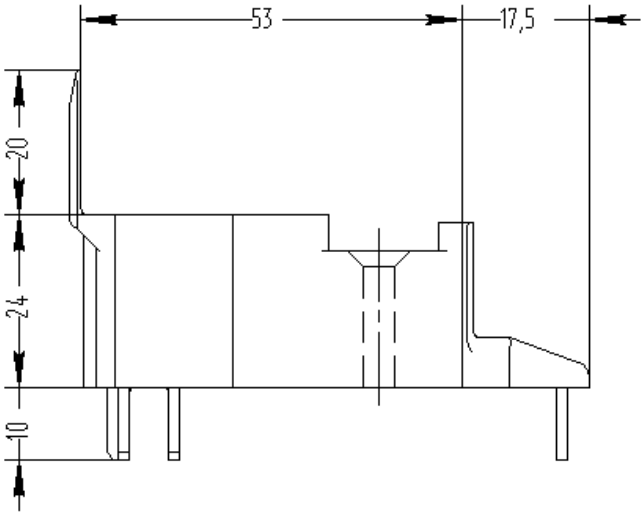

Арт. S-54601L левый белый
Арт. S-54601R правый белый
Колпачок торцевой профиля упорного 62 S-546,

Определение положения торцевых колпачков на изделии:
Если правая створка независимая, то верхний колпачок (крышка штульпа) левый (арт. S-54601L), нижний колпачок (крышка штульпа) правый (арт. S-54601R)
Если левая створка независимая, то верхний колпачок (крышка штульпа) правый (арт. S-54601R), нижний колпачок (крышка штульпа) левый (арт. S-54601L)

Чертежи узлов

Коробка 64 + створка Z49

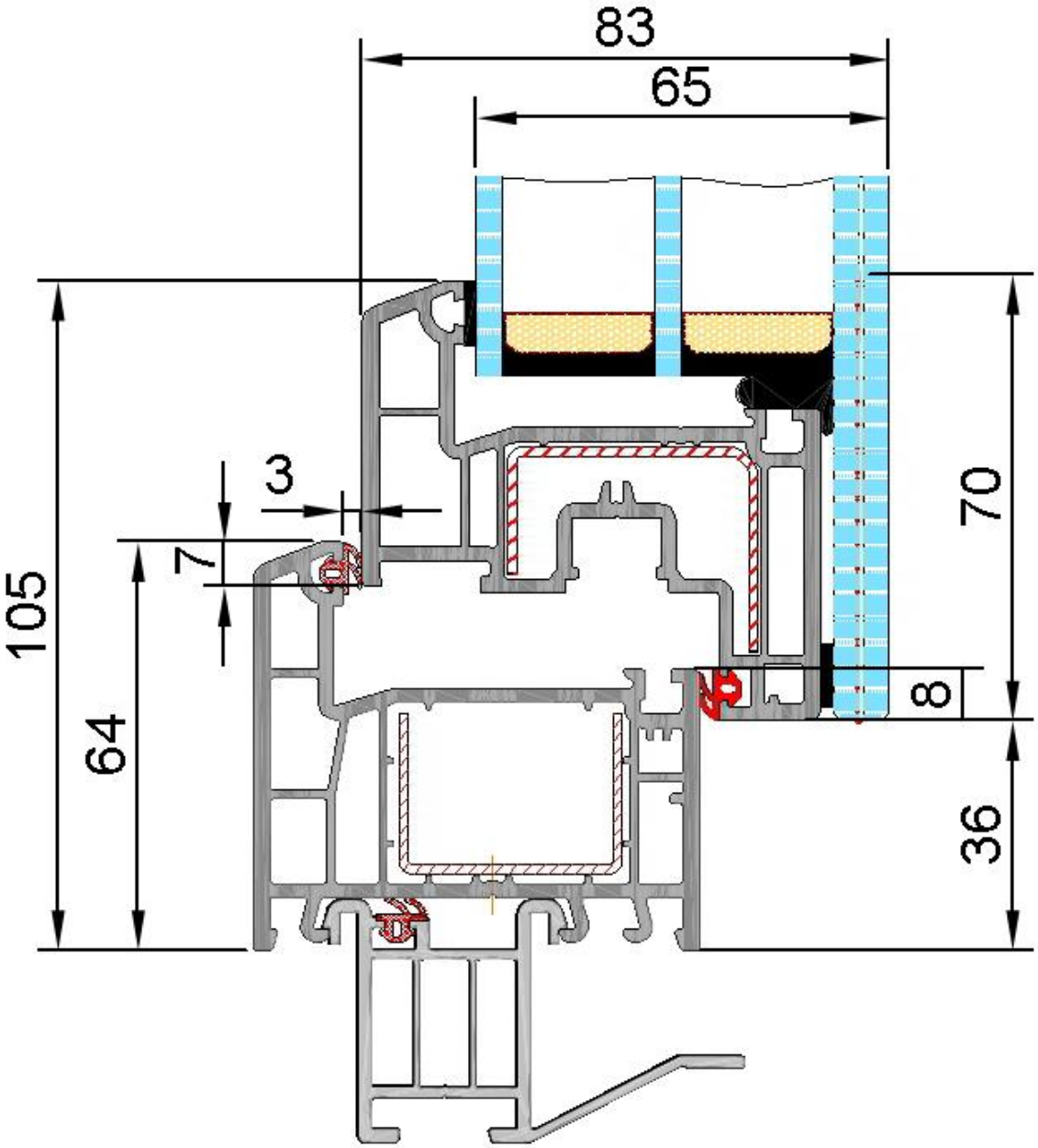

Импост 78 + створка Z49

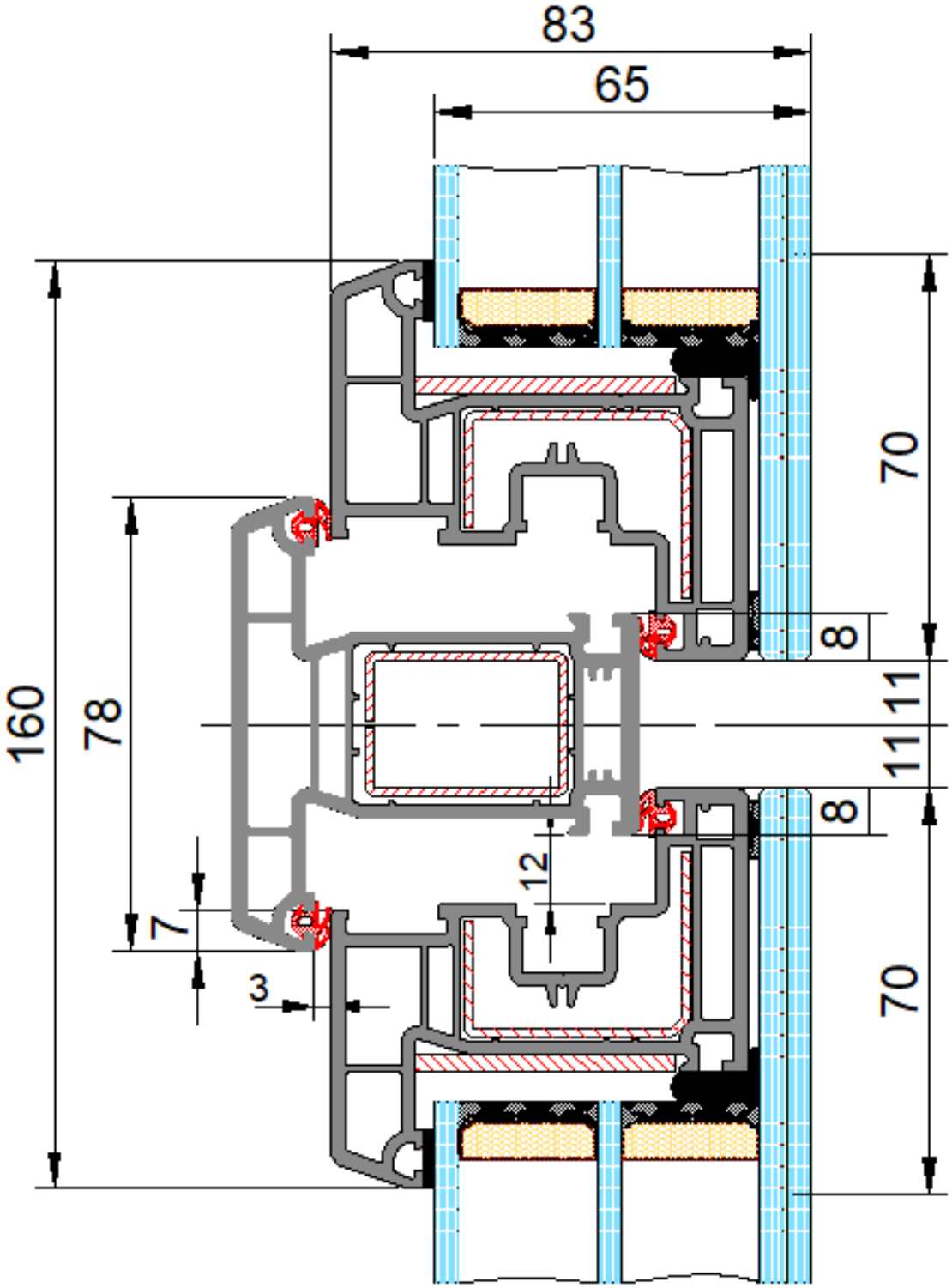

Упорный профиль 62 + створка Z49

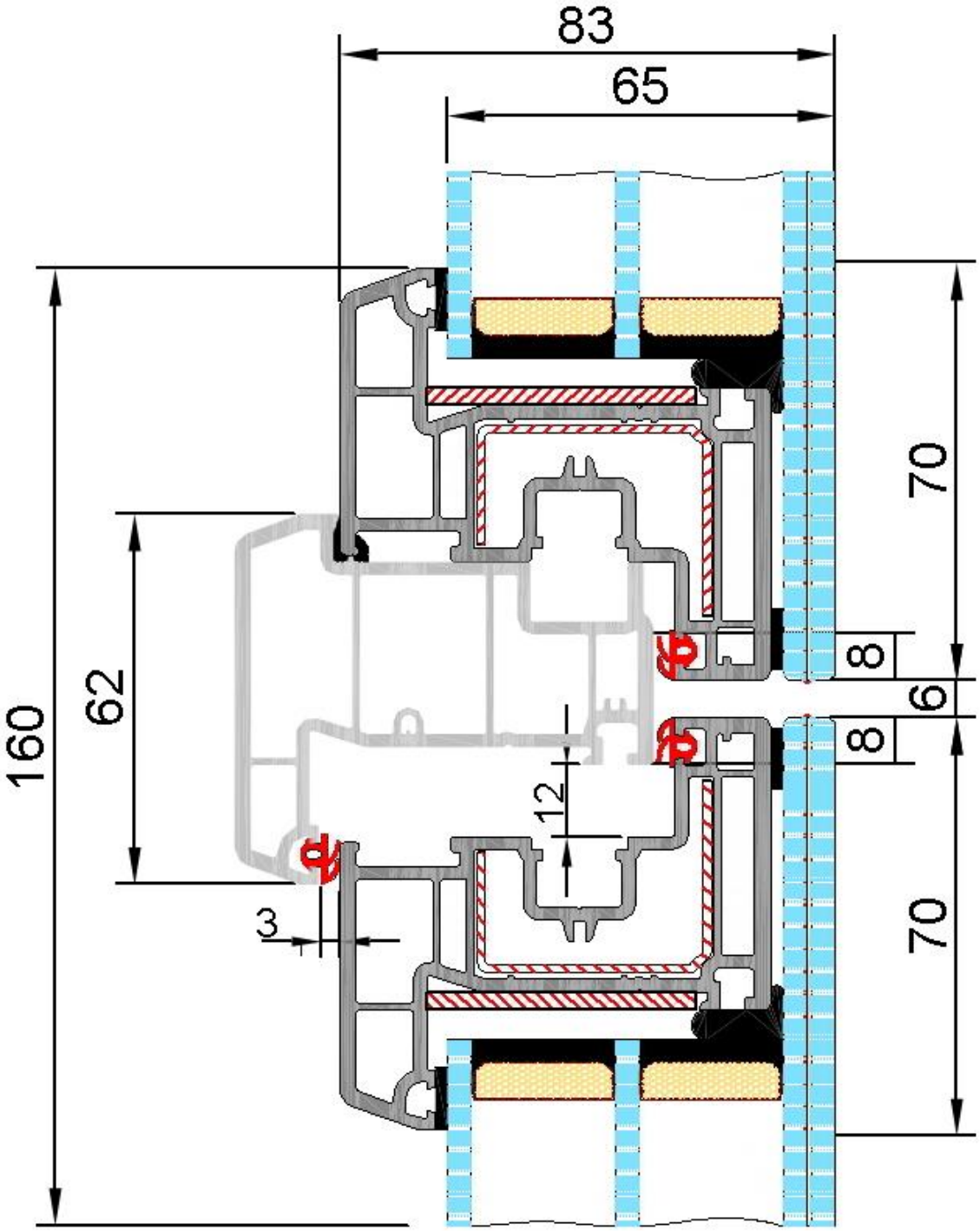

Ограничения по размерам

Общие ограничения по максимальным размерам изделий.	• Максимальная площадь изделия – шесть кв.м (белое) • Максимальная площадь изделия – четыре кв.м (цветное) • Максимальный линейный размер изделия – три метра (белое) • Максимальный линейный размер изделия – два с половиной метра (цветное только снаружи)
Ограничения по минимальным размерам изделий	• Минимальный размер створки поворотного открывания 450 X 420 мм • Минимальный размер зависимой створки поворотного открывания 535 X 420 мм • Минимальный размер створки поворотно-откидного открывания 535 X 420 мм • Минимальный размер фрамужного открывания 420 X 450 мм

Створки без штульпового исполнения

Ограничения по максимальным размерам открывающихся створок
белого цвета (кроме исполнения со штульпом)

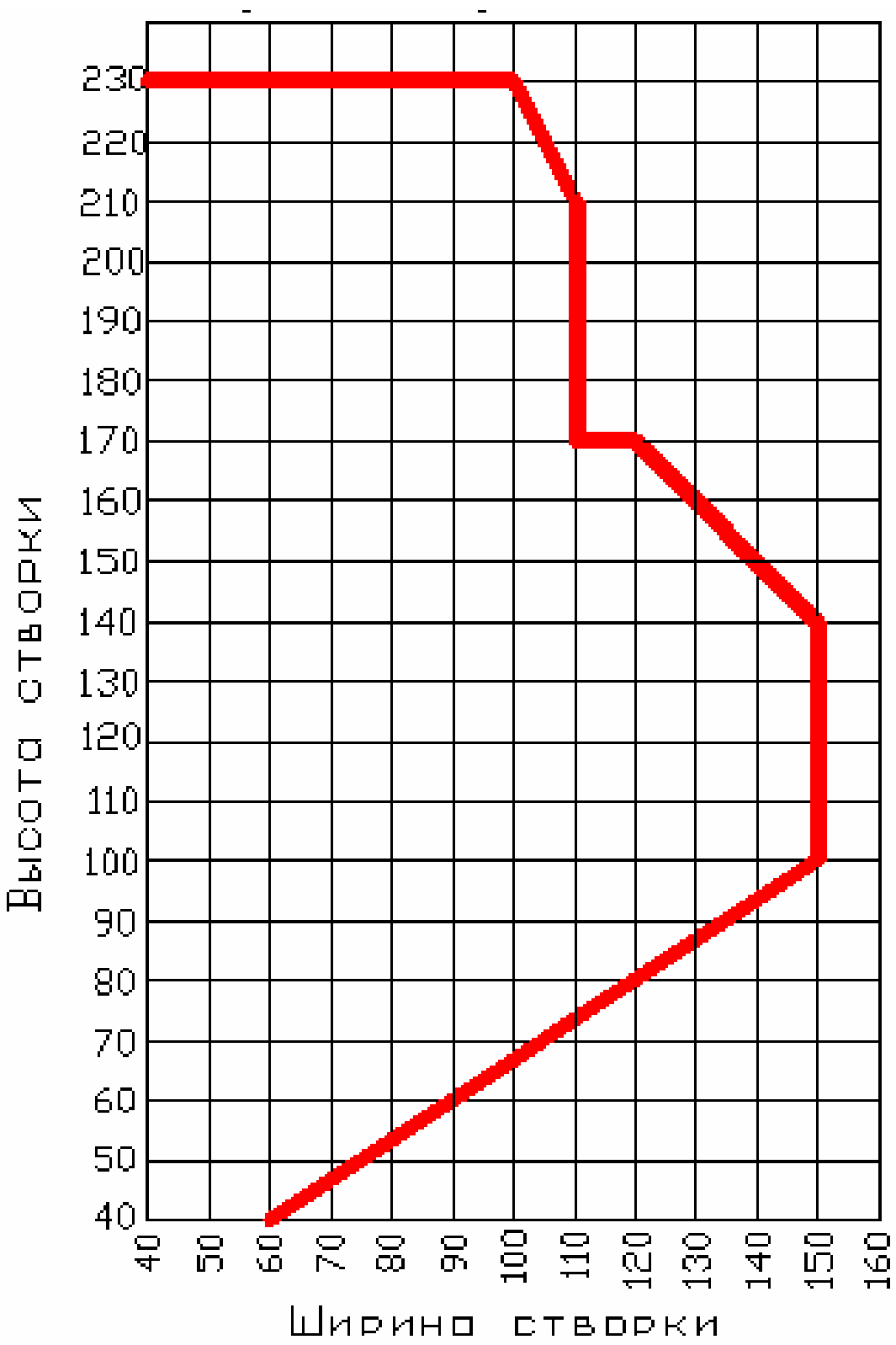

Ограничения по максимальным размерам открывающихся створок **цветных изделий** (кроме исполнения со штульпом)

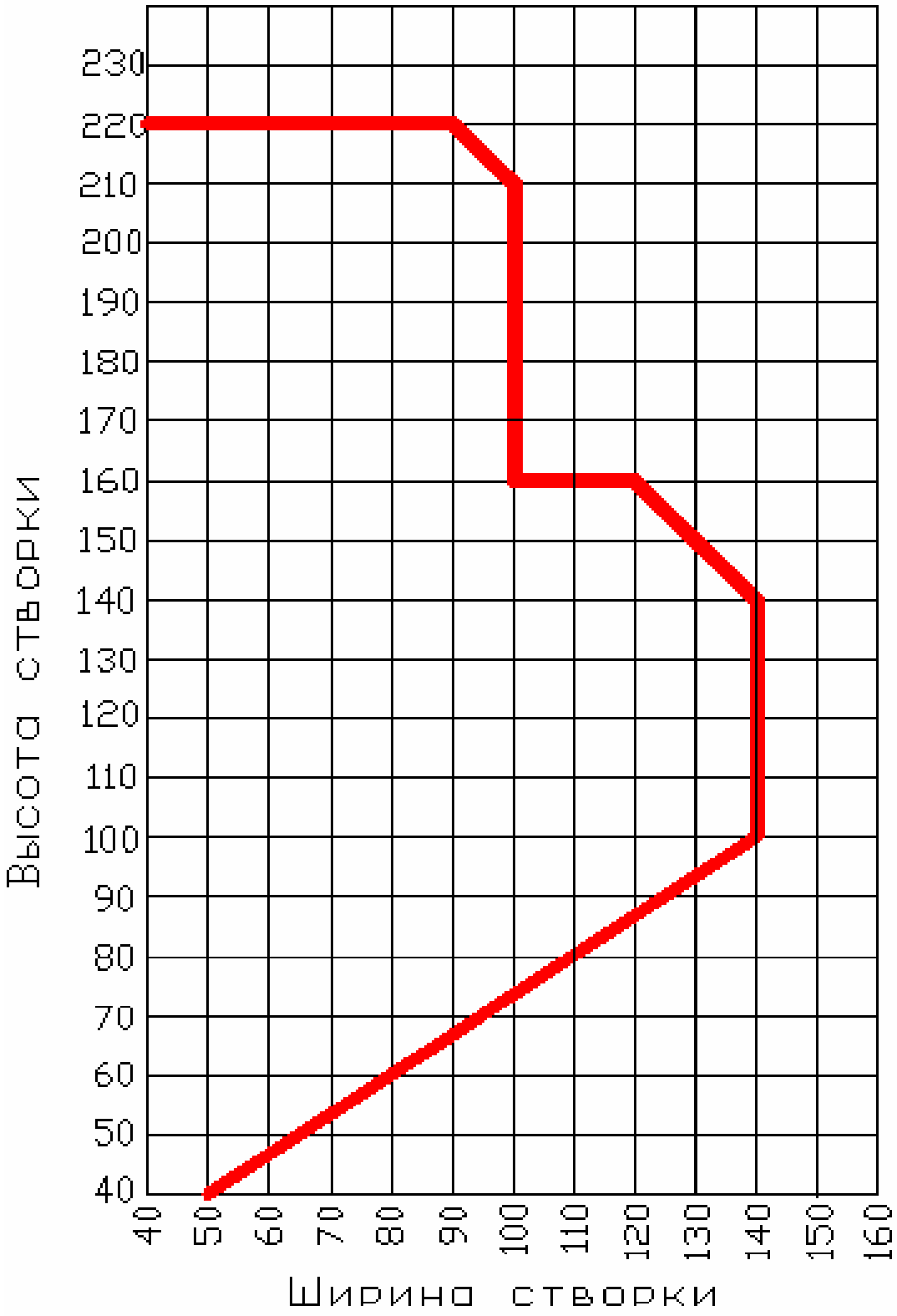

Створки с упорным профилем

Ограничения по максимальным размерам открывающихся створок **белого цвета** для исполнения со штульпом

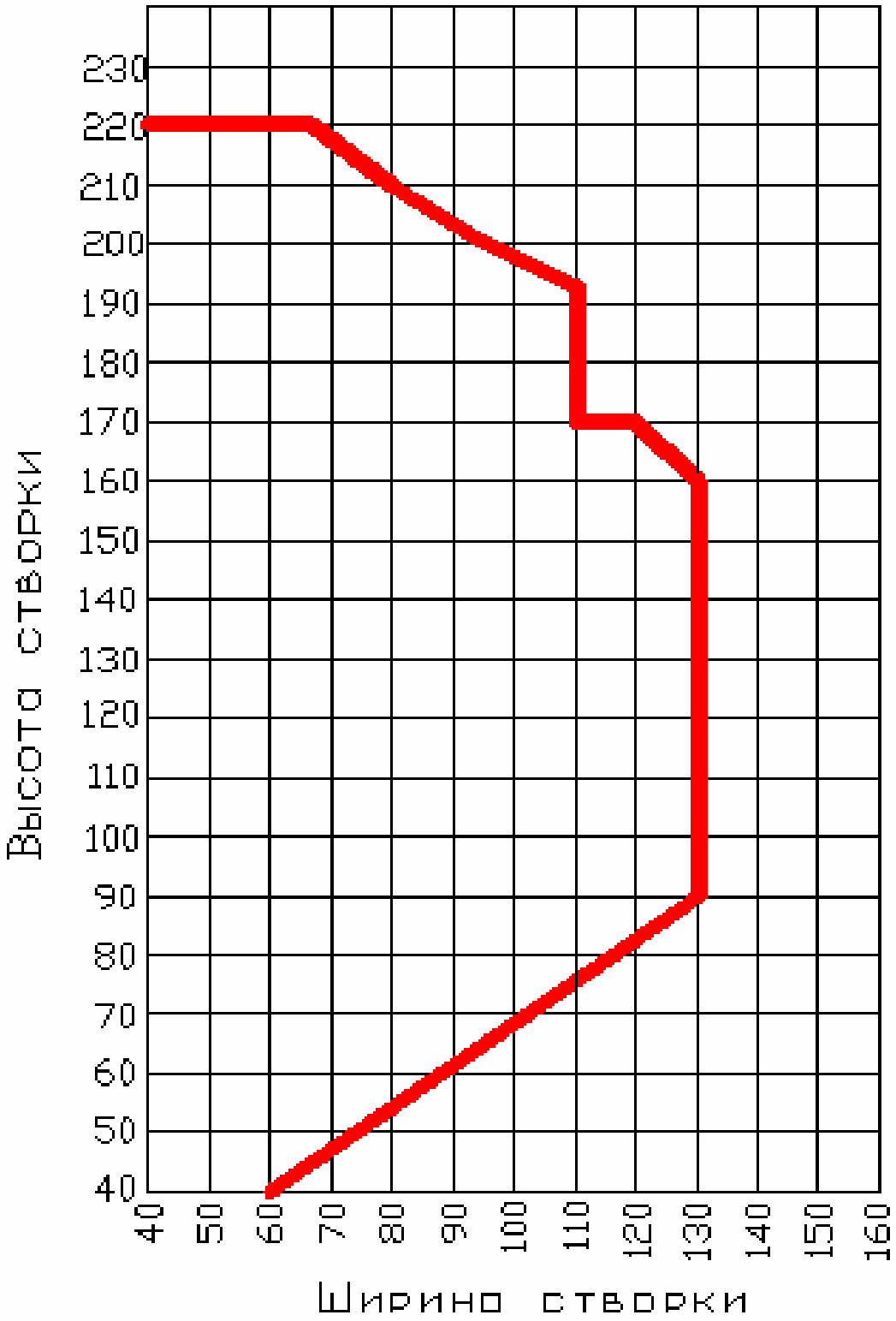

Ограничения по максимальным размерам открывающихся створок **цветных изделий** для исполнения со штульпом

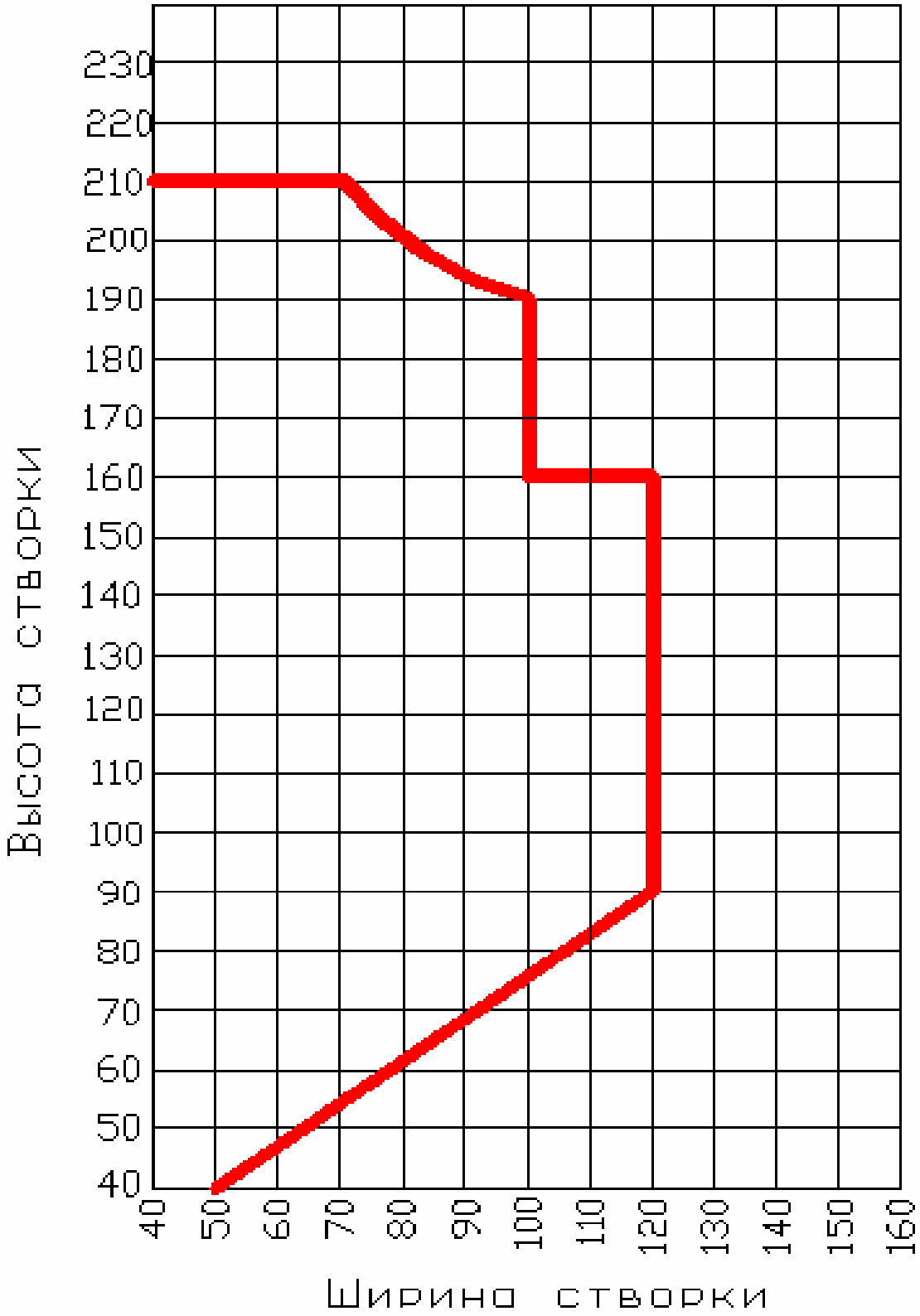

Створки с фрамужным открыванием

Ограничения по максимальным размерам открывающихся створок
белого цвета для фрамужного исполнения

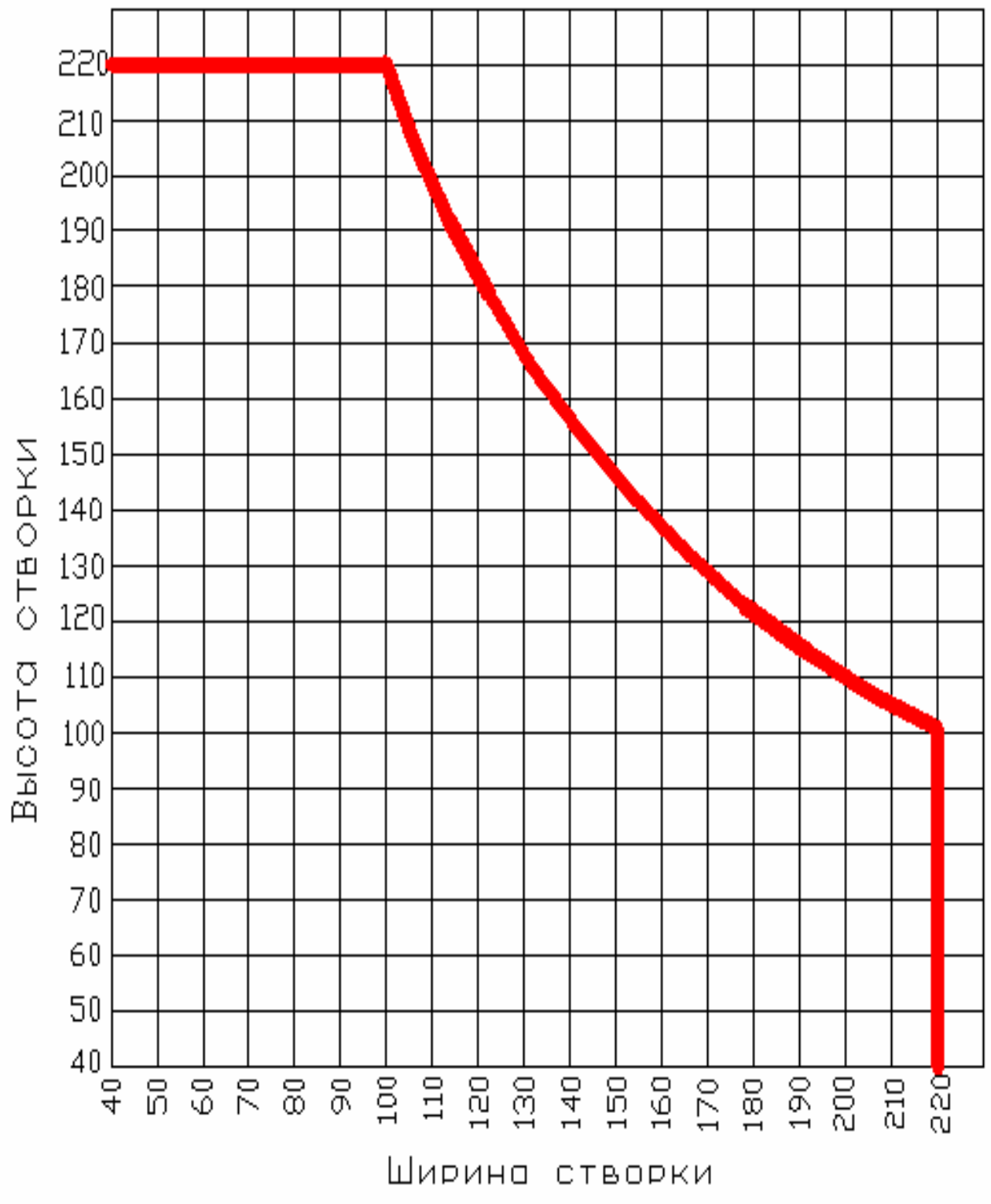

Ограничения по максимальным размерам открывающихся створок
цветных изделий для **фрамужного исполнения**

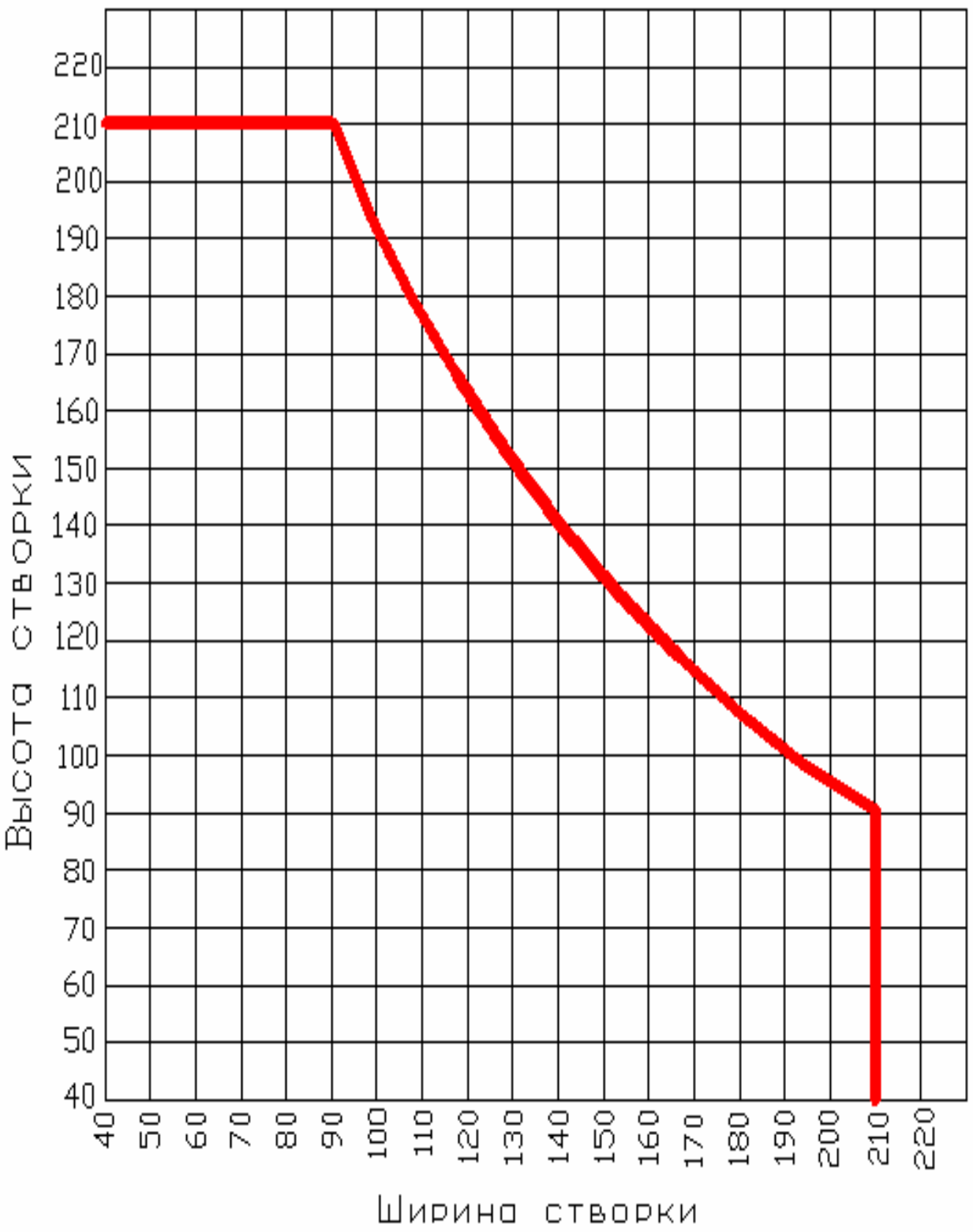

Kaleva-Vario

Paris

Milan

Stockholm

Стандартный цвет профиля	Изнутри: Ламинация Снаружи: Белый
Цвет основания профиля	Белое, Серое, Карамельное, Коричневое, Покраска 3Д Распашное (штульповое) открывание доступно только с белым, карамельным и коричневым основанием Т.к. нет упорного профиля 62 на сером основании, то распашное открывание (безимпостное) с серым основанием недоступно
Возможность цветового исполнения	**Изнутри:** Любое сочетание цветов по таблице ламинации **Снаружи:** Белый, Любое сочетание цветов по таблице ламинации, Любой цвет по таблице RAL (включая металлики)
Общие ограничения по архитектурному рисунку	Невозможно изготовление изделий с установкой импоста в створку Невозможно изготовление арочных изделий Невозможно изготовление изделий с углом отличным от 90° Невозможно изготовление изделий с типом открывания «наружу» Невозможно изготовление изделий с ручками с двух сторон и нажимными гарнитурами Невозможно изготовление «ГЛУХОГО ОСТЕКЛЕНИЯ» Невозможно изготовления «ГЛУХИХ СТВОРОК»
Возможные варианты открывания	Поворотно-откидное, откидное (фрамужное)

Ограничения по весу заполнения открывающихся створок (вес стеклопакета)	Максимальный вес заполнения открывающихся створок – 100 кг
Применяемые стеклопакеты	Стеклопакеты толщиной только 40 мм
Доступные опции для стеклопакета	• спейсер бронза • спейсер белый • тонированное стекло (все используемые виды) • тонированная пленка • внутренняя раскладка с амортизаторами (8мм) • внутренняя раскладка «Varsavia» • витражное стекло • многофункциональное стекло • акустический триплекс • закаленное стекло • Private Glass
Применяемые варианты комплектации фурнитурой открывающихся створок	RotoNT Designo
Ограничения для скрытолежащей фурнитуры Designo	Минимальная высота установки ручки не по центу створки – 210 мм
Установка блокировщика ошибочного открывания (БОО)	Устанавливается на все наклонно-поворотные створки, высота которых более 661 мм
Возможности по установке многоступенчатого микропроветривателя (МДО)	Минимальная высота створки для установки МДО: - при установке ручки по центру – 561 мм
Возможности по установке блокиратора поворота (детского замка)	Установка возможна

Возможности по установке магнитной балконной защёлки	Штатно возможно установить магнитную защёлку только в створки, высота которых более 1640 мм Все остальные случаи требуют предварительного согласования в РКО
Возможность установки ограничителя наклона поворота створки (ОНП)	Установка возможна.
Установка ограничителя поворота Designo 90	**УСТАНАВЛИВАЕТСЯ НА ВСЕ ПОВОРОТНО-ОТКИДНЫЕ СТВОРКИ ПО УМОЛЧАНИЮ**
Используемые оконные ручки	См. в разделе: Ручки Kaleva-Vario

Технические характеристики

Продукт	KALEVA-VARIO
Кол-во камер профильной системы	4- в коробке 5- в створке
Строительная глубина	70 мм
Коэффициент сопротивления теплопередаче (ПВХ профиль + армирования + уплотнения + часть стеклопакета с дистанционными рамками+ фурнитура, без импоста)	0,74 м^2°С/Вт
Коэффициент сопротивления теплопередаче (среднестатистическое изделие со стеклопакетом 4И-16Ar-4-12Ar-CGSolar4) 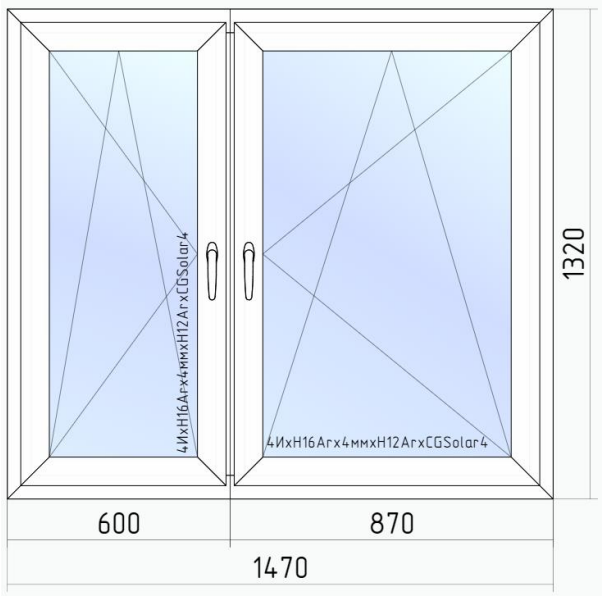 	Расчетный показатель - 0,94 м^2°С/Вт

Применяемые профили

Невозможно арочное исполнение
1. Профиль коробки. Коробка 64 арт. 701901 Армирование 35x25, см. таблицу
Цвет основания профиля - белое, коричневое, карамельное, серое

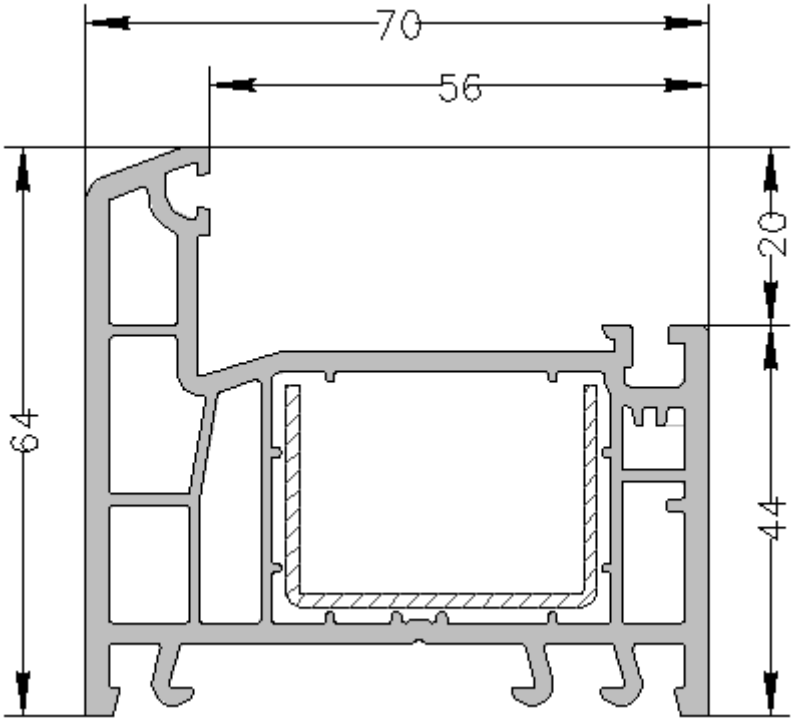

таблица армирования

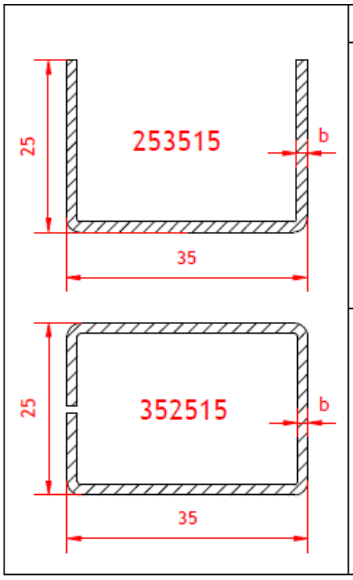

	Рама Standart, Vita, Design, Design +, Titan, Titan +, Combo, ВД, ОД									
Белый профиль	артикул арм. профиля	толщина b (мм)	Параметр (указывает менеджер)						Моменты инерции	
			Автоматич.	1.2мм	1.4мм	1.8мм	1.4мм замк.	1.8мм замк.	Jx см⁴	Jy см⁴
	253515.12	1.2мм		✓					2.02	0.64
	253515.14	1.4мм	✓		✓				2.37	0.75
	253515.18	1.8мм				✓			2.90	0.93
	352515.14	1.4мм					✓		2.76	1.62
	352515.18	1.8мм						✓	3.26	1.94
Цветной профиль	артикул арм. профиля	толщина b (мм)	Параметр (указывает менеджер)						Моменты инерции	
			Автоматич.	1.2мм	1.4мм	1.8мм	1.4мм замк.	1.8мм замк.	Jx см⁴	Jy см⁴
	253515.12	1.2мм		✗					2.02	0.64
	253515.14	1.4мм	✓		✓				2.37	0.75
	253515.18	1.8мм				✓			2.90	0.93
	352515.14	1.4мм					✓		2.76	1.62
	352515.18	1.8мм						✓	3.26	1.94

2. Профиль створки. Створка Z57 арт. 703938 Армирование 35*28, см. таблицу
Цвет основания профиля - белое, коричневое, карамельное, серое

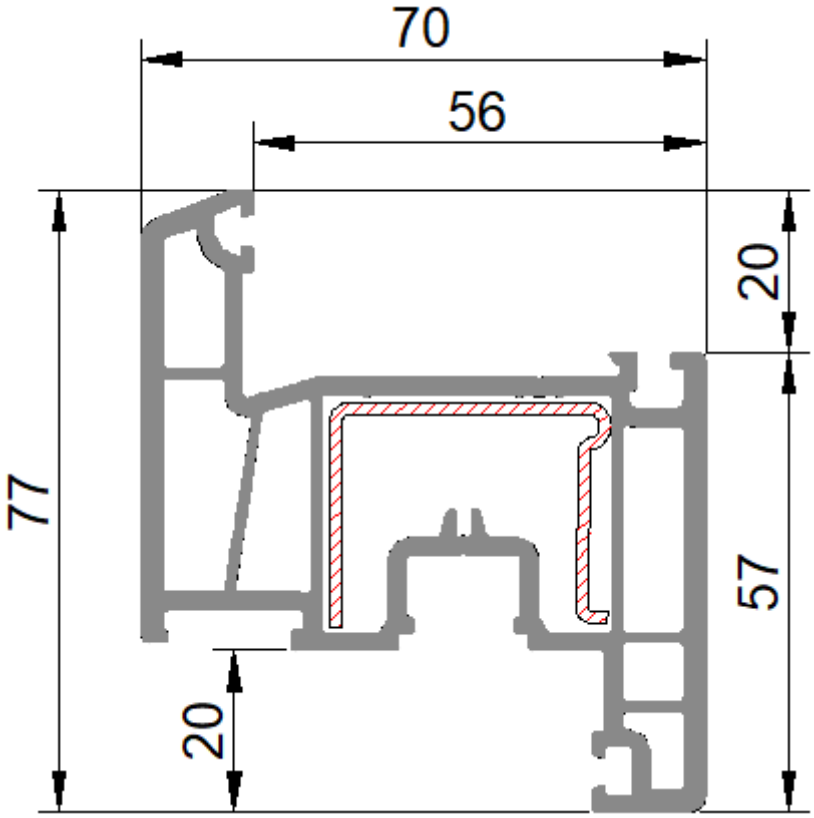

таблица армирования

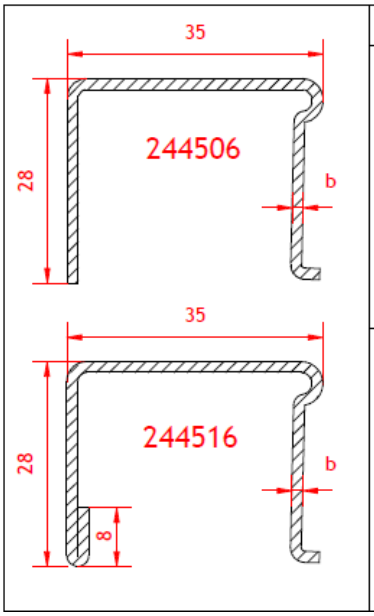

Створка оконная Profi / Standart, Vario, Combo Vario Plus

	артикул арм. профиля	толщина b (мм)	Параметр (указывает менеджер)					Моменты инерции	
			Автоматич.	1.2мм	1.4мм	усиленн.	1.8мм	Jx см4	Jy см4
Белый профиль	244506.12	1.2мм		✓				2.03	0.90
	244506.14	1.4мм	✓		✓			2.38	1.05
	244516.14	1.4мм				✓		2.56	1.25
	244516.18	1.8мм					✓	3.18	1.58

	артикул арм. профиля	толщина b (мм)	Параметр (указывает менеджер)					Моменты инерции	
			Автоматич.	1.2мм	1.4мм	усиленн.	1.8мм	Jx см4	Jy см4
Цветной профиль	244506.12	1.2мм		✗				2.03	0.90
	244506.14	1.4мм			✗			2.38	1.05
	244516.14	1.4мм	✓			✓		2.56	1.25
	244516.18	1.8мм					✓	3.18	1.58

3. Профиль импоста. Импост 78 арт. 702903. Армирование 35х25 см. таблицу
Цвет основания профиля - белое, коричневое, карамельное, серое

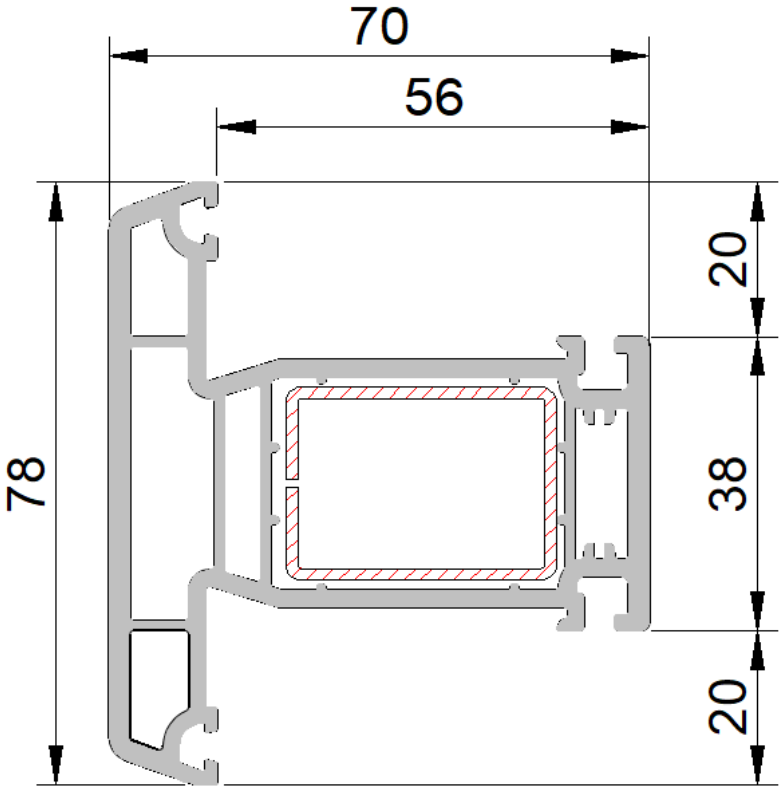

таблица армирования

	Импост Standart, Vita, Design, Design +, Titan, Titan +, Combo, ВД, ОД									
Белый проф.	артикул арм. профиля	толщина b (мм)	Параметр (указывает менеджер)						Моменты инерции	
			Автоматич.	1.2мм	1.4мм	1.8мм	1.4мм замк.	1.8мм замк.	Jx см⁴	Jy см⁴
	352515.14	1.4мм	✓	П-образное армирование не используется			✓		2.76	1.62
	352515.18	1.8мм						✓	3.26	1.94
Цветной проф.	артикул арм. профиля	толщина b (мм)	Параметр (указывает менеджер)						Моменты инерции	
			Автоматич.	1.2мм	1.4мм	1.8мм	1.4мм замк.	1.8мм замк.	Jx см⁴	Jy см⁴
	352515.14	1.4мм	✓	П-образное армирование не используется			✓		2.76	1.62
	352515.18	1.8мм						✓	3.26	1.94

4. Упорный профиль 62. Арт S-546.04
Цвет основания профиля - белое, коричневое, карамельное

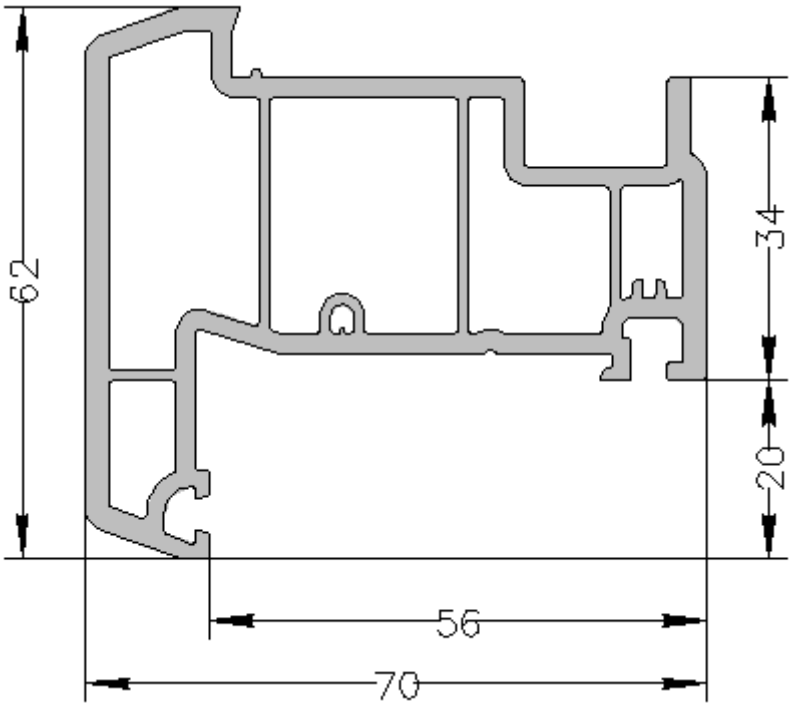

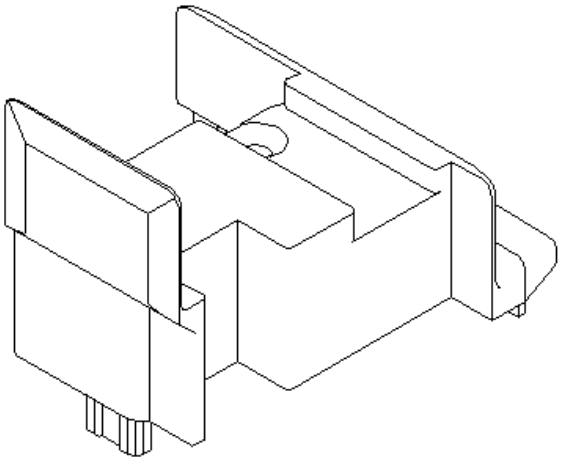

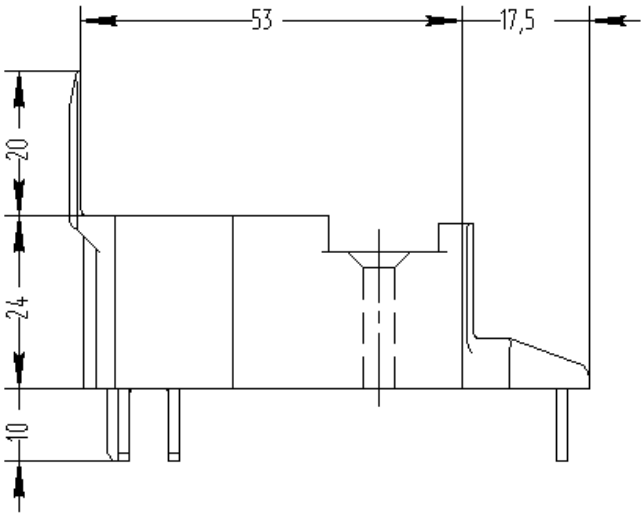

Арт. S-54601L левый белый
Арт. S-54601R правый белый
Колпачок торцевой профиля упорного 62 S-546,

Определение положения торцевых колпачков на изделии:
Если правая створка независимая, то верхний колпачок (крышка штульпа) левый (арт. S-54601L), нижний колпачок (крышка штульпа) правый (арт. S-54601R)
Если левая створка независимая, то верхний колпачок (крышка штульпа) правый (арт. S-54601R), нижний колпачок (крышка штульпа) левый (арт. S-54601L)

5. Профиль штапика.
Штапик 8,5мм арт. 707905

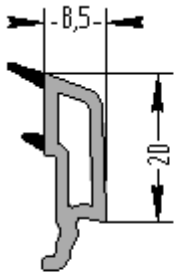

707905.21
Белое уплотнение

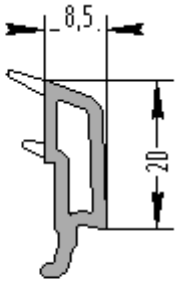

707905.11
Черное уплотнение

6. Алюминиевые накладки на профиль

Арт. А-54605

Paris

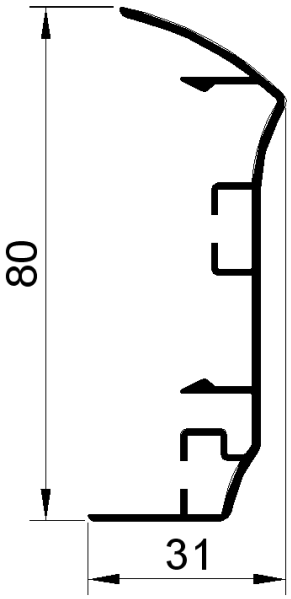

А-54606

Milan

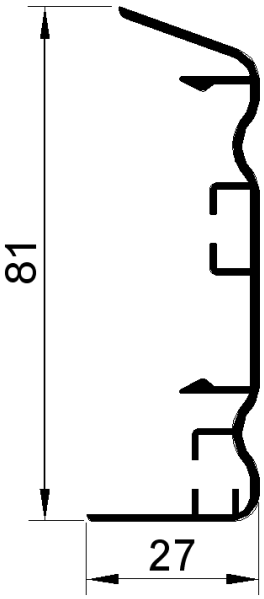

А-54607

Stockholm

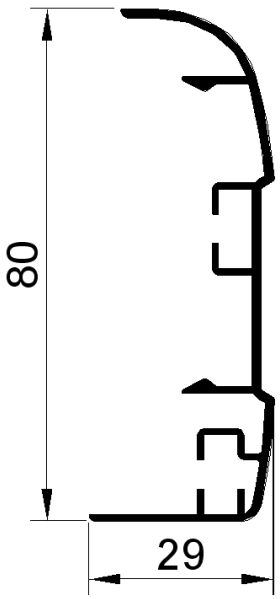

Чертежи узлов Vario-Paris

Коробка 64 + створка Z57 + накладка

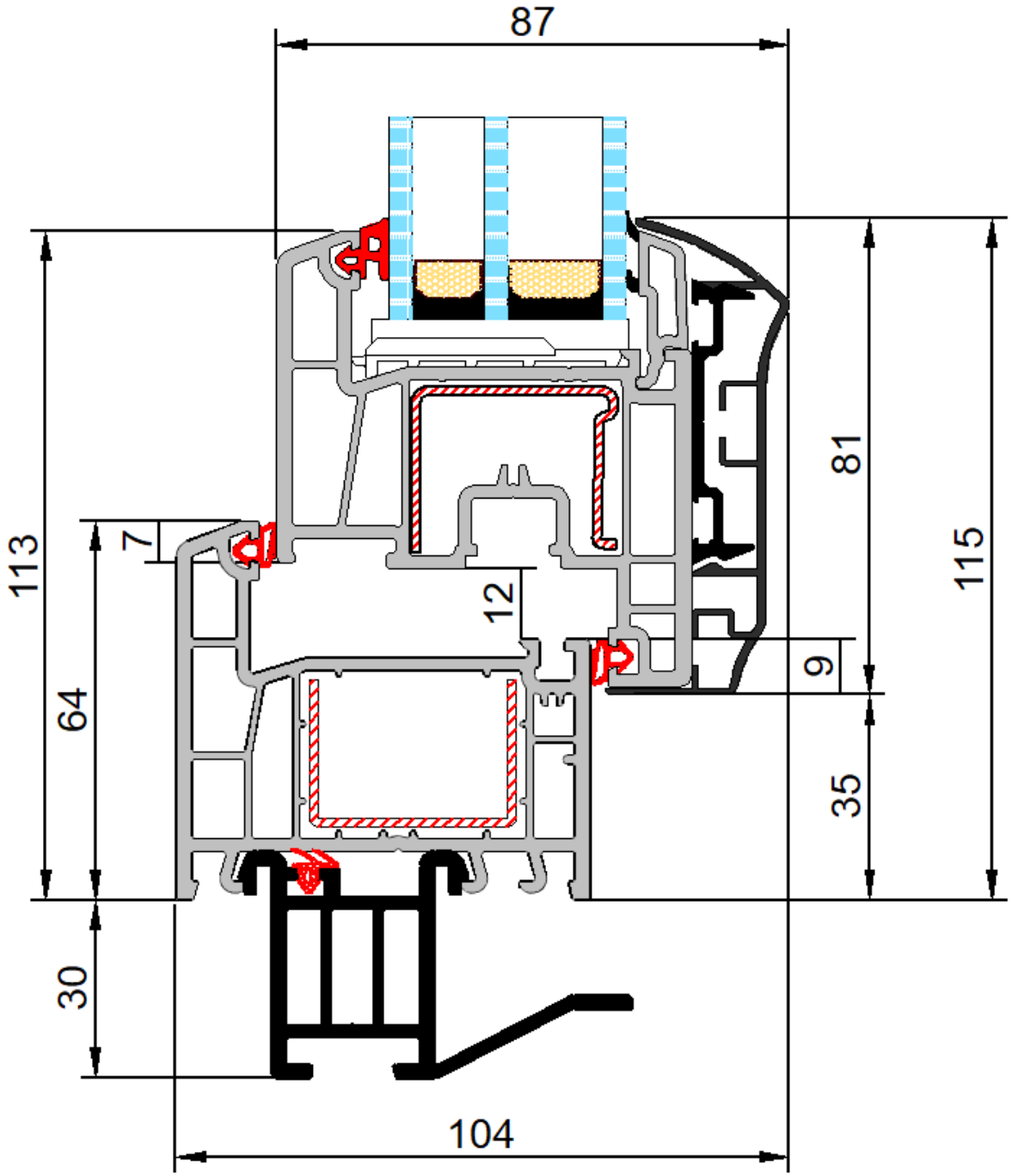

Импост 78 + створка Z57 + накладка

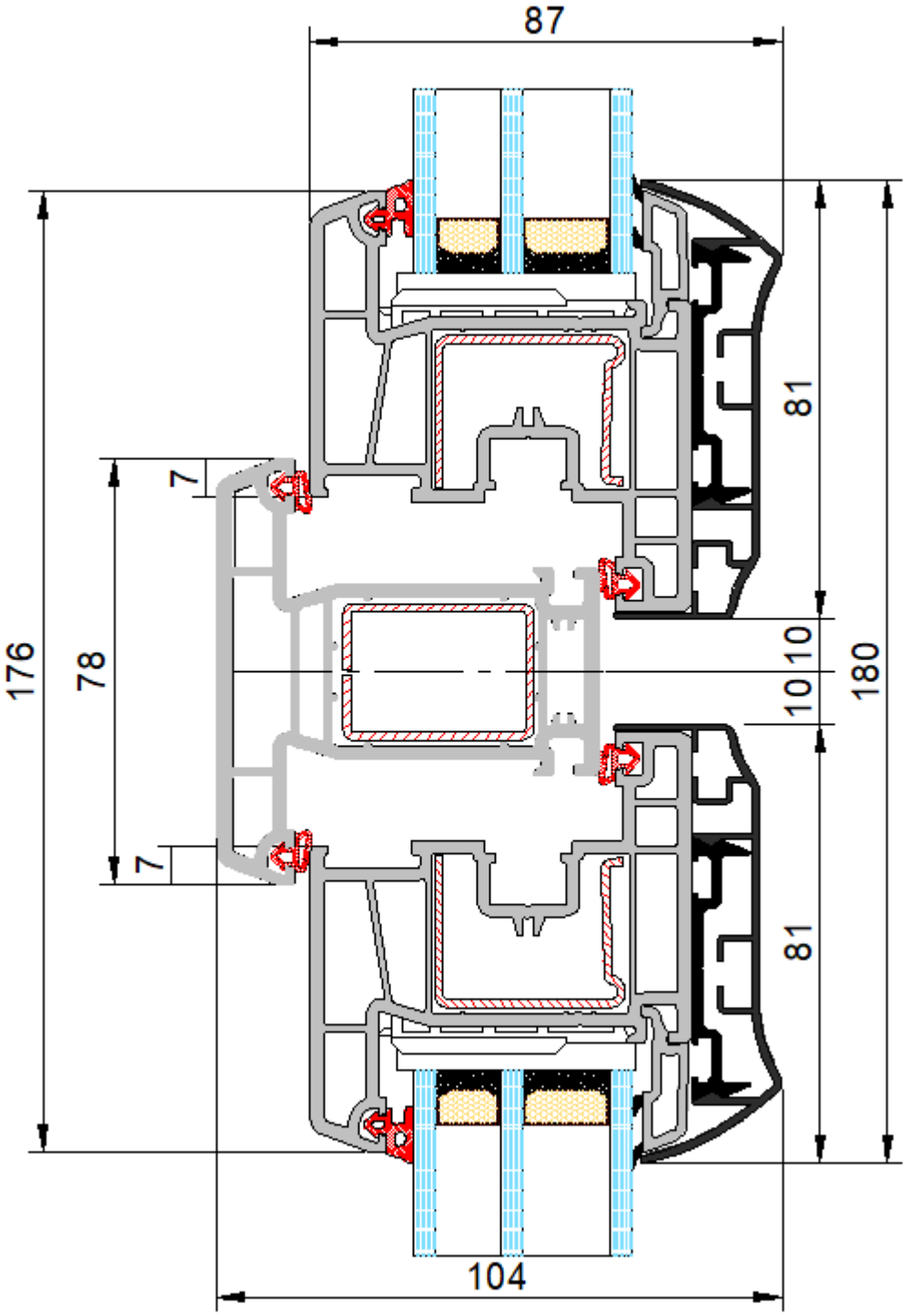

Упорный профиль 62 + створка Z57 + накладка

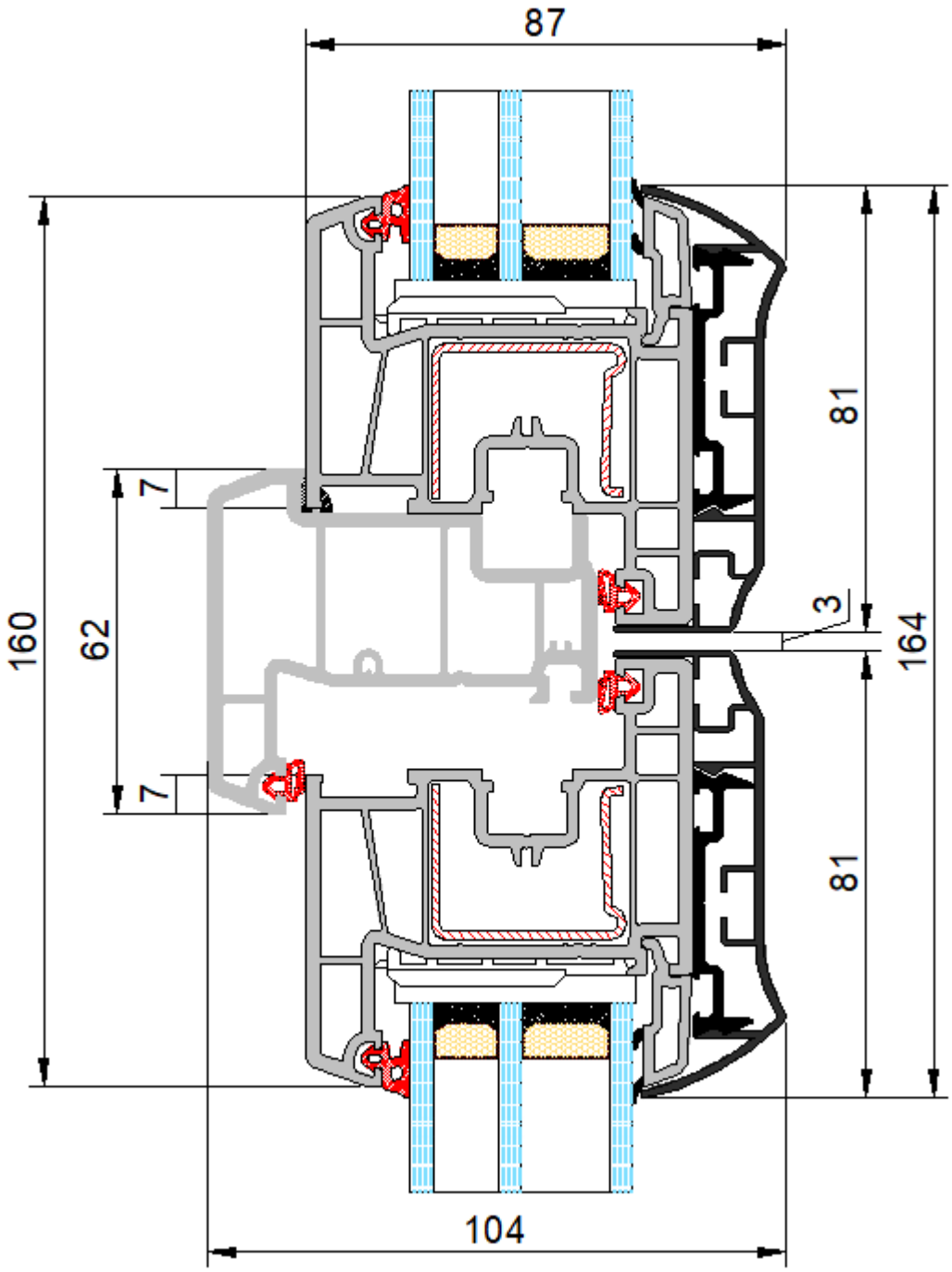

Чертежи узлов Vario-Milan

Коробка 64 + створка Z57 + накладка

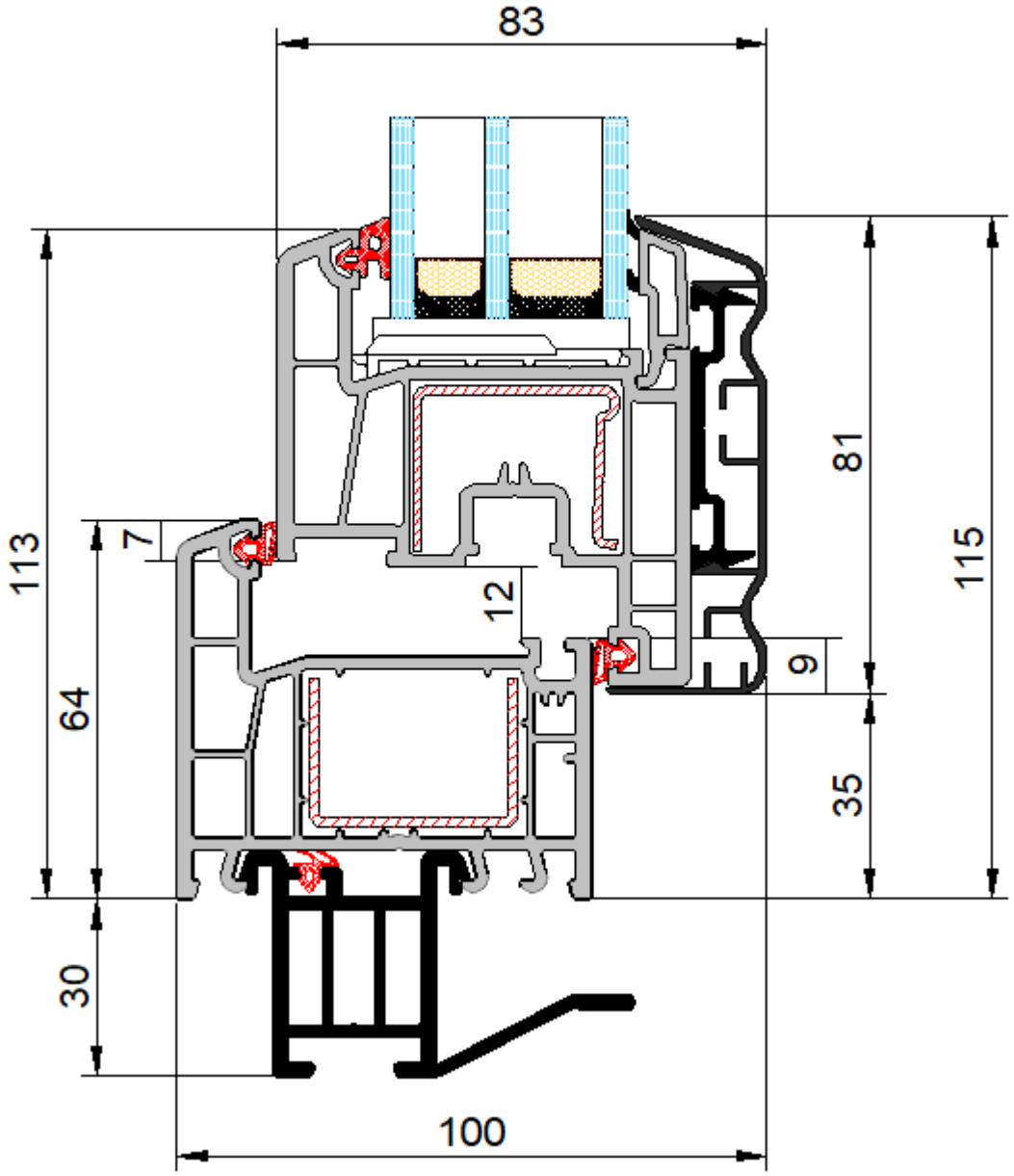

Импост 78 + створка Z57 + накладка

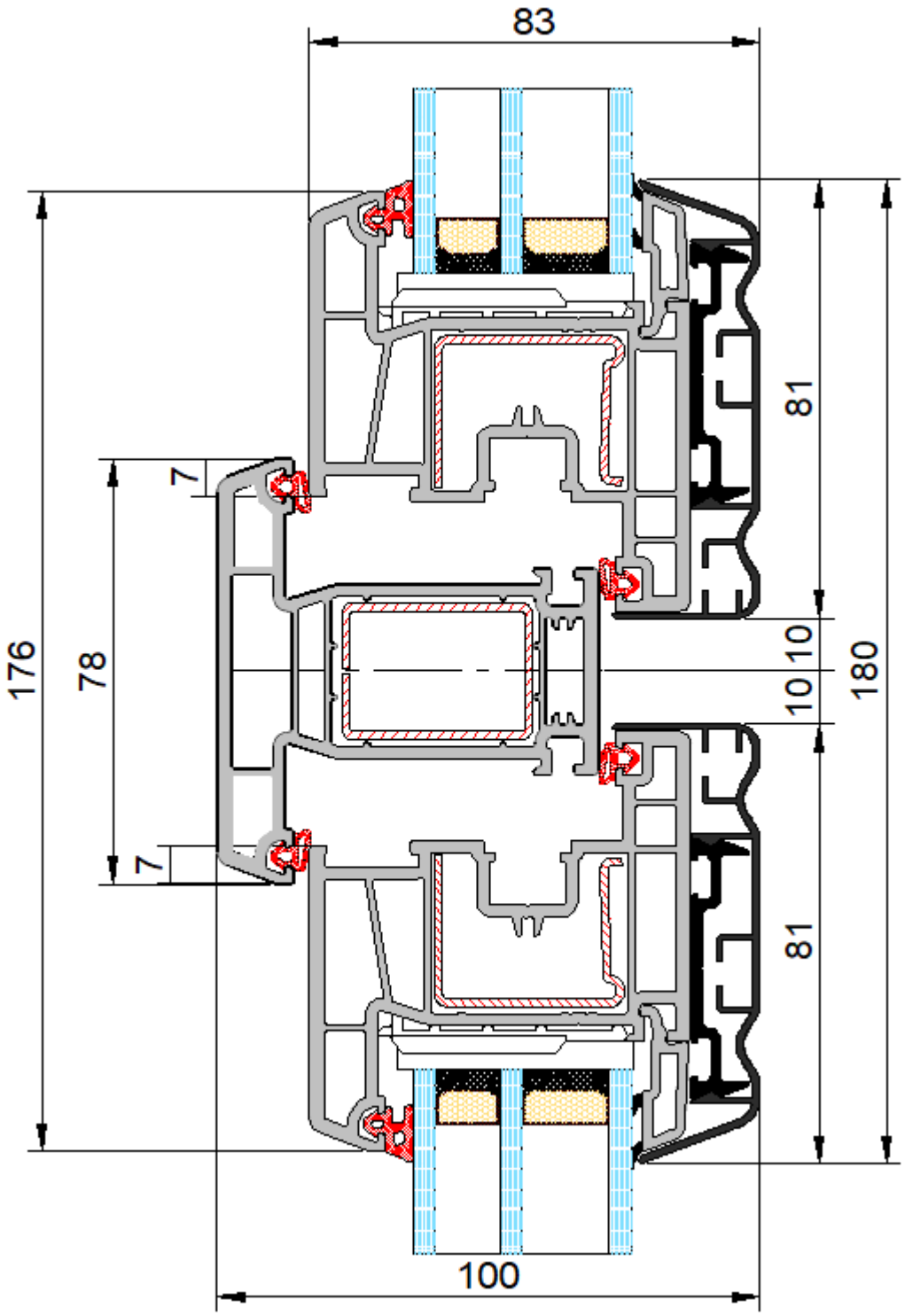

Упорный профиль 62 + створка Z57 + накладка

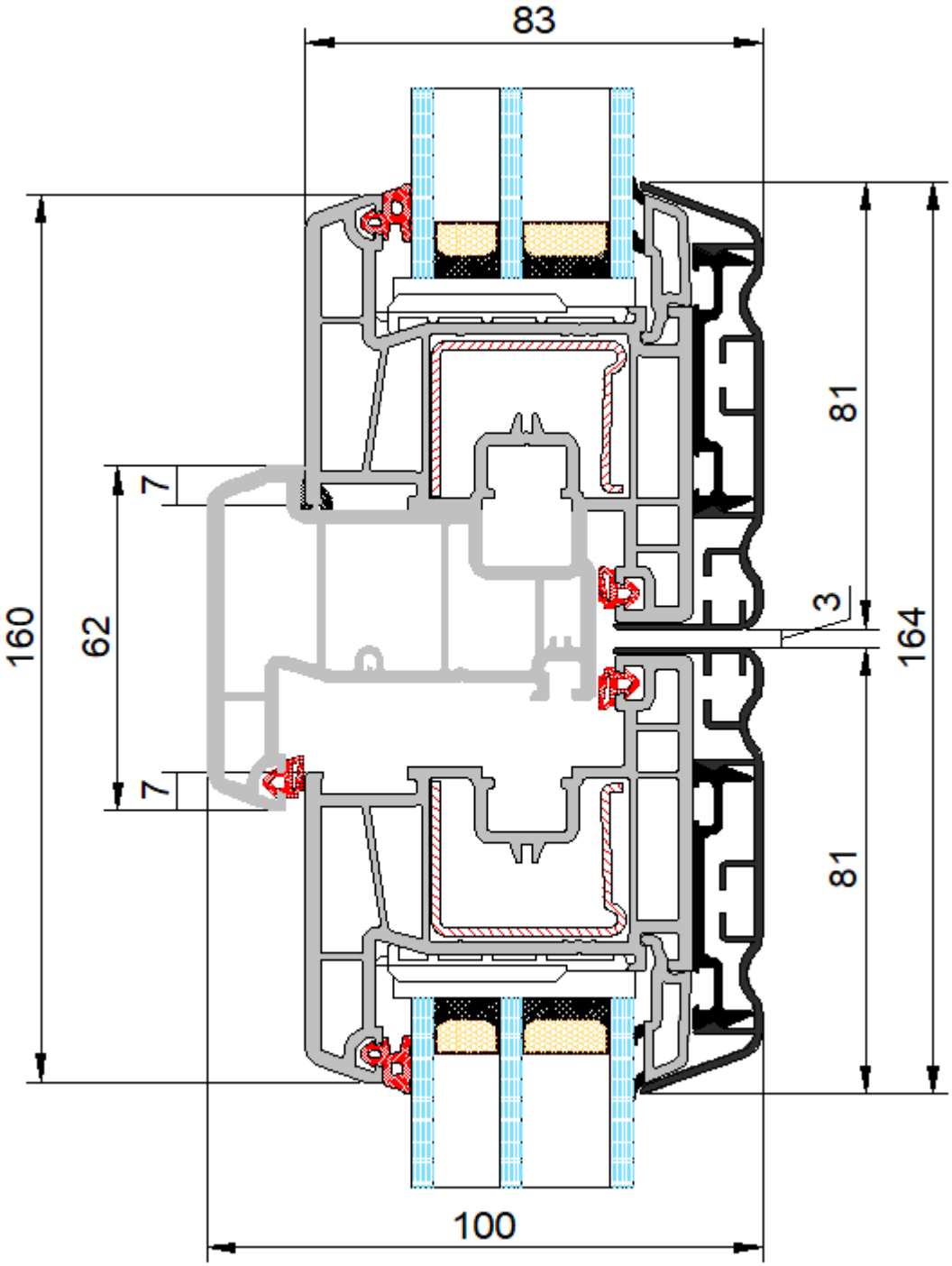

Чертежи узлов Vario-Stockholm

Коробка 64 + створка Z57 + накладка

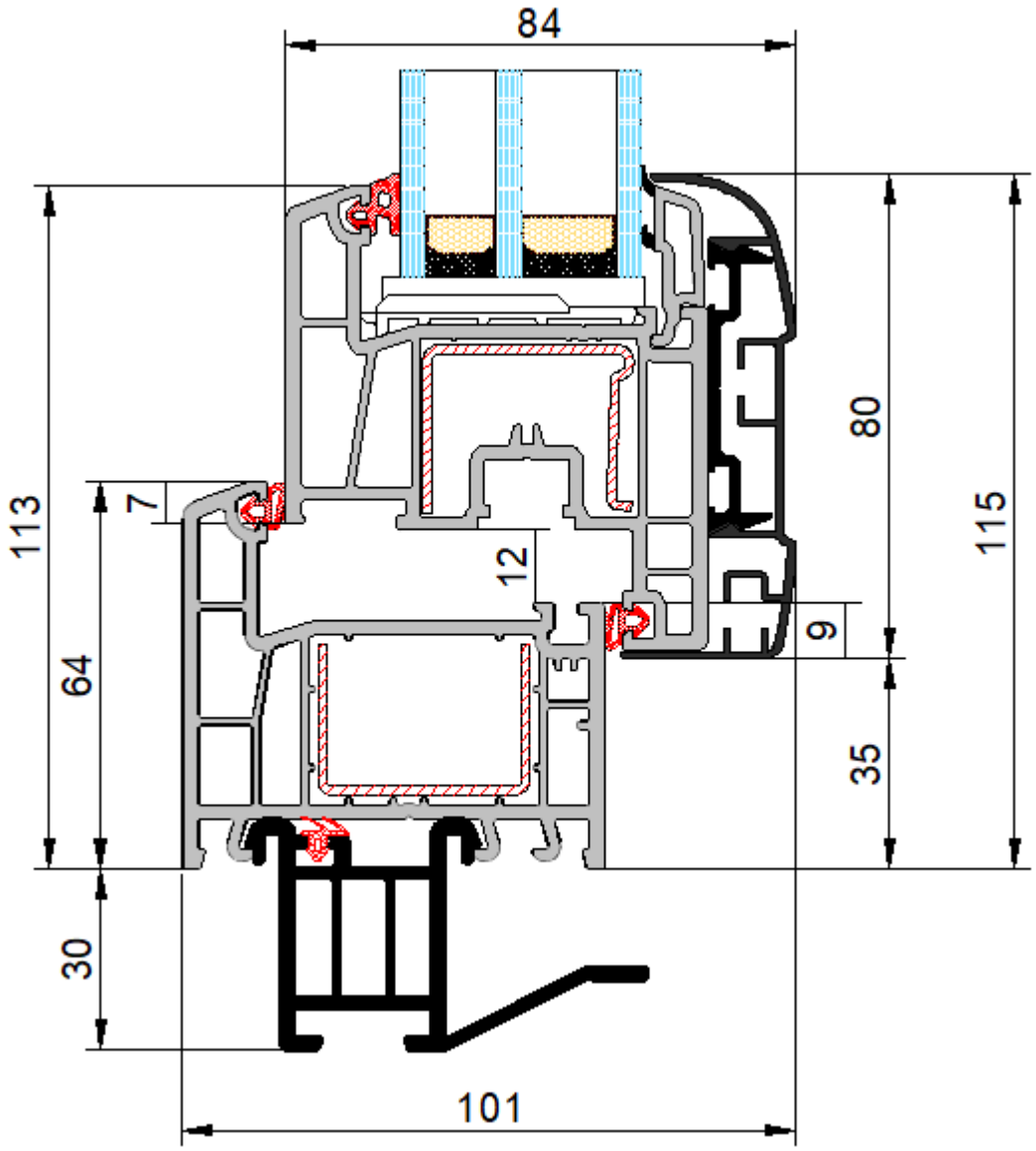

Импост 78 + створка Z57 + накладка

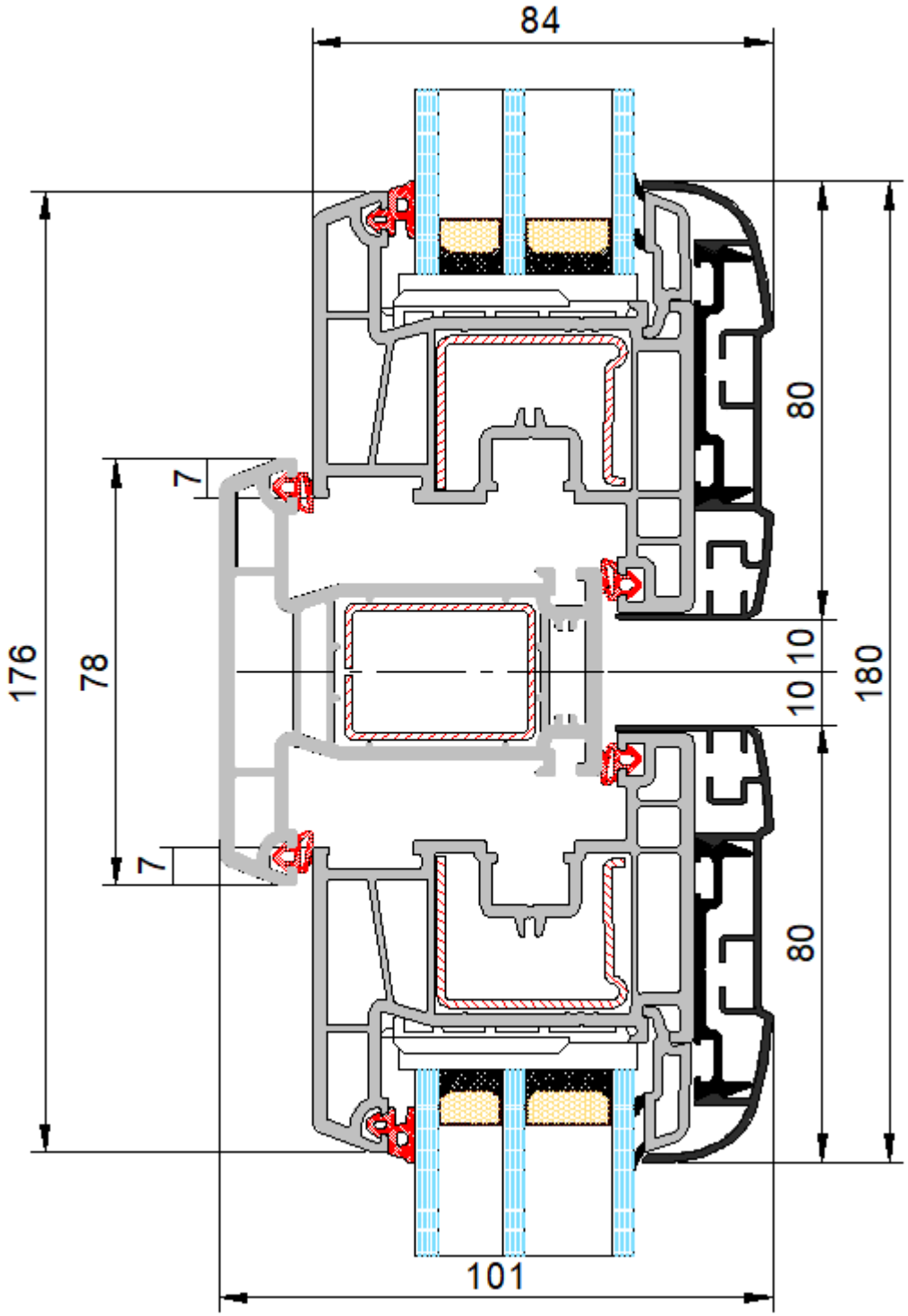

Упорный профиль 62 + створка Z57 + накладка

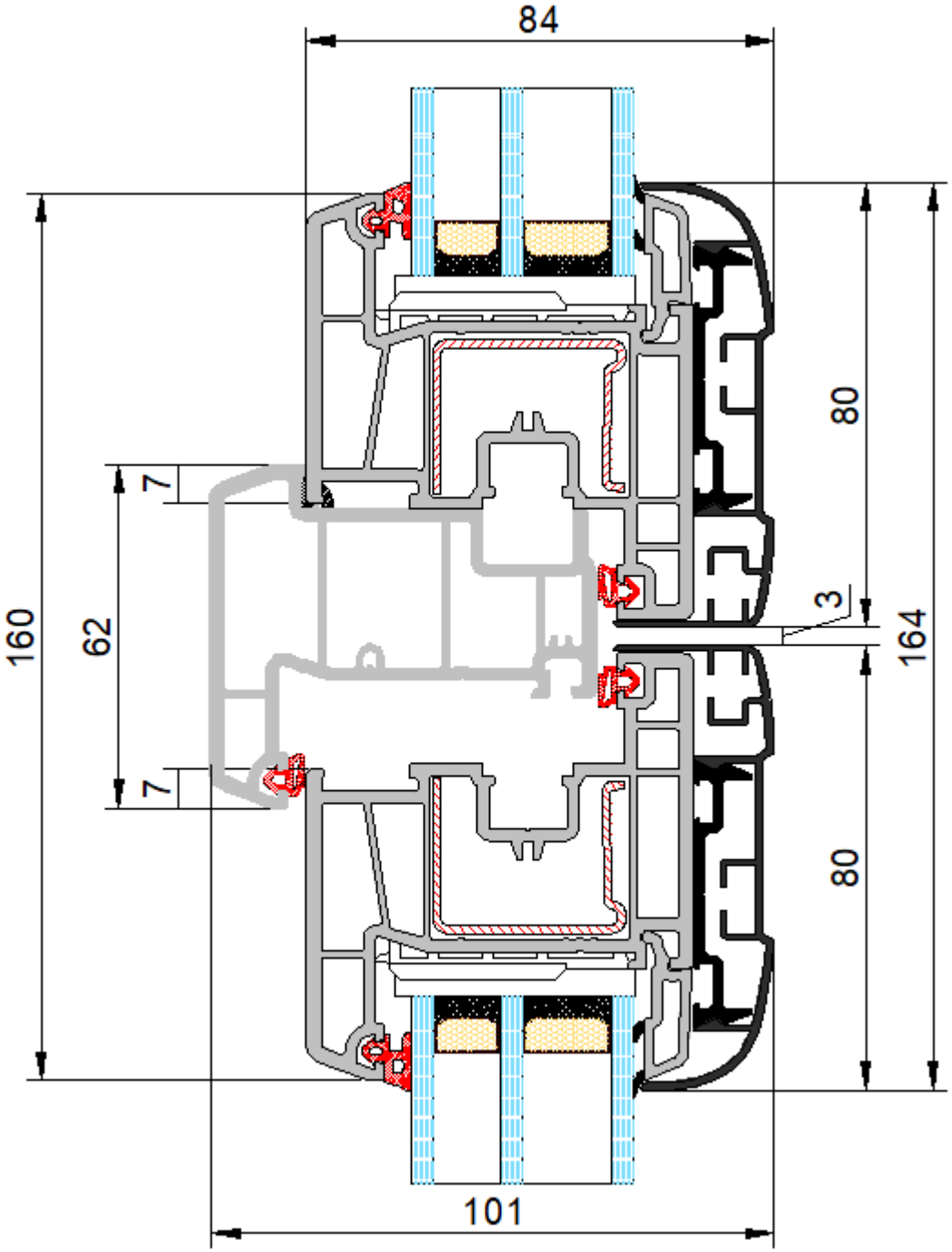

Ограничения по размерам

Общие ограничения по максимальным размерам изделий	Максимальная площадь изделия – четыре кв.м (цветное) Максимальный линейный размер изделия – два с половиной метра (цветное только снаружи)
Ограничения по минимальным размерам изделий	• Минимальный размер створки поворотного открывания 450x420 мм • Минимальный размер зависимой створки поворотного открывания 535x420 мм • Минимальный размер створки поворотно-откидного открывания 535x420 мм • Минимальный размер фрамужного открывания 420x450 мм

Створки без штульпового исполнения

Ограничения по максимальным размерам открывающихся створок (кроме исполнения со штульпом)

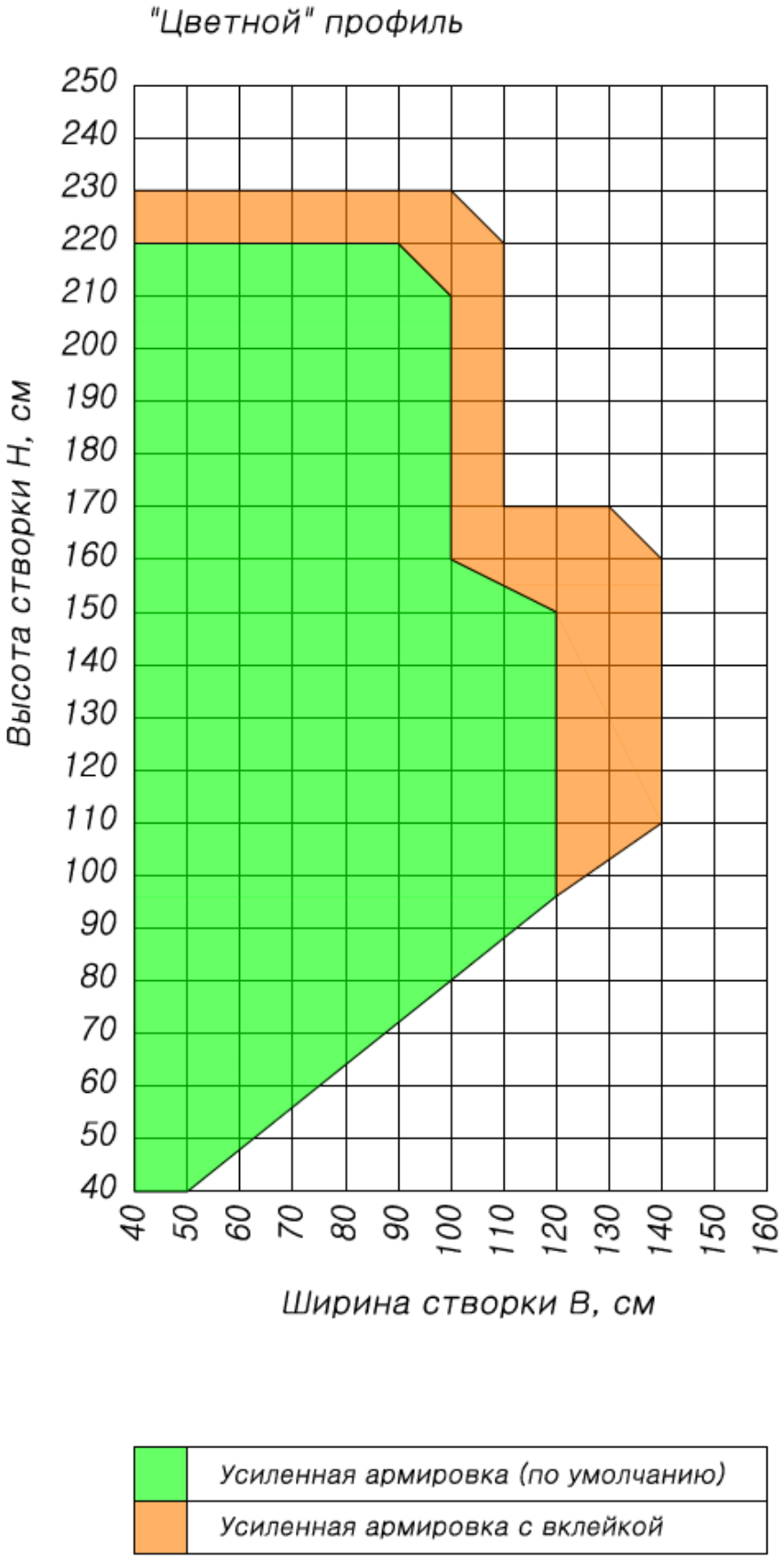

Створки с упорным профилем

Ограничения по максимальным размерам открывающихся створок для исполнения со штульпом

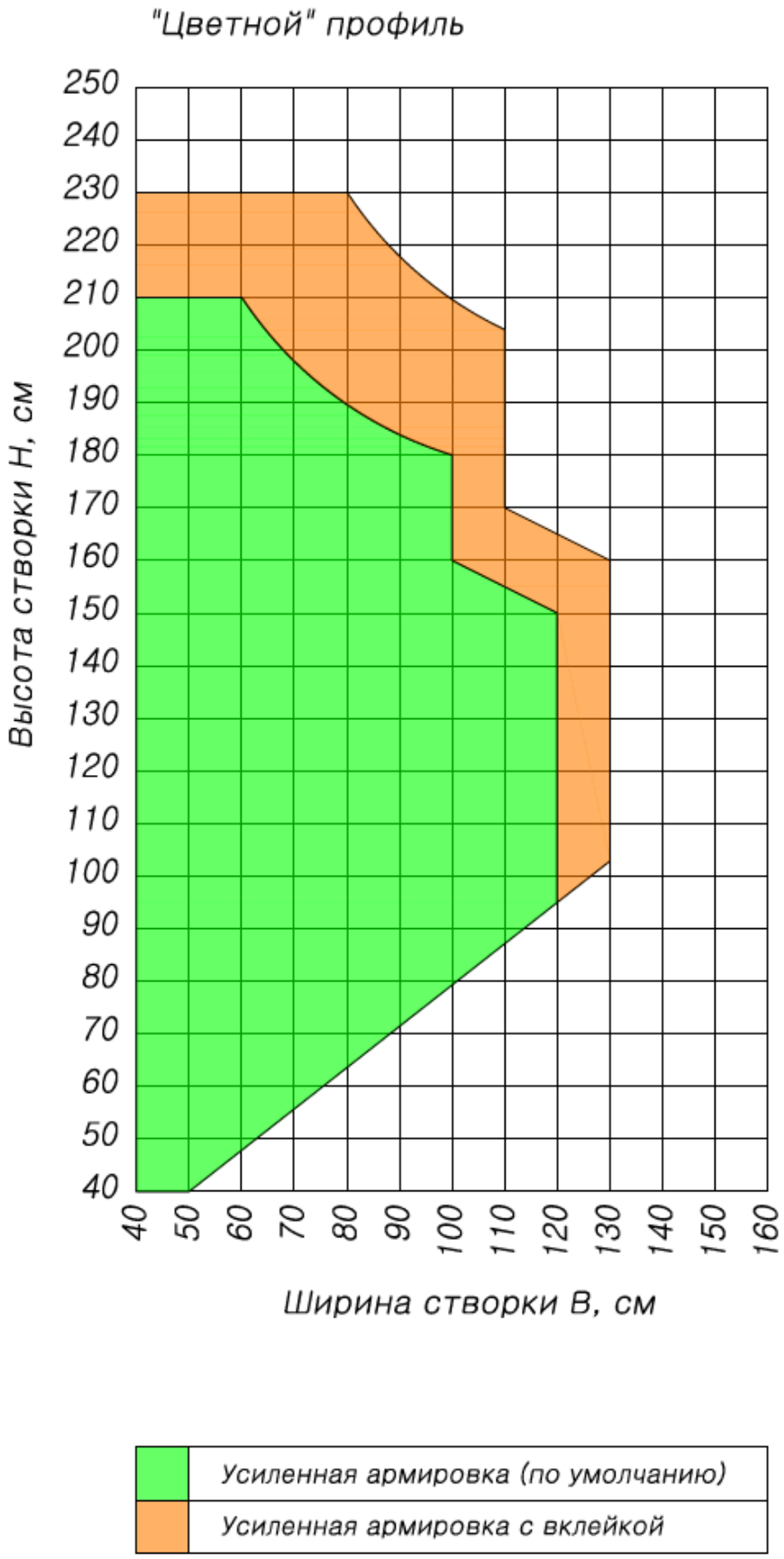

Створки с фрамужным открыванием

Ограничения по максимальным размерам открывающихся створок **цветных** изделий для **фрамужного исполнения**

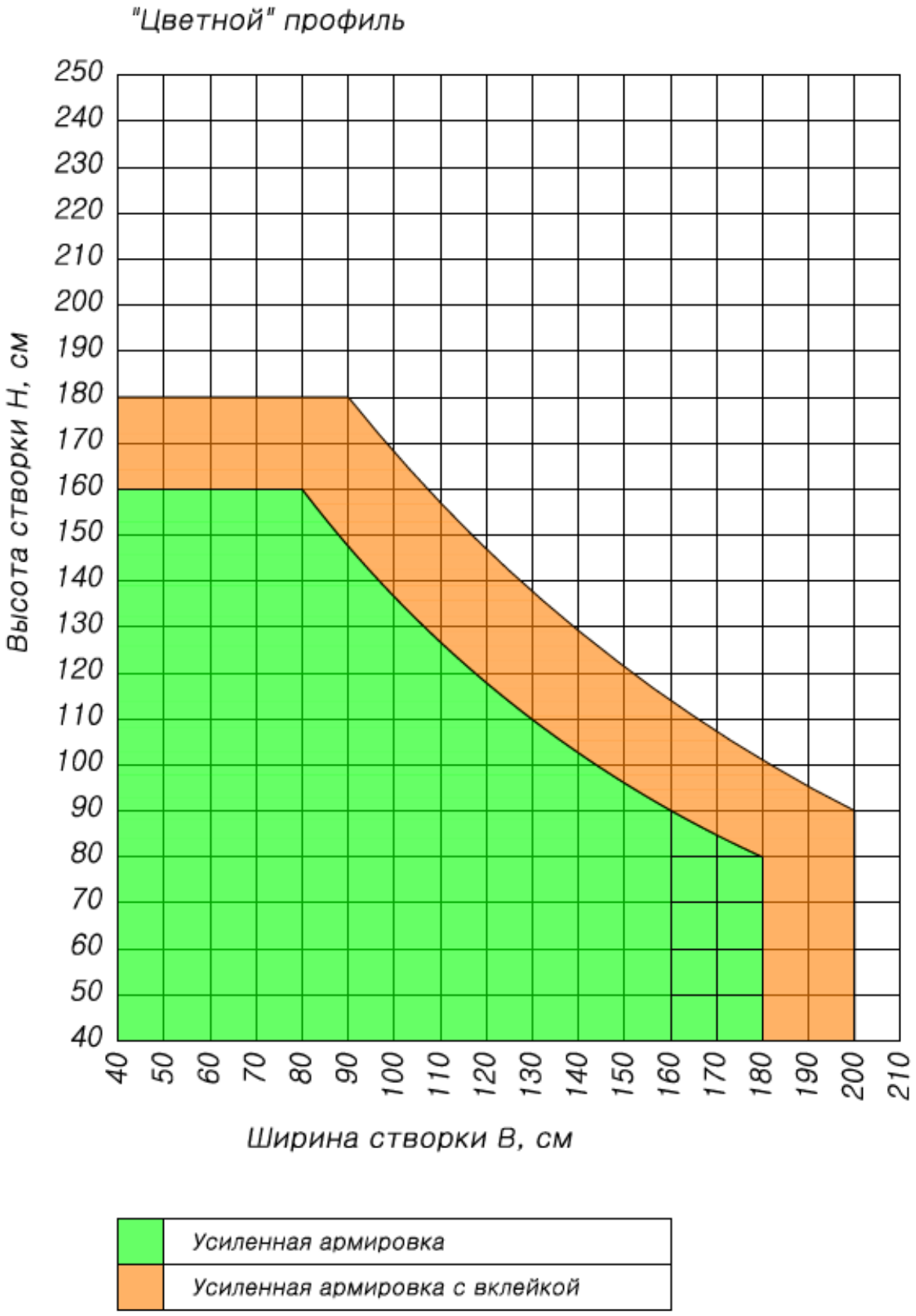

Kaleva-Combo Space Plus

Цвет шелкографии: БЕЛЫЙ (0502-R50B)
Цвет шелкографии: ЧЕРНЫЙ (9005)
Цвет шелкографии: ЦВЕТНОЙ

Жемчужный рассвет 1005-Y60R	Сиреневое облако 2010-R10B	Фиолетовый туман 3010-R60B	Розовый песок 2020-Y80R	Коралловая лагуна 0560-Y90R	Голубой айсберг REF 1585
Дикий лайм 1070-G80Y	Медовая дыня REF 1584	Пепельная мята REF 1586,	Терпкая олива 4030-G30Y	Нежный инжир 2060-R20B	Бархатный гранат 1580-Y90R
Латте 4010-Y50R	Каппучино 5005-Y50R	Фраппе 3030-Y30R	Миндаль 3560-Y50R	Шоколад 8010-Y50R	Мокко 8010-Y90R

Стандартный цвет профиля	Изнутри: Цвет шелкографии на створке: БЕЛЫЙ, ЧЕРНЫЙ, ЦВЕТНОЙ Снаружи: Цвет алюминиевой накладки
Цвета основания профиля	Белое
Возможность цветового исполнения	Изнутри: Белый Цвет шелкографии на створке: БЕЛЫЙ, ЧЕРНЫЙ, ЦВЕТНОЙ Снаружи: Цвет алюминиевых накладок: - Альпийский белый (арт.Faro 2525 YW268F) - Полярный серебристый (арт.DBR205-YW215G) - Кубинский каштан (арт.ANODIK BRONZE 3-SW208G) Любое сочетание цветов по таблице ламинации, Любой цвет по таблице RAL
Общие ограничения по архитектурному рисунку	Невозможно изготовление изделий с установкой импоста в створку Невозможно изготовление арочных изделий Невозможно изготовление изделий с углом отличным от 90° Невозможно изготовление изделий с типом открывания «наружу». Невозможно изготовление изделий с ручками с двух сторон и нажимными гарнитурами Невозможно изготовление «ГЛУХОГО ОСТЕКЛЕНИЯ» Невозможно изготовление «ГЛУХИХ СТВОРОК» Невозможно изготовление штульпового открывания (без жесткого импоста) Невозможно установка встроенных жалюзи
Возможные варианты открывания	Поворотно-откидное, откидное (фрамужное)
Ограничения по весу заполнения открывающихся створок (вес стеклопакета)	Максимальный вес заполнения открывающихся створок – 100 кг
Особенности изготовления	Все стеклопакеты вклеиваются в створку на двухкомпонентный силиконовый клей и двухстороннюю ленту Ручка располагается строго по центру шелкографии Встроенных жалюзи НЕТ
Применяемые стеклопакеты	8SP-24Ar-4-24Ar-4ИМ триплекс с закаленными стеклами
Доступные опции для стеклопакета	Тонированное стекло

Цвет спейсера	Белый для белой шелкографии Черный для черной шелкографии Для Цветной шелкографии - по выбору 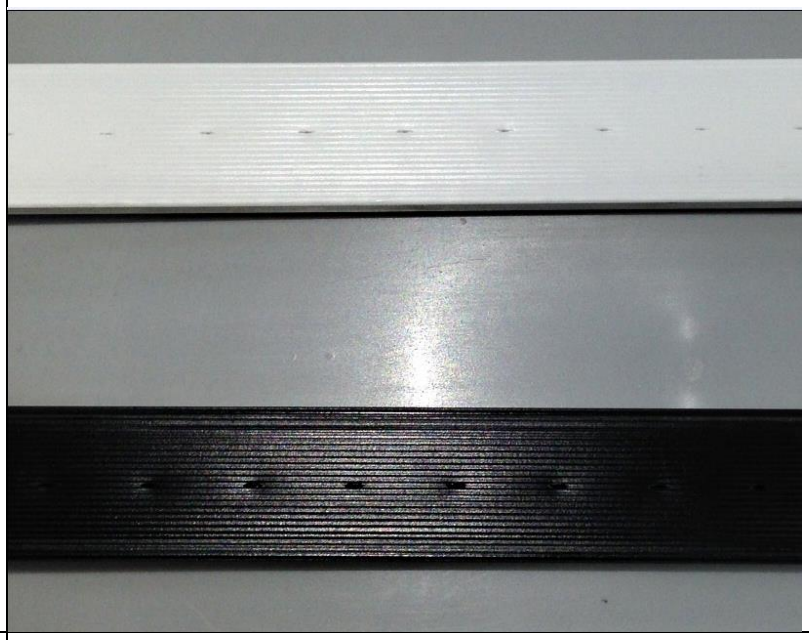
Мультифункциональное стекло	По умолчанию
Применяемые варианты комплектации фурнитурой открывающихся створок	RotoNT Designo
Ограничения для скрытолежащей фурнитуры Designo	Минимальная высота установки ручки не по центу створки – 210 мм
Установка блокировщика ошибочного открывания (БОО)	Устанавливается на все наклонно-поворотные створки, высота которых более 661 мм
Возможности по установке многоступенчатого микропроветривателя (МДО)	Минимальная высота створки для установки МДО: - при установке ручки по центру – 561мм
Возможности по установке блокиратора поворота (детского замка)	Установка **НЕ ВОЗМОЖНА**

Возможности по установке магнитной балконной защёлки	Штатно возможно установить магнитную защёлку только в створки, высота которых более 1640 мм Все остальные случаи требуют предварительного согласования в РКО
Возможности по установке балконной ручки-зацеп	Невозможно установить ручку-зацеп
Возможность установки ограничителя наклона поворота створки (ОНП)	Возможно Цвет белый
Установка ограничителя поворота Designo 90°	**УСТАНАВЛИВАЕТСЯ НА ВСЕ ПОВОРОТНО-ОТКИДНЫЕ СТВОРКИ ПО УМОЛЧАНИЮ**
Цвет ручки стальной Цвет ручки белый Цвет ручки черный	Hoppe Dallas 3637816 Hewi S-Glass белая (на заказ, сроки согласовываются с ПТО) S-GlassW Hewi S-Glass черная (на заказ, сроки согласовываются с ПТО) S-GlassB
Используемые оконные ручки	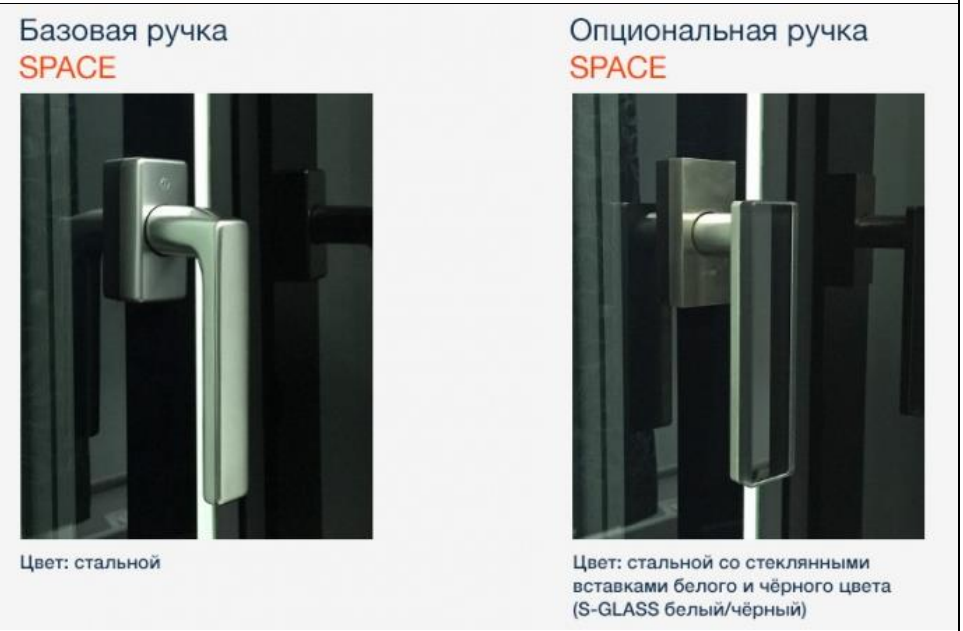 Также возможно использовать ручку Rotoline с 45мм штифтом **Цвет ручки** / **Ручка Rotoline штифт 45мм** / **Ручка Design с замком штифт 45мм** Белая / 594330 / K050A31705D бронза / 227915/45 / K050A31525D

	золотистая	227911/45	K050A31305D
	коричневая	227803/45	K050A31515D
	матовый титан	227796/45	K050A31225D
	натуральное серебро	227907/45	K050A31105D
	полированная латунь	227801/45	
	серебристая	227909/45	K050A31215D
	темная бронза	227913/45	K050A31505D
Особенности изготовления каленых стекол	Если оба размера створки более 500мм, то край стекла полированный Если хотя бы один размер створки менее 500мм, то край стекла матовый 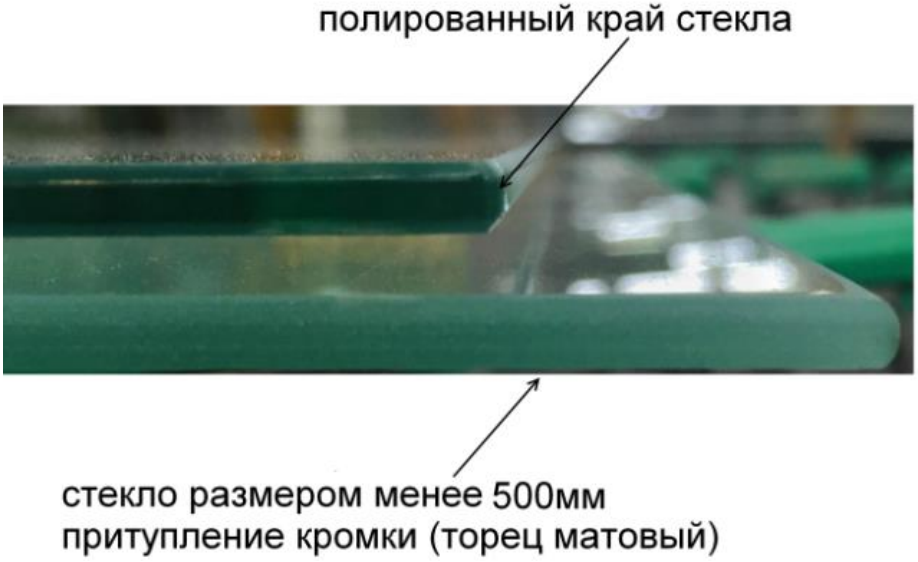 		

Технические характеристики

Продукт	KALEVA-Combo SPACE PLUS
Кол-во камер профильной системы	5
Строительная глубина	79 мм
Коэффициент сопротивления теплопередаче (ПВХ профиль + армирования + уплотнения + часть стеклопакета с дистанционными рамками+ фурнитура, без импоста)	0,88
Коэффициент сопротивления теплопередаче (среднестатистическое изделие со стеклопакетом 8SP-24Ar-4-24Ar-CGSolar4) 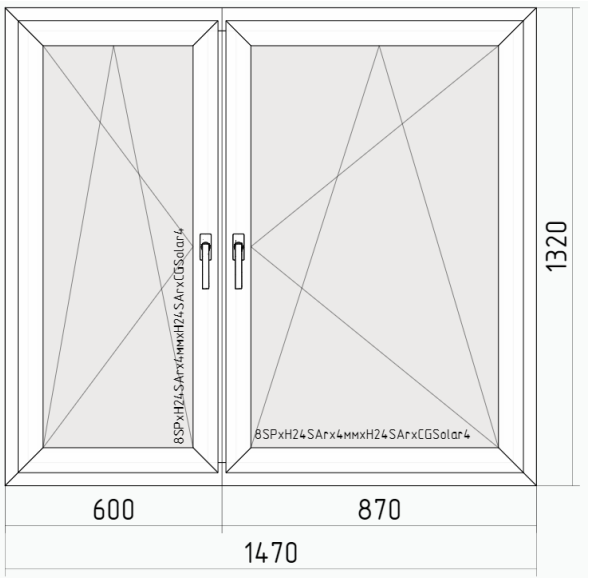	Расчетный показатель - 0,96 м^2°С/Вт

Применяемые профили

1. Профиль коробки. Коробка 64 арт. 701901 Армирование 35x25, см. таблицу

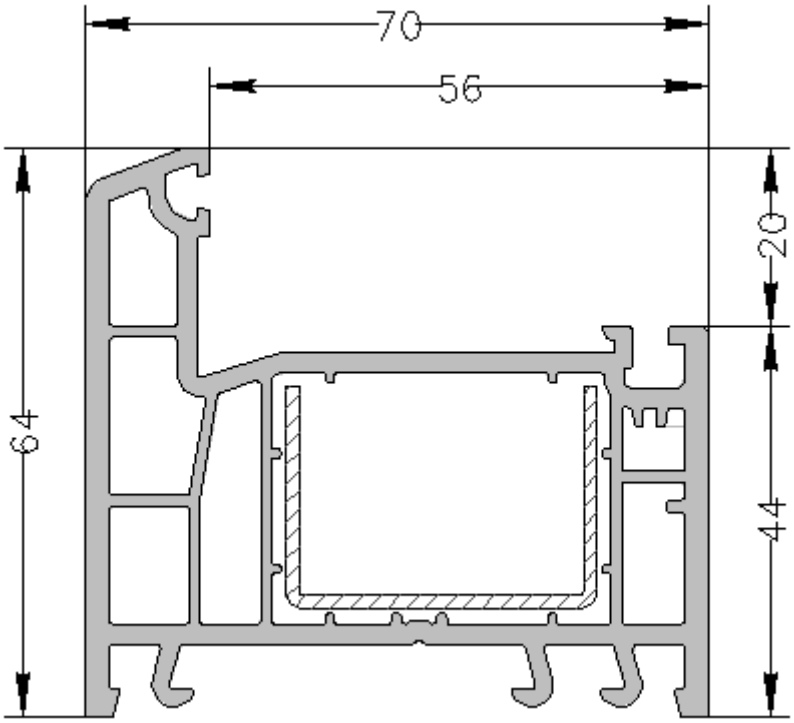

таблица армирования

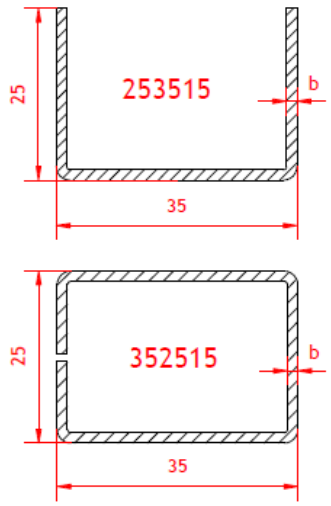

	Рама Standart, Vita, Design, Design +, Titan, Titan +, Combo, ВД, ОД									
Белый профиль	артикул арм. профиля	толщина b (мм)	Параметр (указывает менеджер)						Моменты инерции	
			Автоматич.	1.2мм	1.4мм	1.8мм	1.4мм замк.	1.8мм замк.	Jx см⁴	Jy см⁴
	253515.12	1.2мм		✓					2.02	0.64
	253515.14	1.4мм	✓		✓				2.37	0.75
	253515.18	1.8мм				✓			2.90	0.93
	352515.14	1.4мм					✓		2.76	1.62
	352515.18	1.8мм						✓	3.26	1.94
Цветной профиль	артикул арм. профиля	толщина b (мм)	Параметр (указывает менеджер)						Моменты инерции	
			Автоматич.	1.2мм	1.4мм	1.8мм	1.4мм замк.	1.8мм замк.	Jx см⁴	Jy см⁴
	253515.12	1.2мм		✗					2.02	0.64
	253515.14	1.4мм	✓		✓				2.37	0.75
	253515.18	1.8мм				✓			2.90	0.93
	352515.14	1.4мм					✓		2.76	1.62
	352515.18	1.8мм						✓	3.26	1.94

2. Профиль створки. Створка 49 арт.703902 Армирование 32*39*1.5 Jx=3.32; Jy=0.92

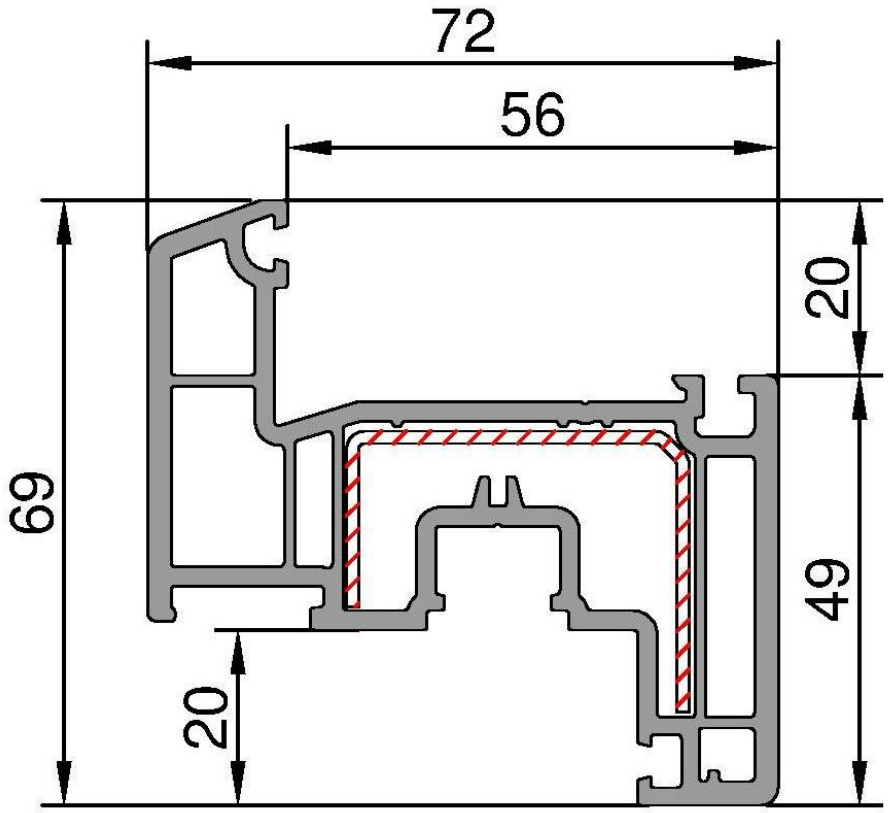

3. Профиль импоста. Импост 78 арт. 702903. Армирование 35x25 см. таблицу

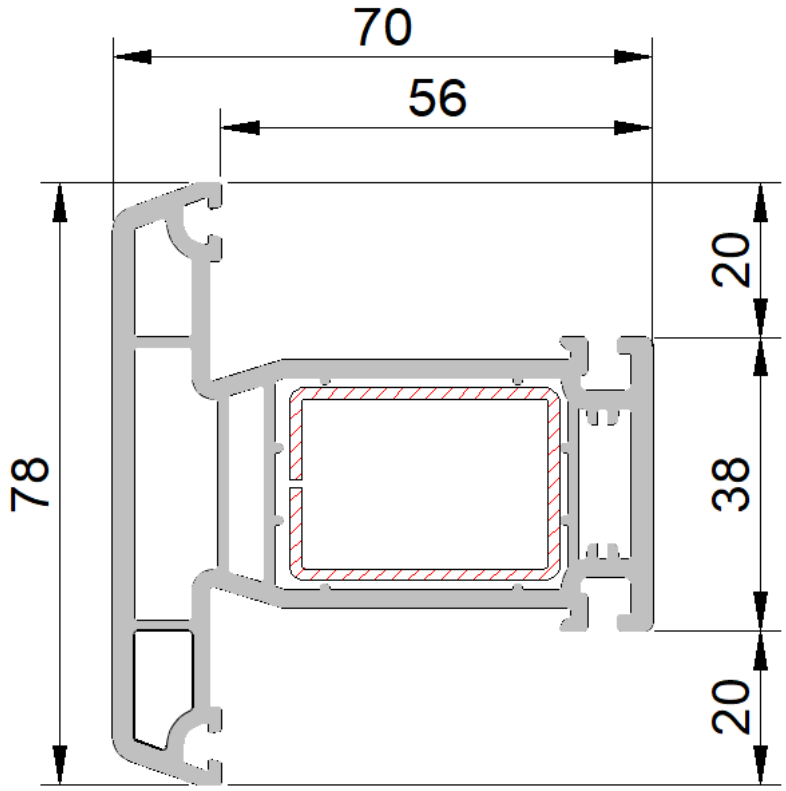

таблица армирования

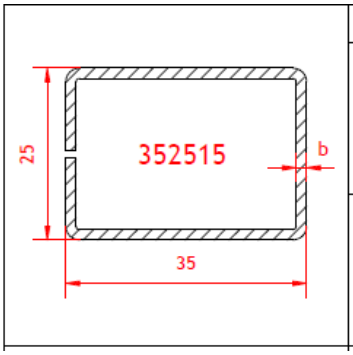

	Импост Standart, Vita, Design, Design +, Titan, Titan +, Combo, ВД, ОД									
Белый проф.	артикул арм. профиля	толщина b (мм)	Параметр (указывает менеджер)						Моменты инерции	
			Автоматич.	1.2мм	1.4мм	1.8мм	1.4мм замк.	1.8мм замк.	Jx см⁴	Jy см⁴
	352515.14	1.4мм	✓	П-образное армирование не используется			✓		2.76	1.62
	352515.18	1.8мм						✓	3.26	1.94
Цветной проф.	артикул арм. профиля	толщина b (мм)	Параметр (указывает менеджер)						Моменты инерции	
			Автоматич.	1.2мм	1.4мм	1.8мм	1.4мм замк.	1.8мм замк.	Jx см⁴	Jy см⁴
	352515.14	1.4мм	✓	П-образное армирование не используется			✓		2.76	1.62
	352515.18	1.8мм						✓	3.26	1.94

4. Алюминиевые накладки на профиль

A-546-02-01

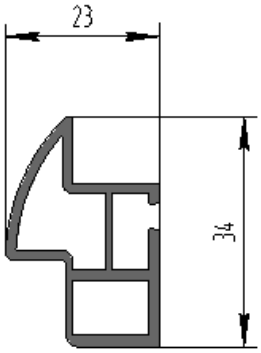

A-546-01

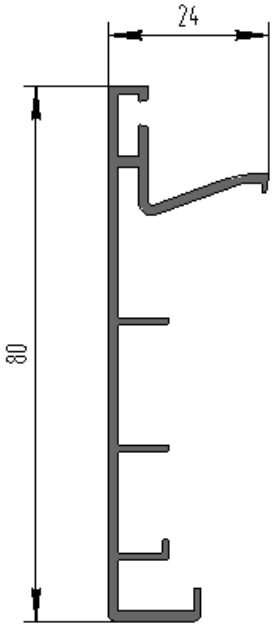

A-546-03

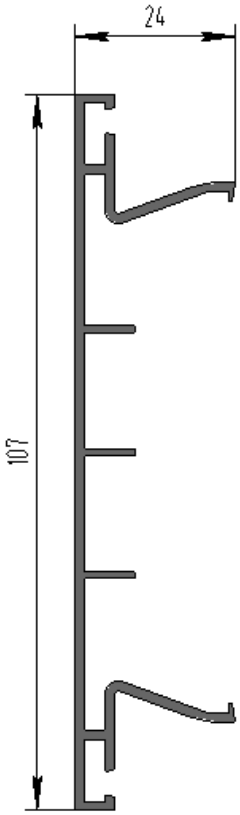

6. Механический соединитель импоста
арт. S-546MS8

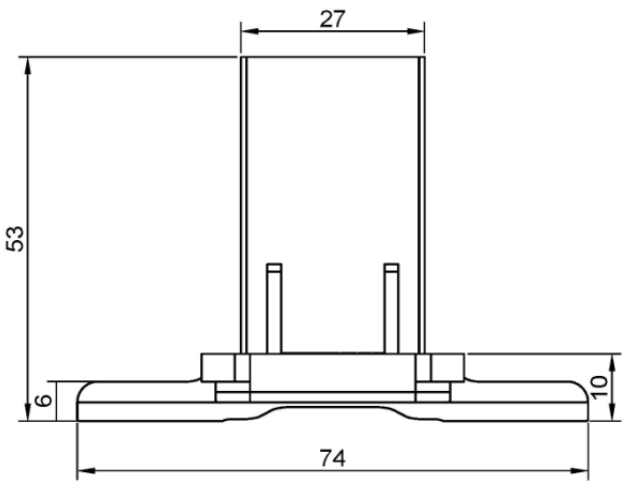

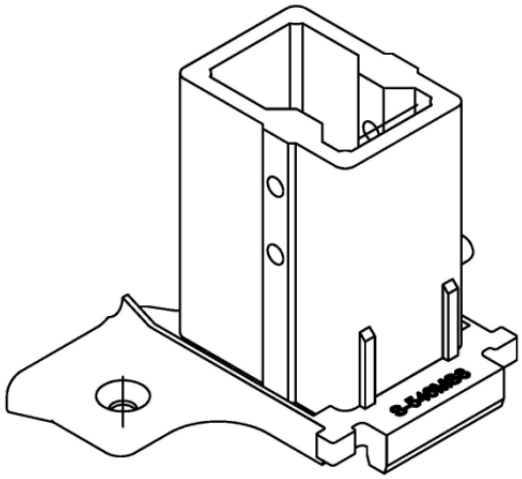

арт. S-546MS2 (используют в случае, когда невозможно установить S-546MS8)

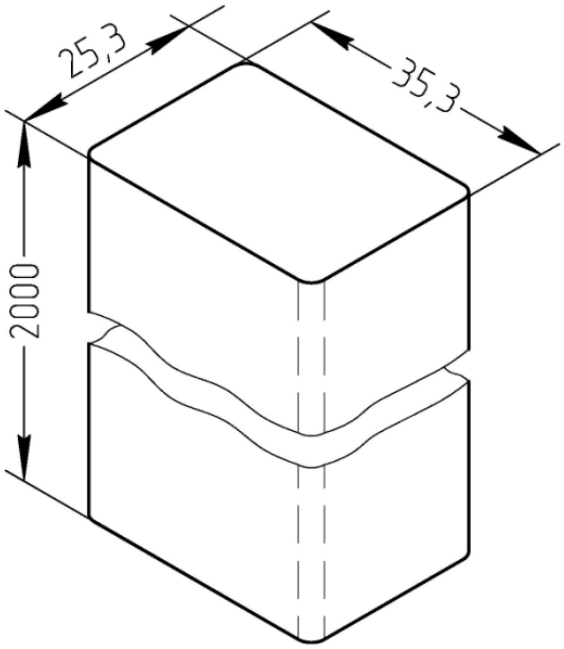

Чертежи узлов

Коробка 64 + створка Z49 + накладка

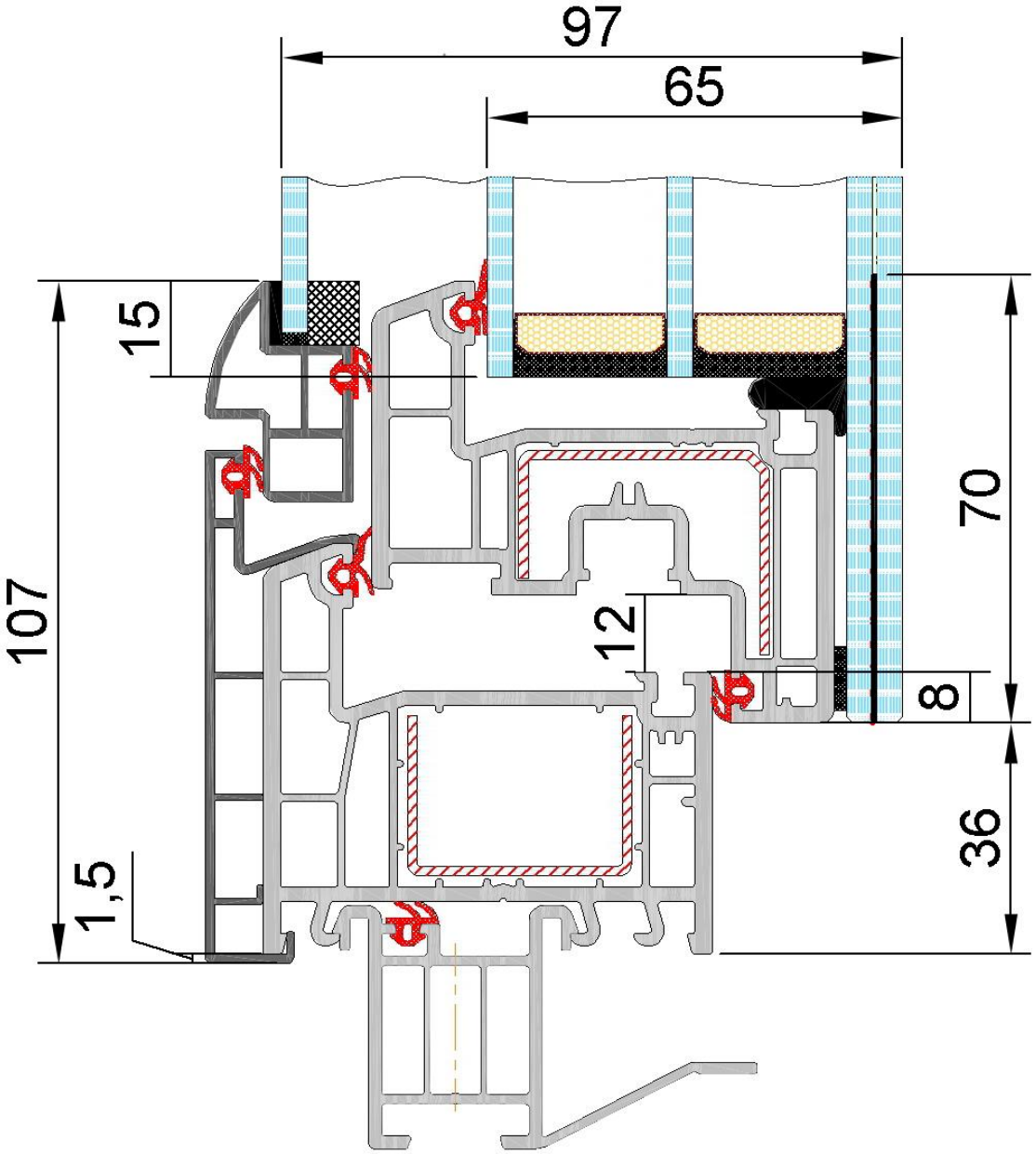

Импост 78 + створка Z49 + накладка

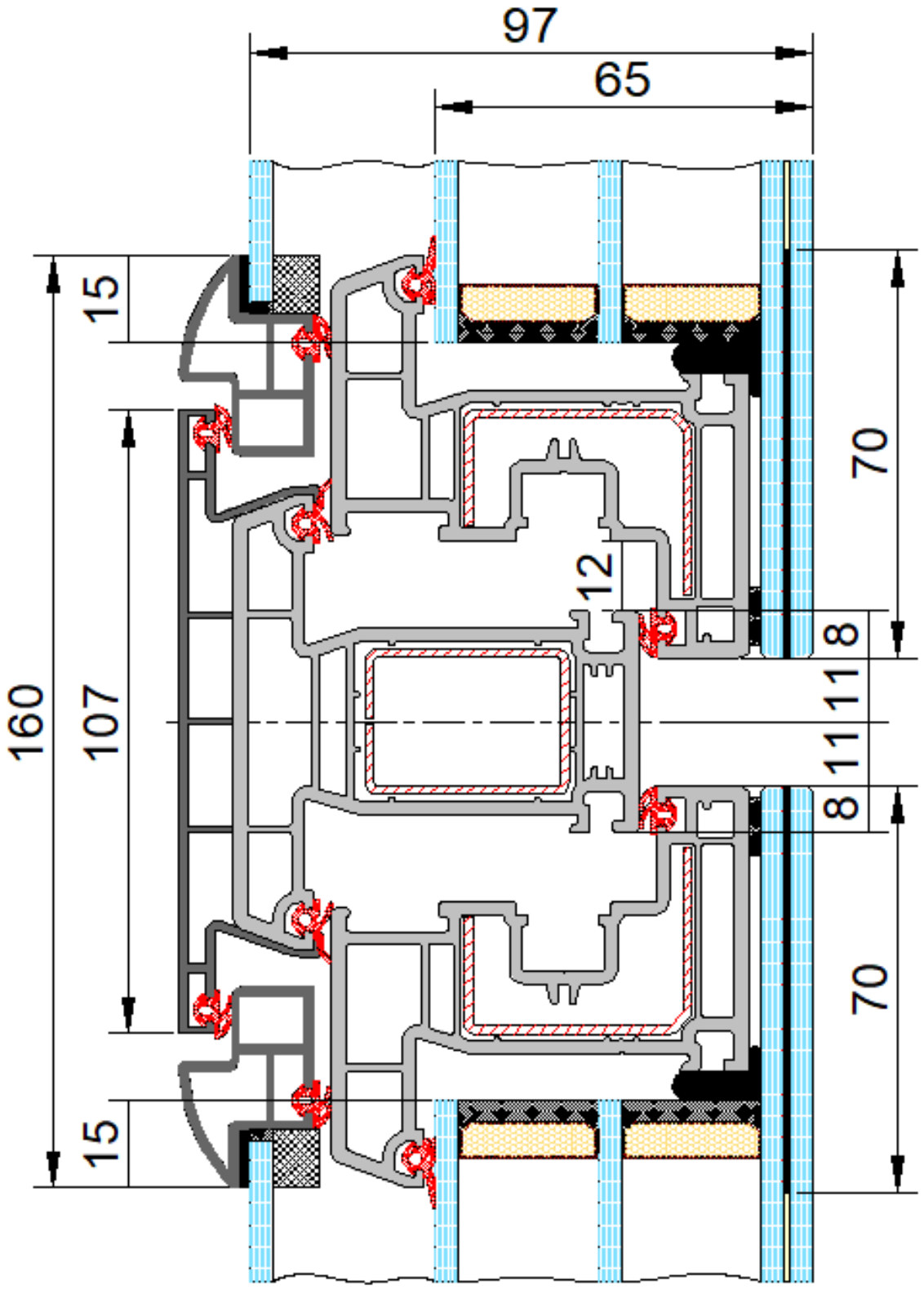

Ограничения по размерам

Общие ограничения по максимальным размерам изделий.	• Максимальная площадь изделия – шесть кв.м (белое) • Максимальная площадь изделия – четыре кв.м (цветное) • Максимальный линейный размер изделия – три метра (белое) • Максимальный линейный размер изделия – два с половиной метра (цветное только снаружи)

Минимальный размер поворотно-откидной створки 535х420мм
Минимальный размер фрамужной створки 420х535мм

Поворотно-откидная створка

Ограничения по максимальным размерам открывающихся створок

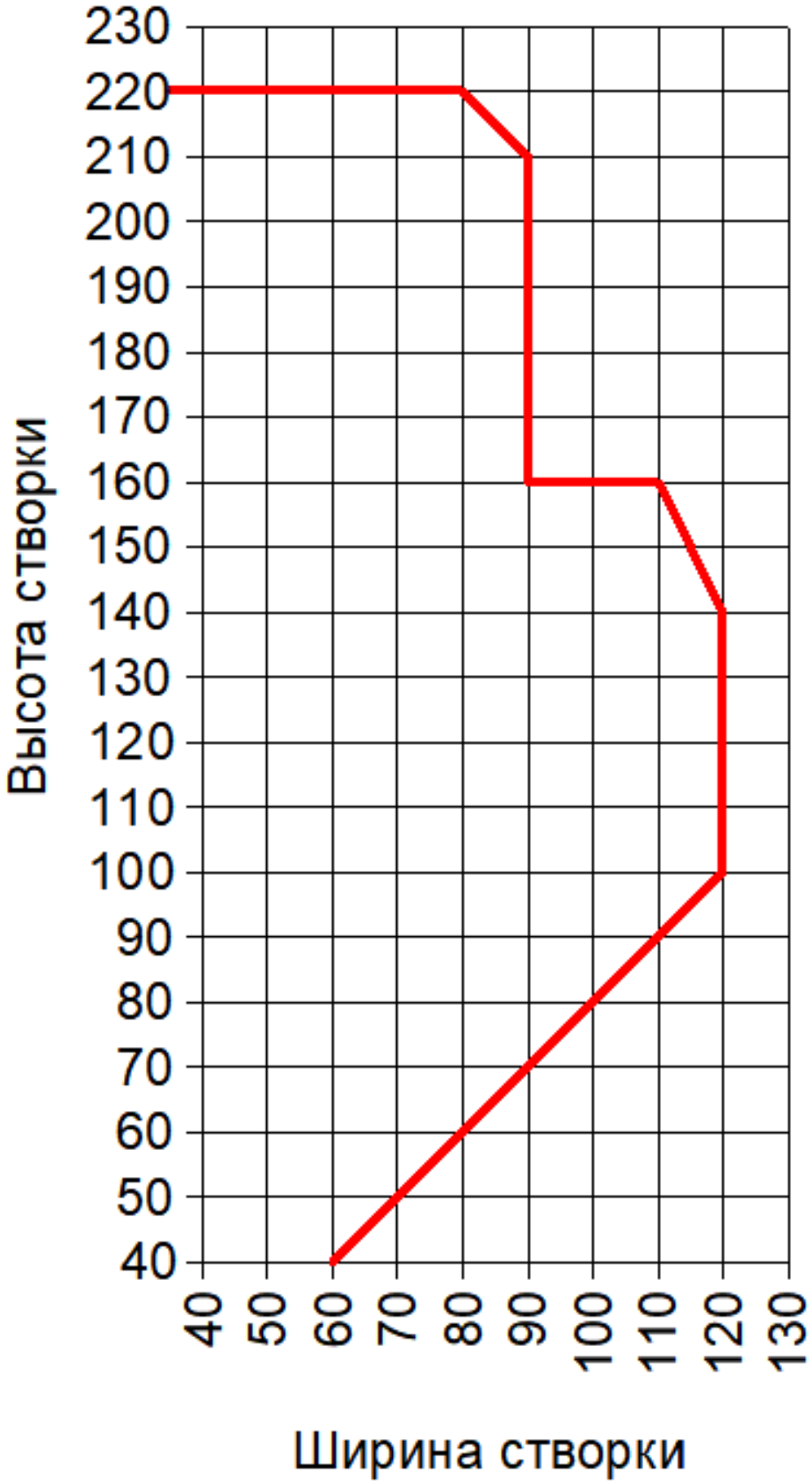

Фрамужная створка

Ограничения по максимальным размерам открывающихся створок для фрамужного исполнения

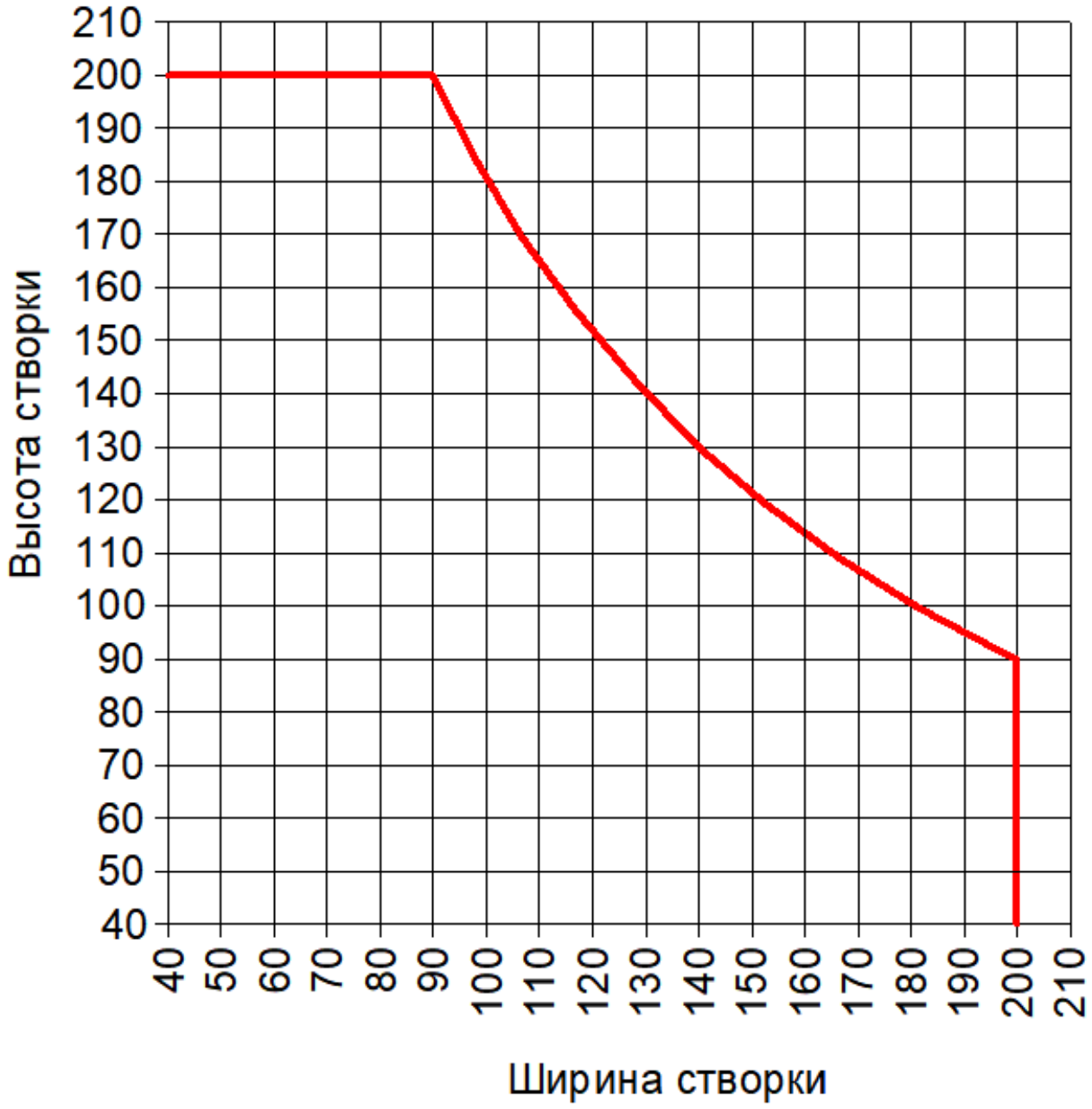

Kaleva-Combo Space

Цвет шелкографии: БЕЛЫЙ (0502-R50B)
Цвет шелкографии: ЧЕРНЫЙ (9005)
Цвет шелкографии: ЦВЕТНОЙ

Стандартный цвет профиля	Изнутри: Цвет шелкографии на створке: БЕЛЫЙ, ЧЕРНЫЙ, ЦВЕТНОЙ Снаружи: Цвет алюминиевой накладки
Цвета основания профиля	белое, коричневое, карамельное, серое (соответствует RAL 7015), Покраска 3Д
Возможность цветового исполнения	**Изнутри:** Белый Цвет шелкографии на створке: БЕЛЫЙ, ЧЕРНЫЙ, ЦВЕТНОЙ **Снаружи:** Цвет алюминиевых накладок: - Альпийский белый (арт.Faro 2525 YW268F) - Полярный серебристый (арт.DBR205-YW215G) - Кубинский каштан (арт.ANODIK BRONZE 3-SW208G) Любое сочетание цветов по таблице ламинации, Любой цвет по таблице RAL
Общие ограничения по архитектурному рисунку	Невозможно изготовление изделий с установкой импоста в створку Невозможно изготовление арочных изделий Невозможно изготовление изделий с углом отличным от 90° Невозможно изготовление изделий с типом открывания «наружу». Невозможно изготовление изделий с ручками с двух сторон и нажимными гарнитурами Невозможно изготовление «ГЛУХОГО ОСТЕКЛЕНИЯ» Невозможно изготовление «ГЛУХИХ СТВОРОК» Невозможно изготовление штульпового открывания (без жесткого импоста)
Возможные варианты открывания	Поворотно-откидное, откидное (фрамужное)
Ограничения по весу заполнения открывающихся створок (вес стеклопакета)	Максимальный вес заполнения открывающихся створок - 100 кг
Особенности изготовления	Все стеклопакеты вклеиваются в створку на двухкомпонентный силиконовый клей и двухстороннюю ленту. Ручка располагается строго по центру шелкографии **Встроенных жалюзи НЕТ**
Применяемые стеклопакеты	8SP-24Ar-4-24Ar-4ИМ триплекс с закаленными стеклами
Доступные опции для стеклопакета	Тонированное стекло

Цвет спейсера	Белый для белой шелкографии Черный для черной шелкографии Для Цветной шелкографии - по выбору 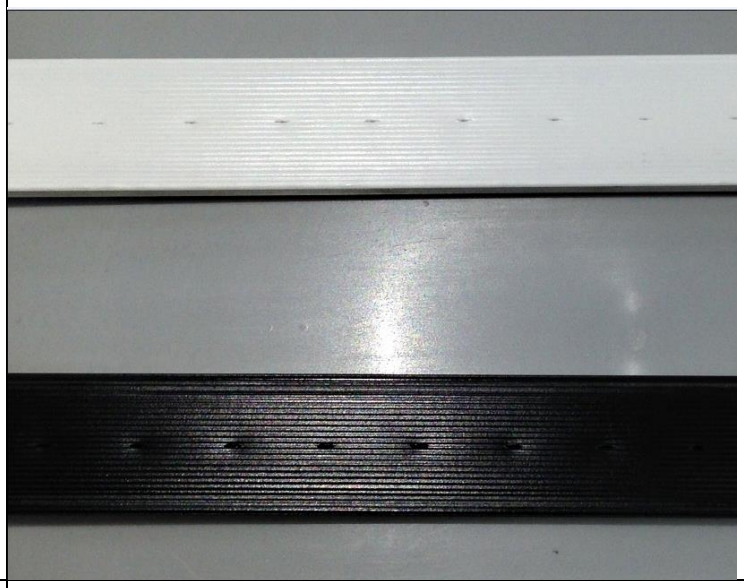
Мультифункциональное стекло	По умолчанию
Применяемые варианты комплектации фурнитурой открывающихся створок	RotoNT Designo
Ограничения для скрытолежащей фурнитуры Designo	Минимальная высота установки ручки не по центу створки – 210 мм
Установка блокировщика ошибочного открывания (БОО)	Устанавливается на все наклонно-поворотные створки, высота которых более 661 мм
Возможности по установке многоступенчатого микропроветривателя (МДО)	Минимальная высота створки для установки МДО: - при установке ручки по центру – 561мм
Возможности по установке блокиратора поворота (детского замка)	Установка **НЕ ВОЗМОЖНА**

Возможности по установке магнитной балконной защёлки	Штатно возможно установить магнитную защёлку только в створки, высота которых более 1640 мм Все остальные случаи требуют предварительного согласования в ПТО
Возможности по установке балконной ручки-зацеп	Невозможно установить ручку-зацеп
Возможность установки ограничителя наклона поворота створки (ОНП)	Возможно Цвет белый
Установка ограничителя поворота Designo 90°	УСТАНАВЛИВАЕТСЯ НА ВСЕ ПОВОРОТНО-ОТКИДНЫЕ СТВОРКИ ПО УМОЛЧАНИЮ
Цвет ручки стальной Цвет ручки белый Цвет ручки черный	Hoppe Dallas 3637816 Hewi S-Glass белая (на заказ, сроки согласовываются с ПТО) S-GlassW Hewi S-Glass черная (на заказ, сроки согласовываются с ПТО) S-GlassB
Используемые оконные ручки	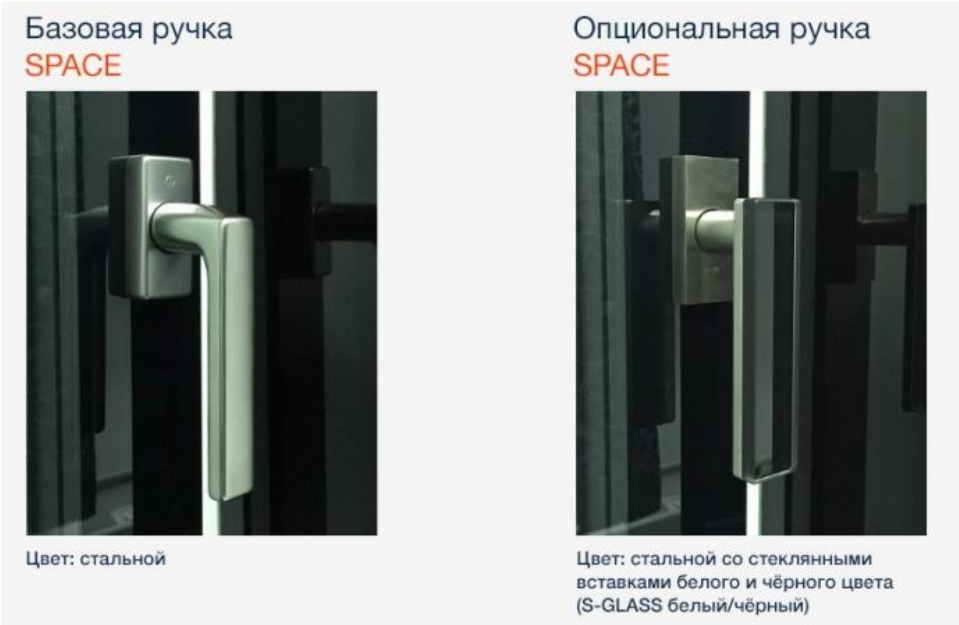 Также возможно использовать ручку Rotoline с 45мм штифтом

Цвет ручки	**Ручка Rotoline штифт 45мм**	**Ручка Design с замком штифт 45мм**
Белая	594330	K050A31705D

Бронза	227915/45	K050A31525D
Золотистая	227911/45	K050A31305D
Коричневая	227803/45	K050A31515D
Матовый титан	227796/45	K050A31225D
Натуральное серебро	227907/45	K050A31105D
Полированная латунь	227801/45	
Серебристая	227909/45	K050A31215D
Темная бронза	227913/45	K050A31505D
Особенности изготовления каленых стекол	Если оба размера створки более 500 мм, то край стекла полированный Если хотя бы один размер створки менее 500 мм, то край стекла матовый 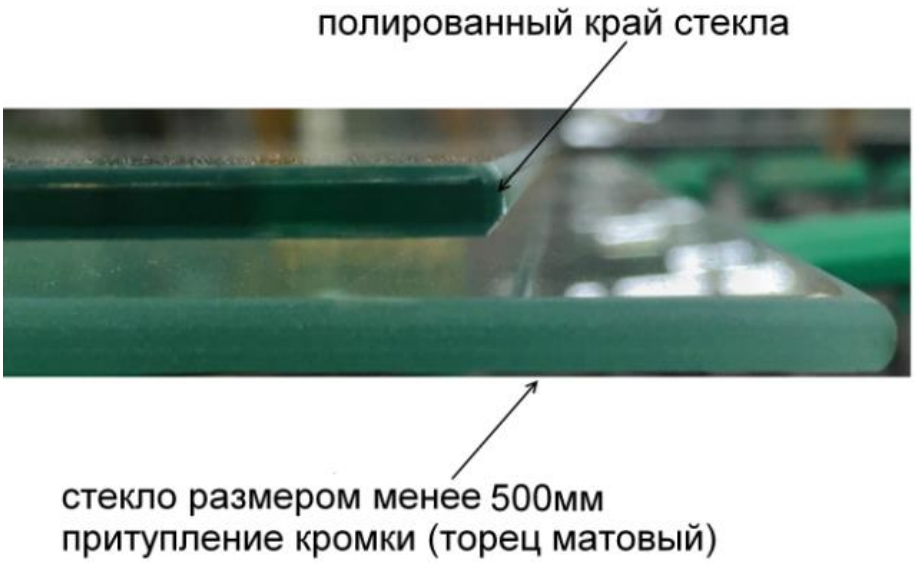 	

Технические характеристики

Продукт	KALEVA-Combo SPACE
Кол-во камер профильной системы	5
Строительная глубина	79 мм
Коэффициент сопротивления теплопередаче (ПВХ профиль + армирования + уплотнения + часть стеклопакета с дистанционными рамками+ фурнитура, без импоста)	0,82
Коэффициент сопротивления теплопередаче (среднестатистическое изделие со стеклопакетом 8SP-24Ar-4-24Ar-CGSolar4) 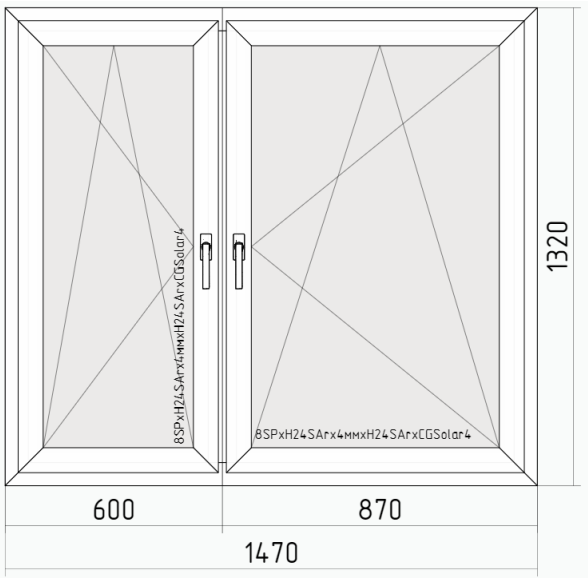	Расчетный показатель - 0,81 м^2°С/Вт

Применяемые профили

1. Профиль коробки. Коробка 64 арт. 701901 Армирование 35x25, см. таблицу

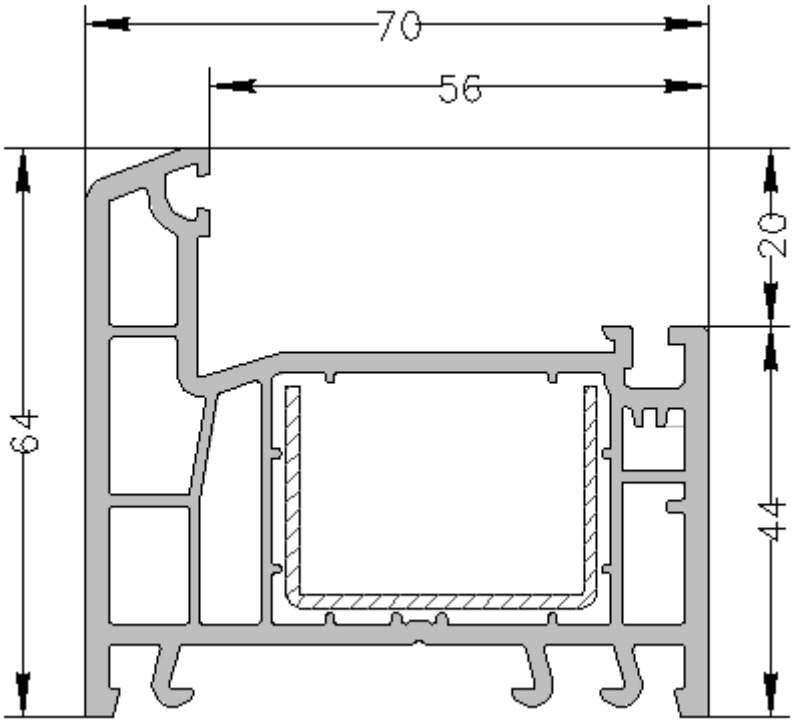

таблица армирования

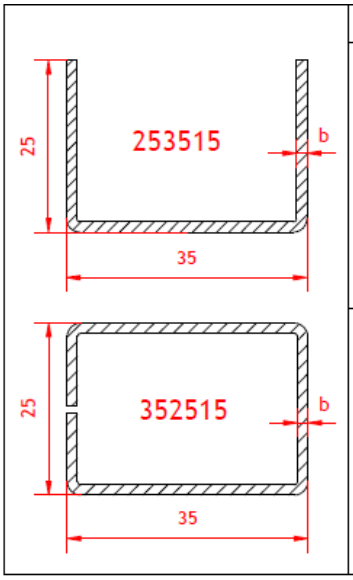

	Рама Standart, Vita, Design, Design +, Titan, Titan +, Combo, ВД, ОД									
	артикул арм. профиля	толщина b (мм)	Параметр (указывает менеджер)						Моменты инерции	
			Автоматич.	1.2мм	1.4мм	1.8мм	1.4мм замк.	1.8мм замк.	Jx см⁴	Jy см⁴
Белый профиль	253515.12	1.2мм		✓					2.02	0.64
	253515.14	1.4мм	✓		✓				2.37	0.75
	253515.18	1.8мм				✓			2.90	0.93
	352515.14	1.4мм					✓		2.76	1.62
	352515.18	1.8мм						✓	3.26	1.94
	артикул арм. профиля	толщина b (мм)	Параметр (указывает менеджер)						Моменты инерции	
			Автоматич.	1.2мм	1.4мм	1.8мм	1.4мм замк.	1.8мм замк.	Jx см⁴	Jy см⁴
Цветной профиль	253515.12	1.2мм		✗					2.02	0.64
	253515.14	1.4мм	✓		✓				2.37	0.75
	253515.18	1.8мм				✓			2.90	0.93
	352515.14	1.4мм					✓		2.76	1.62
	352515.18	1.8мм						✓	3.26	1.94

2. Профиль створки. Створка 49 арт.703902 Армирование 32*39*1.5 Jx=3.32; Jy=0.92

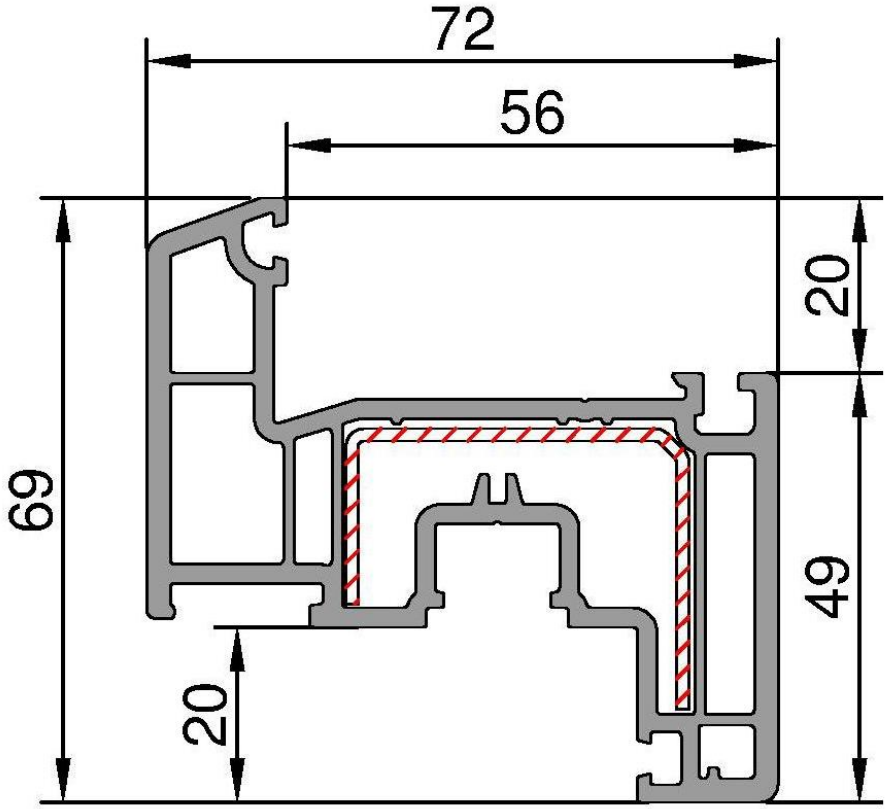

3. Профиль импоста. Импост 78 арт. 702903. Армирование 35х25 см. таблицу

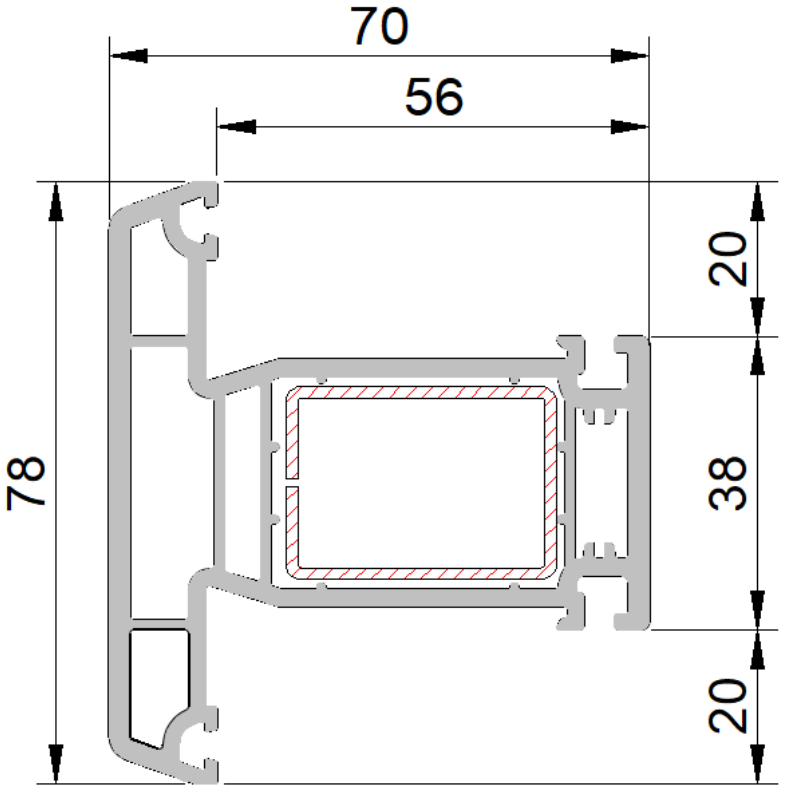

таблица армирования

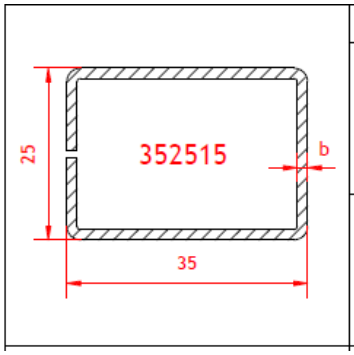

Импост Standart, Vita, Design, Design +, Titan, Titan +, Combo, ВД, ОД										
Белый проф.	артикул арм. профиля	толщина b (мм)	Параметр (указывает менеджер)						Моменты инерции	
			Автоматич.	1.2мм	1.4мм	1.8мм	1.4мм замк.	1.8мм замк.	Jx см⁴	Jy см⁴
	352515.14	1.4мм	✓	П-образное армирование не используется			✓		2.76	1.62
	352515.18	1.8мм						✓	3.26	1.94
Цветной проф.	артикул арм. профиля	толщина b (мм)	Параметр (указывает менеджер)						Моменты инерции	
			Автоматич.	1.2мм	1.4мм	1.8мм	1.4мм замк.	1.8мм замк.	Jx см⁴	Jy см⁴
	352515.14	1.4мм	✓	П-образное армирование не используется			✓		2.76	1.62
	352515.18	1.8мм						✓	3.26	1.94

4. Алюминиевые накладки на профиль

A-546-02

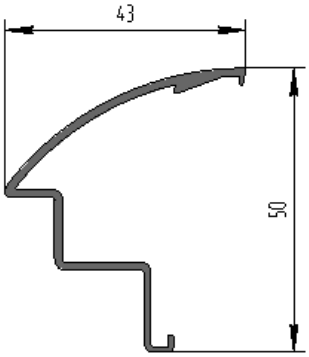

A-546-01

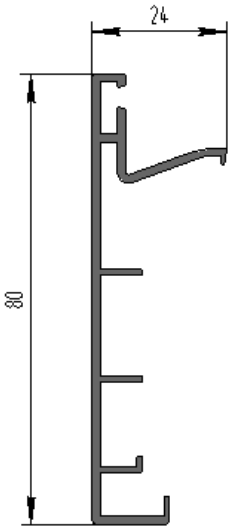

A-546-03

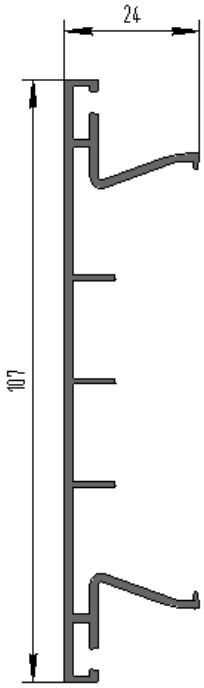

5. Механический соединитель импоста
арт. S-546MS8

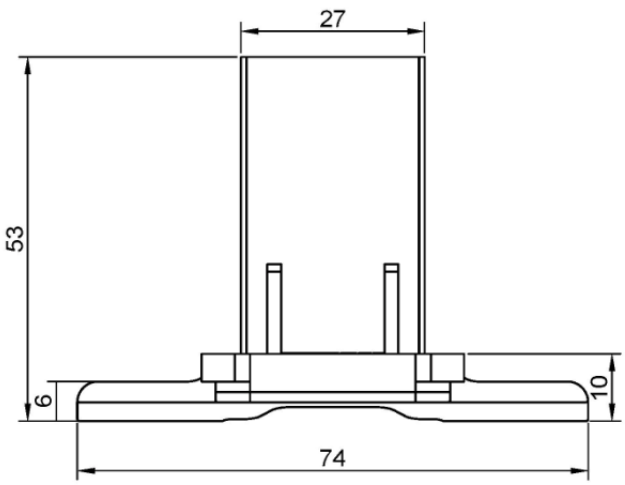

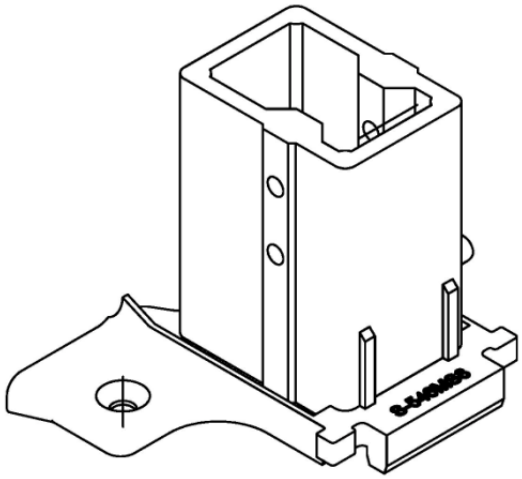

арт. S-546MS2 (используют в случае, когда невозможно установить S-546MS8)

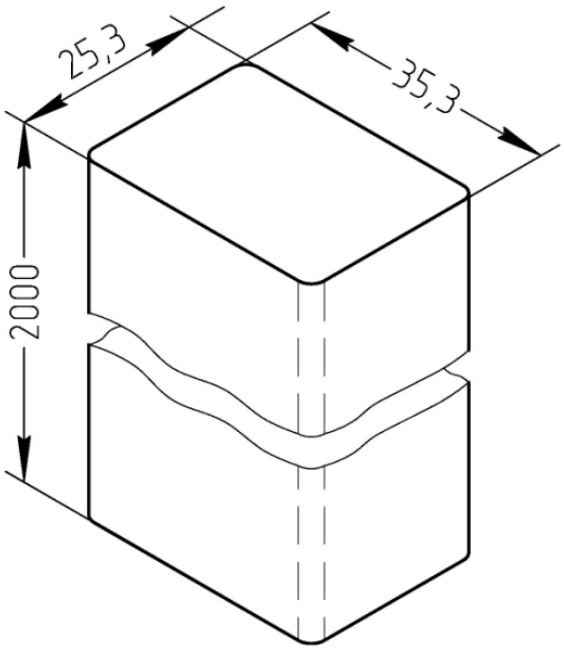

Чертежи узлов

Коробка 64 + створка Z49 + накладка

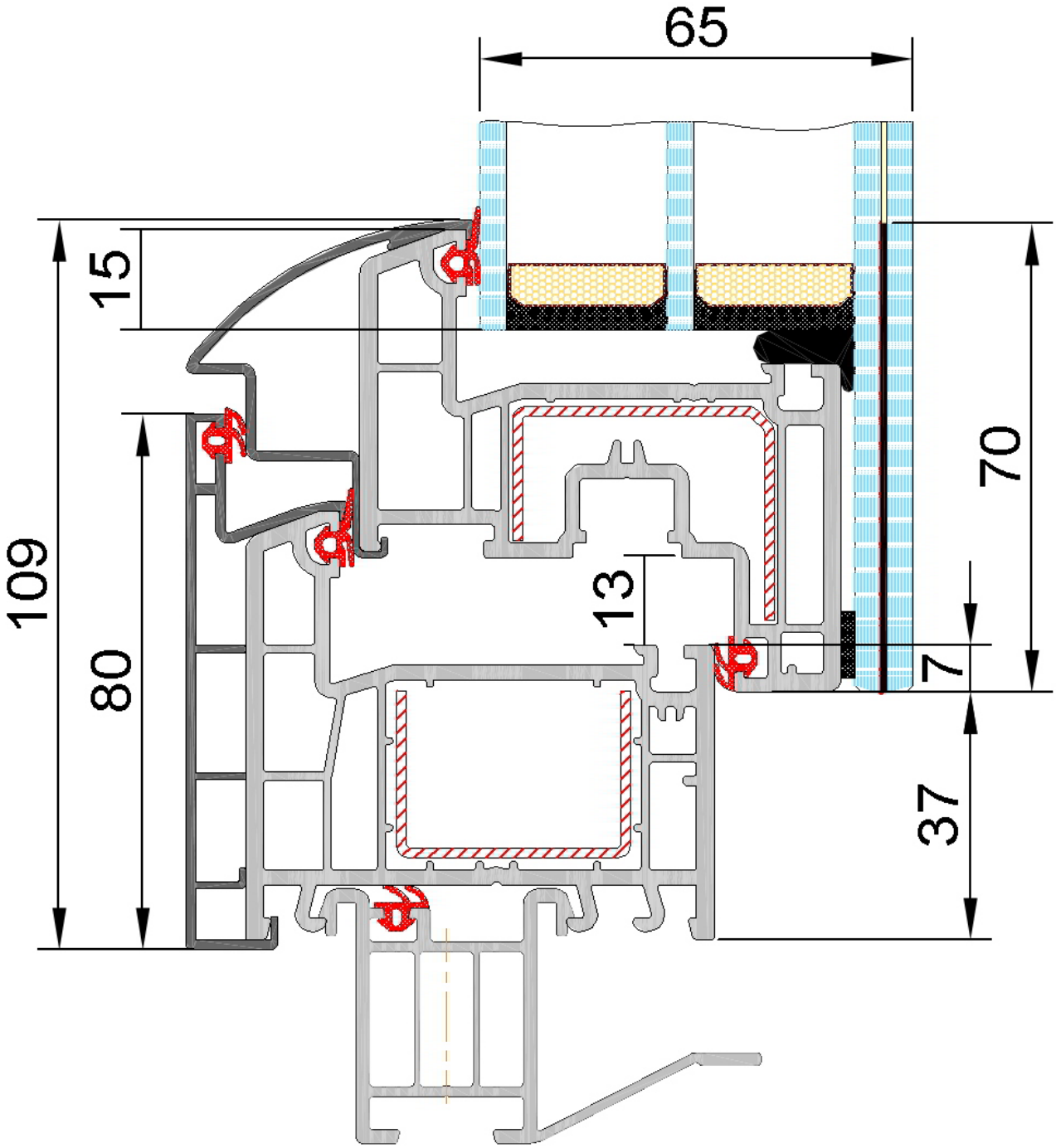

Импост 78 + створка Z49 + накладка

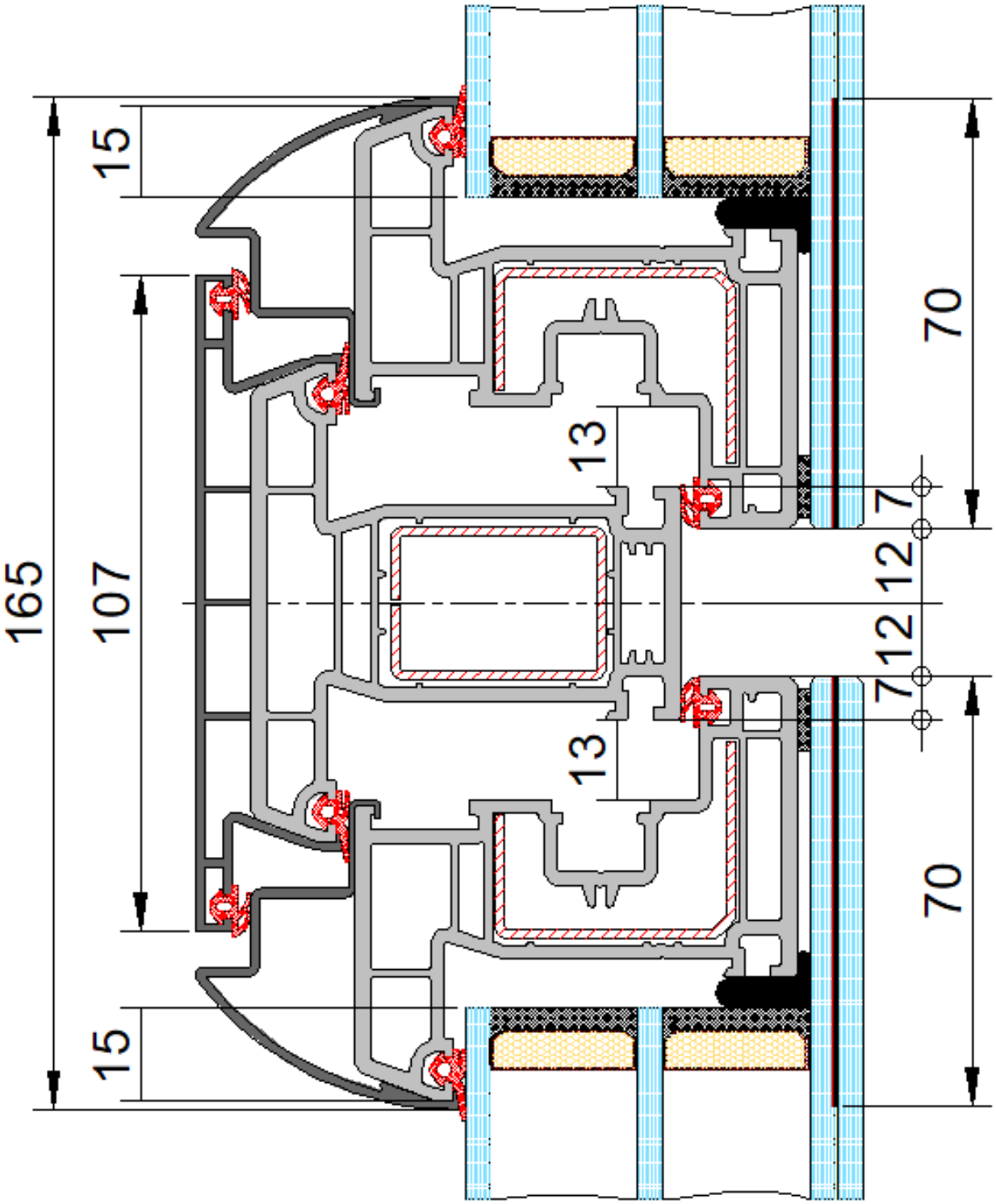

Ограничения по размерам

Общие ограничения по максимальным размерам изделий	Максимальная площадь изделия – шесть кв.м (белое) Максимальная площадь изделия – четыре кв.м (цветное) Максимальный линейный размер изделия – три метра (белое) Максимальный линейный размер изделия – два с половиной метра (цветное только снаружи)

Минимальный размер поворотно-откидной створки 535x420мм
Минимальный размер фрамужной створки 420x535мм

Поворотно-откидная створка

Ограничения по максимальным размерам открывающихся створок

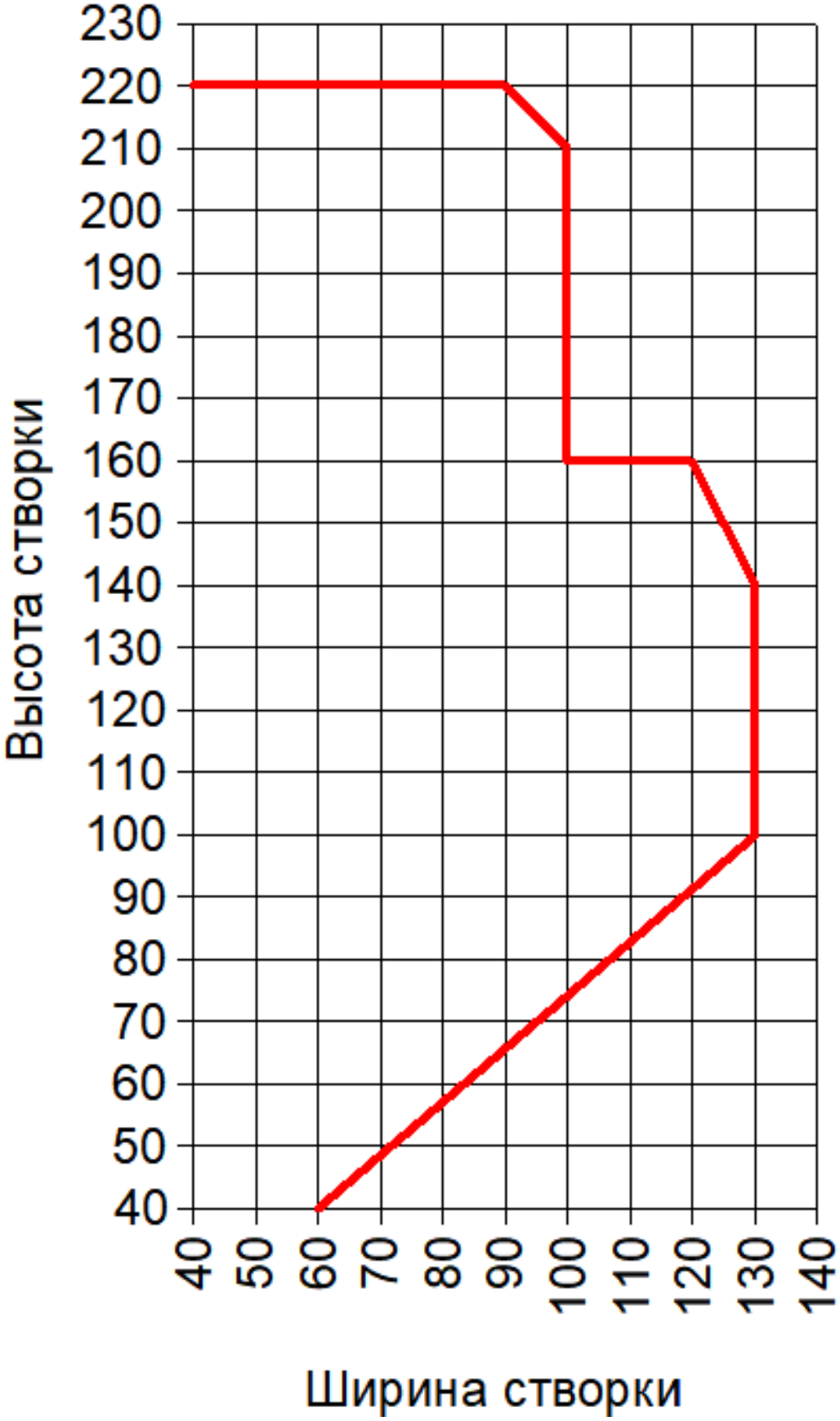

Фрамужная створка

Ограничения по максимальным размерам открывающихся створок для фрамужного исполнения

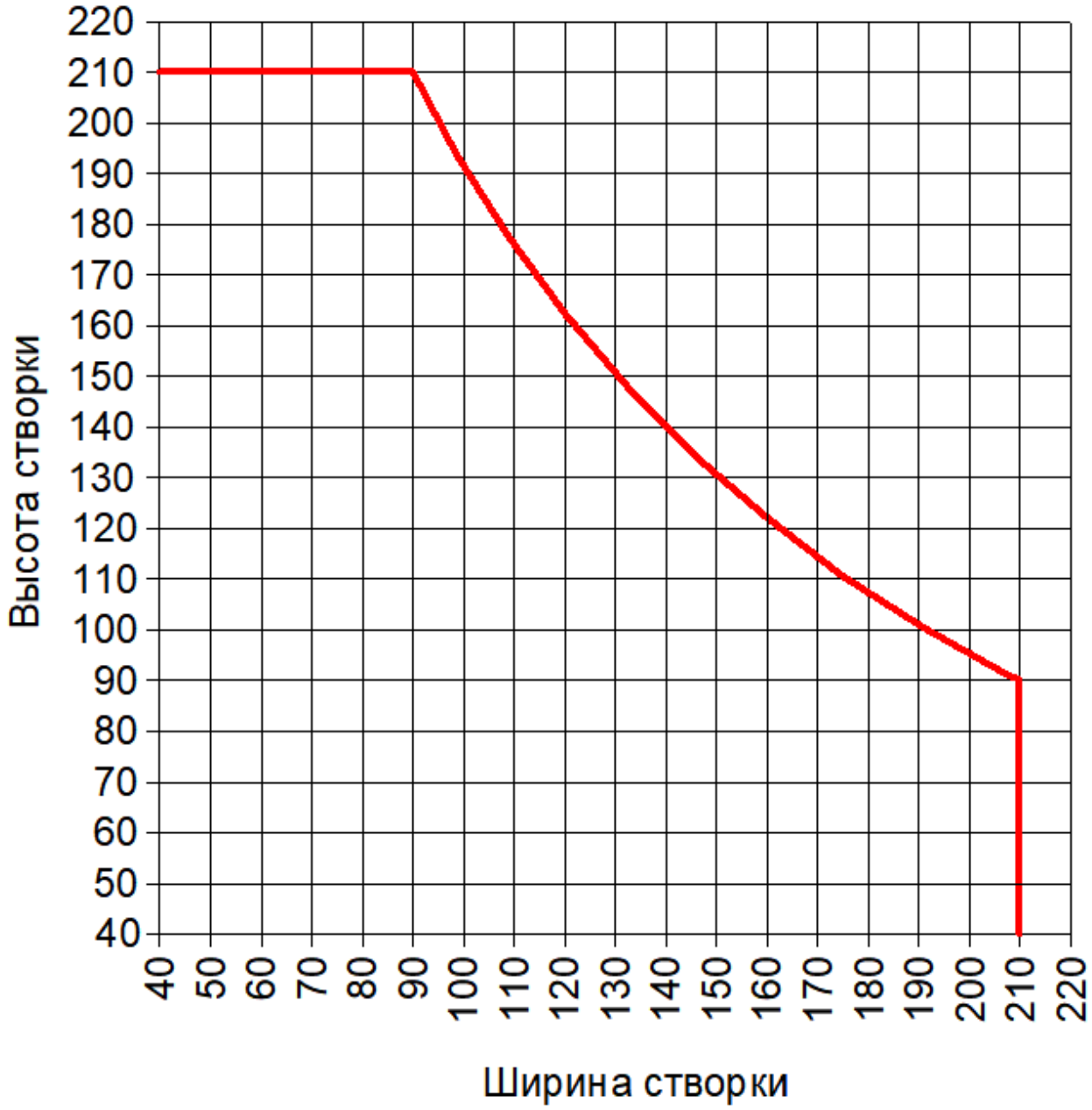

Kaleva-Combo Vario Plus

Стандартный цвет профиля	Изнутри: Цвет алюмининевой накладки Снаружи: Цвет алюмининевой накладки
Цвет основания профиля	Белое
Возможность цветового исполнения	Изнутри: Любое сочетание цветов по таблице ламинации Снаружи: Цвет алюминиевых накладок: - Альпийский белый (арт.Faro 2525 YW268F) - Полярный серебристый (арт.DBR205-YW215G) - Кубинский каштан (арт.ANODIK BRONZE 3-SW208G) Любое сочетание цветов по таблице ламинации, Любой цвет по таблице RAL
Общие ограничения по архитектурному рисунку	Невозможно изготовление изделий с установкой импоста в створку Невозможно изготовление арочных изделий Невозможно изготовление изделий с углом отличным от 90° Невозможно изготовление изделий с типом открывания «наружу» Невозможно изготовление изделий с ручками с двух сторон и нажимными гарнитурами Невозможно изготовление «ГЛУХОГО ОСТЕКЛЕНИЯ» Невозможно изготовления «ГЛУХИХ СТВОРОК» Невозможно изготовление штульпового открывания (без жесткого импоста)

	Невозможно установка встроенных жалюзи с внутренней накладкой Milan и Stokholm
Особенности изготовления	Встроенные жалюзи возможно установить только в сочетании с внутренней накладкой Vario Paris! Исполнение без жалюзи возможно со всеми тремя накладками Vario.
Возможные варианты открывания	Поворотно-откидное, откидное (фрамужное)
Ограничения по весу заполнения открывающихся створок (вес стеклопакета)	Максимальный вес заполнения открывающихся створок – 100 кг.
Применяемые стеклопакеты	Стеклопакеты толщиной 40 мм
Применяемые варианты комплектации фурнитурой открывающихся створок	RotoNT Designo
Ограничения для скрытолежащей фурнитуры Designo	Минимальная высота установки ручки не по центу створки – 210 мм
Установка блокировщика ошибочного открывания (БОО)	Устанавливается на все наклонно-поворотные створки, высота которых более 661 мм
Возможности по установке многоступенчатого микропроветривателя (МДО)	Минимальная высота створки для установки МДО: - при установке ручки по центру – 561мм
Возможности по установке блокиратора поворота (детского замка)	Установка возможна
Возможности по установке магнитной балконной защёлки	Штатно возможно установить магнитную защёлку только в створки, высота которых более 1640 мм Все остальные случаи требуют предварительного согласования в ПТО

Возможность	Установка возможна

установки ограничителя наклона поворота створки (ОНП)	
Установка ограничителя поворота Designo 90	**УСТАНАВЛИВАЕТСЯ НА ВСЕ ПОВОРОТНЫЕ И ПОВОРОТНО-ОТКИДНЫЕ СТВОРКИ ПО УМОЛЧАНИЮ**
Используемые оконные ручки	

Комплектация Paris

Цвет ручки	Ручка Rhapsody
Бронза	210748
Серебро	210750
Титан	210747
Шампань	210749

Rhapsody – Серебро

Rhapsody – Шампань

Rhapsody – Титан

Rhapsody – Бронза

		Цвет ручки	**Ручка Hoppe Monte Carlo (на заказ, сроки согласовываются с ПДО)**	
		Стальной	2844637	

Комплектация Milan	
Цвет ручки	**Ручка Rhapsody**
Бронза	210748
Серебро	210750
Титан	210747
Шампань	210749

Rhapsody – Серебро

Rhapsody – Шампань

Rhapsody – Титан

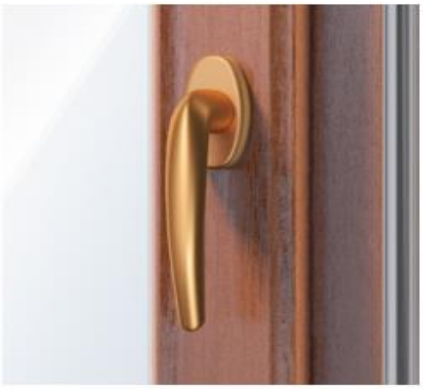

Rhapsody – Бронза

Цвет ручки	**Ручка Hoppe Athinai (на заказ, сроки согласовываются с ПДО)**
Стальной	3642439

Комплектация Stockholm		
Цвет ручки	**Ручка Harmony**	
Белый	220590	
Бронза	28738	
Серебро	55821	
Титан	20695	
Шампань	28719	

Также возможно использовать ручку Rotoline с 45мм штифтом

Цвет ручки	Ручка Rotoline штифт 45мм	Ручка Design с замком штифт 45мм
Белая	594330	K050A31705D
Бронза	227915/45	K050A31525D
Золотистая	227911/45	K050A31305D
Коричневая	227803/45	K050A31515D
Матовый титан	227796/45	K050A31225D
Натуральное серебро	227907/45	K050A31105D
Полированная латунь	227801/45	
Серебристая	227909/45	K050A31215D
Темная бронза	227913/45	K050A31505D

Технические характеристики

Продукт	KALEVA-COMBO VARIO PLUS
Кол-во камер профильной системы	5- в коробке 6- в створке
Строительная глубина	79 мм
Коэффициент сопротивления теплопередаче (ПВХ профиль + армирования+уплотнения + часть стеклопакета с дистанционными рамками+ фурнитура, без импоста)	0,92 м2°С/Вт
Коэффициент сопротивления теплопередаче (среднестатистическое изделие со стеклопакетом 4И-16Ar-4-12Ar-CGSolar4) 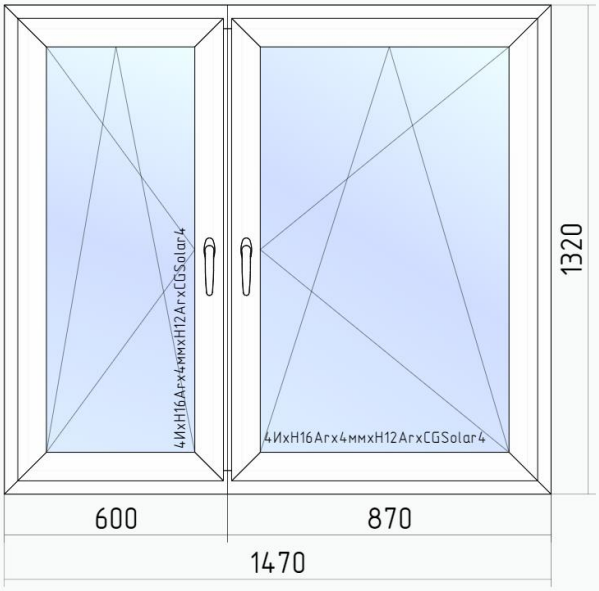 	Расчетный показатель - 1,11 м2°С/Вт

Применяемые профили

Невозможно арочное исполнение

1. Профиль коробки. Коробка 64 арт. 701901 Армирование 35x25, см. таблицу

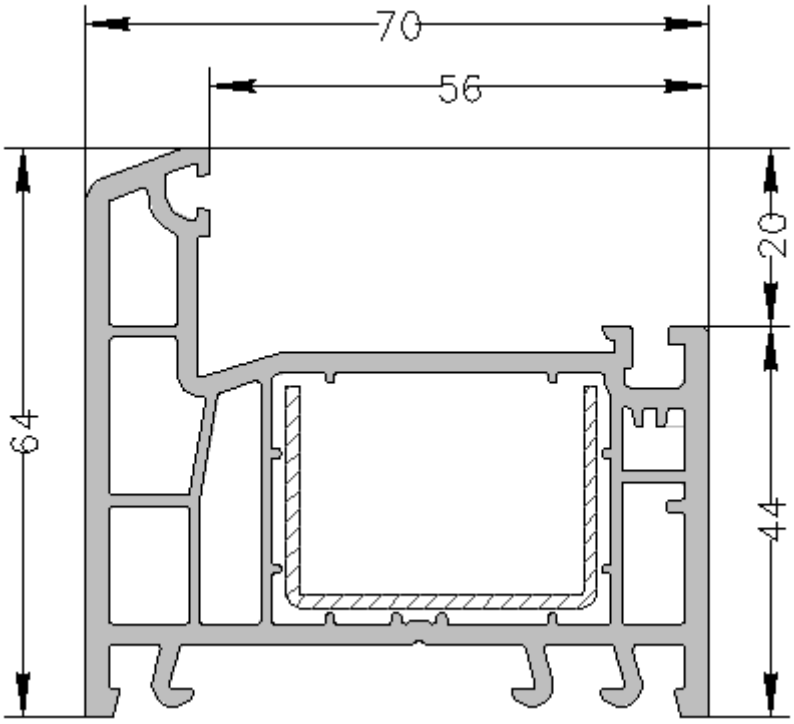

таблица армирования

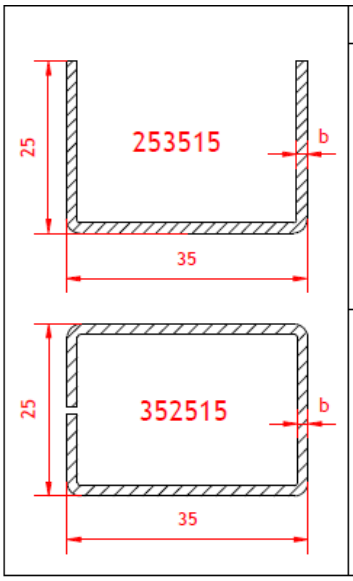

	Рама Standart, Vita, Design, Design +, Titan, Titan +, Combo, ВД, ОД									
	артикул арм. профиля	толщина b (мм)	Параметр (указывает менеджер)						Моменты инерции	
			Автоматич.	1.2мм	1.4мм	1.8мм	1.4мм замк.	1.8мм замк.	Jx см⁴	Jy см⁴
Белый профиль	253515.12	1.2мм		✓					2.02	0.64
	253515.14	1.4мм	✓		✓				2.37	0.75
	253515.18	1.8мм				✓			2.90	0.93
	352515.14	1.4мм					✓		2.76	1.62
	352515.18	1.8мм						✓	3.26	1.94
	артикул арм. профиля	толщина b (мм)	Параметр (указывает менеджер)						Моменты инерции	
			Автоматич.	1.2мм	1.4мм	1.8мм	1.4мм замк.	1.8мм замк.	Jx см⁴	Jy см⁴
Цветной профиль	253515.12	1.2мм		✗					2.02	0.64
	253515.14	1.4мм	✓		✓				2.37	0.75
	253515.18	1.8мм				✓			2.90	0.93
	352515.14	1.4мм					✓		2.76	1.62
	352515.18	1.8мм						✓	3.26	1.94

2. Профиль створки. Створка Z57 арт. 703938 Армирование 35*28, см. таблицу

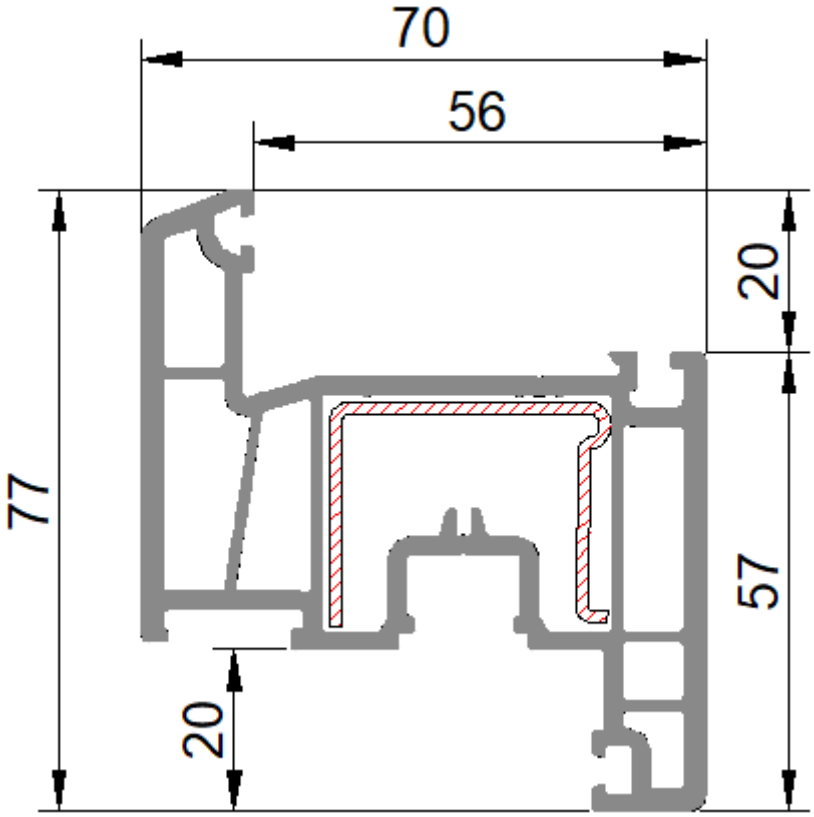

таблица армирования

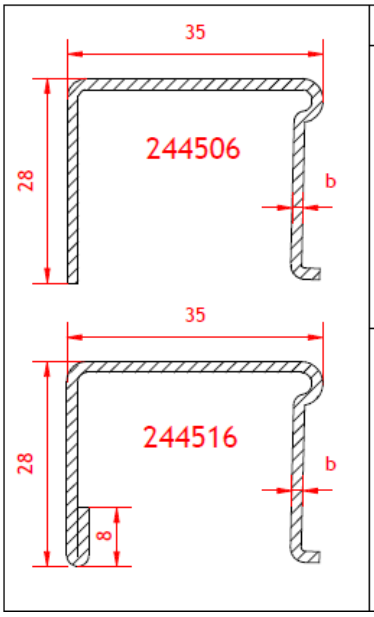

Створка оконная Profi / Standart, Vario, Combo Vario Plus									
	артикул арм. профиля	толщина b (мм)	Параметр (указывает менеджер)					Моменты инерции	
			Автоматич.	1.2мм	1.4мм	усиленн.	1.8мм	Jx см⁴	Jy см⁴
Белый профиль	244506.12	1.2мм		✓				2.03	0.90
	244506.14	1.4мм	✓		✓			2.38	1.05
	244516.14	1.4мм				✓		2.56	1.25
	244516.18	1.8мм					✓	3.18	1.58
	артикул арм. профиля	толщина b (мм)	Параметр (указывает менеджер)					Моменты инерции	
			Автоматич.	1.2мм	1.4мм	усиленн.	1.8мм	Jx см⁴	Jy см⁴
Цветной профиль	244506.12	1.2мм		✗				2.03	0.90
	244506.14	1.4мм			✗			2.38	1.05
	244516.14	1.4мм	✓			✓		2.56	1.25
	244516.18	1.8мм					✓	3.18	1.58

3. Профиль импоста. Импост 78 арт. 702903. Армирование 35х25 см. таблицу

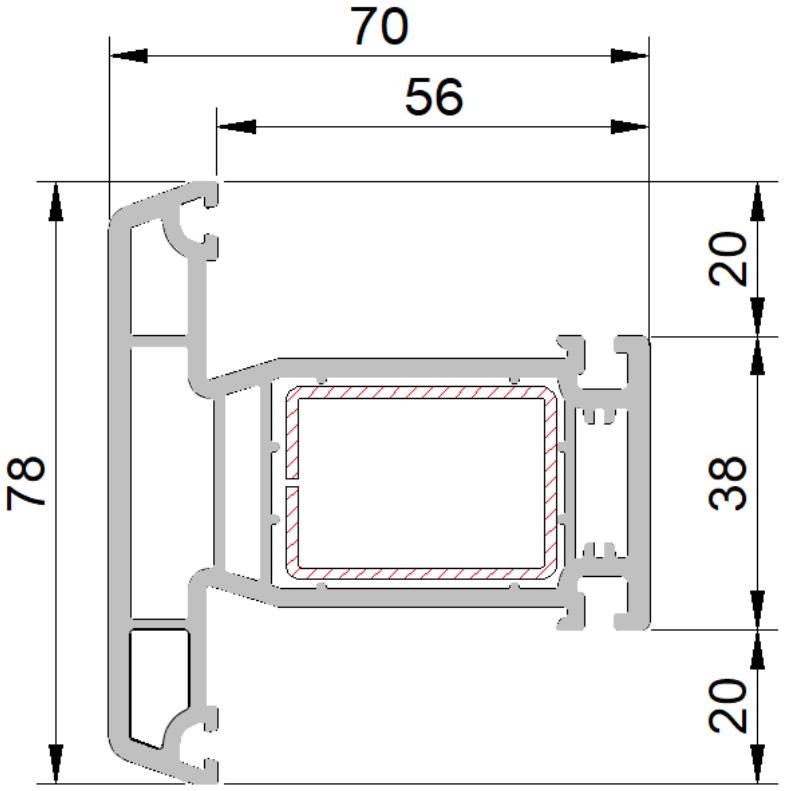

таблица армирования

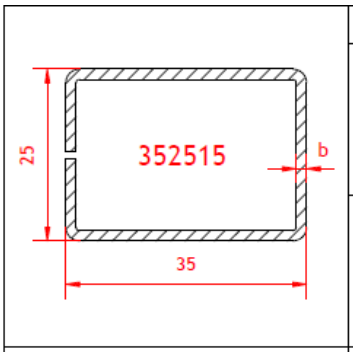

	Импост Standart, Vita, Design, Design +, Titan, Titan +, Combo, ВД, ОД									
	артикул арм. профиля	толщина b (мм)	Параметр (указывает менеджер)						Моменты инерции	
			Автоматич.	1.2мм	1.4мм	1.8мм	1.4мм замк.	1.8мм замк.	Jx см⁴	Jy см⁴
Белый проф.	352515.14	1.4мм	✓	П-образное армирование не используется			✓		2.76	1.62
	352515.18	1.8мм						✓	3.26	1.94
	артикул арм. профиля	толщина b (мм)	Параметр (указывает менеджер)						Моменты инерции	
			Автоматич.	1.2мм	1.4мм	1.8мм	1.4мм замк.	1.8мм замк.	Jx см⁴	Jy см⁴
Цветной проф.	352515.14	1.4мм	✓	П-образное армирование не используется			✓		2.76	1.62
	352515.18	1.8мм						✓	3.26	1.94

4. Профиль штапика.
Штапик 8,5мм арт. 707905

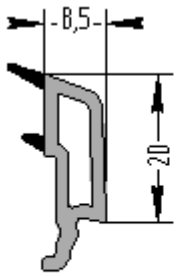

707905.21
Белое уплотнение

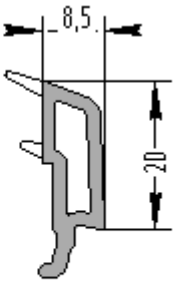

707905.11
Черное уплотнение

5. Алюминиевые накладки на профиль

Арт. А-54605

Paris

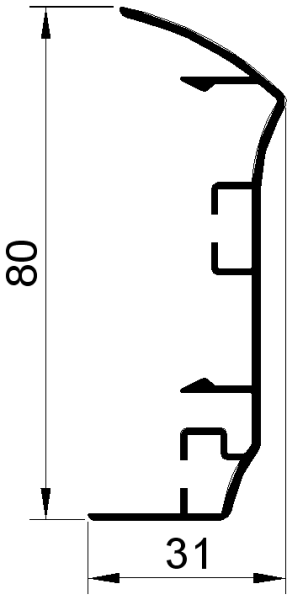

А-54606

Milan

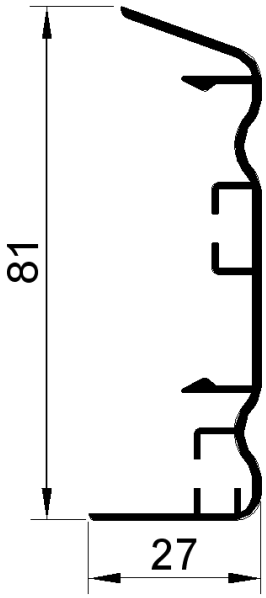

А-54607

Stockholm

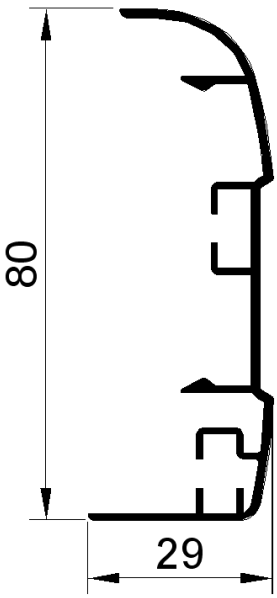

А-546-02-01

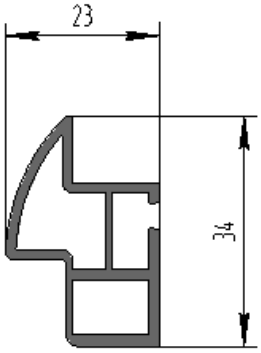

А-546-01

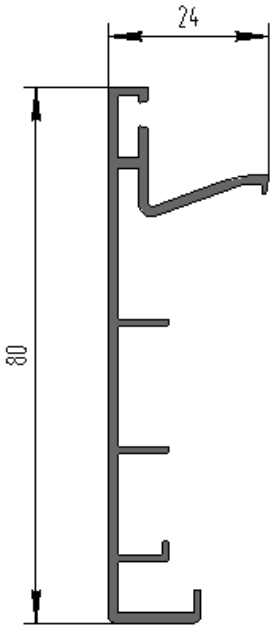

А-546-03

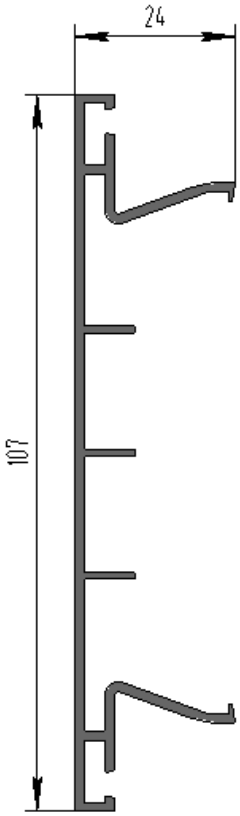

Чертежи узлов Paris

Kaleva-ComboVario Plus Paris
Коробка 64 + створка Z57 + накладки

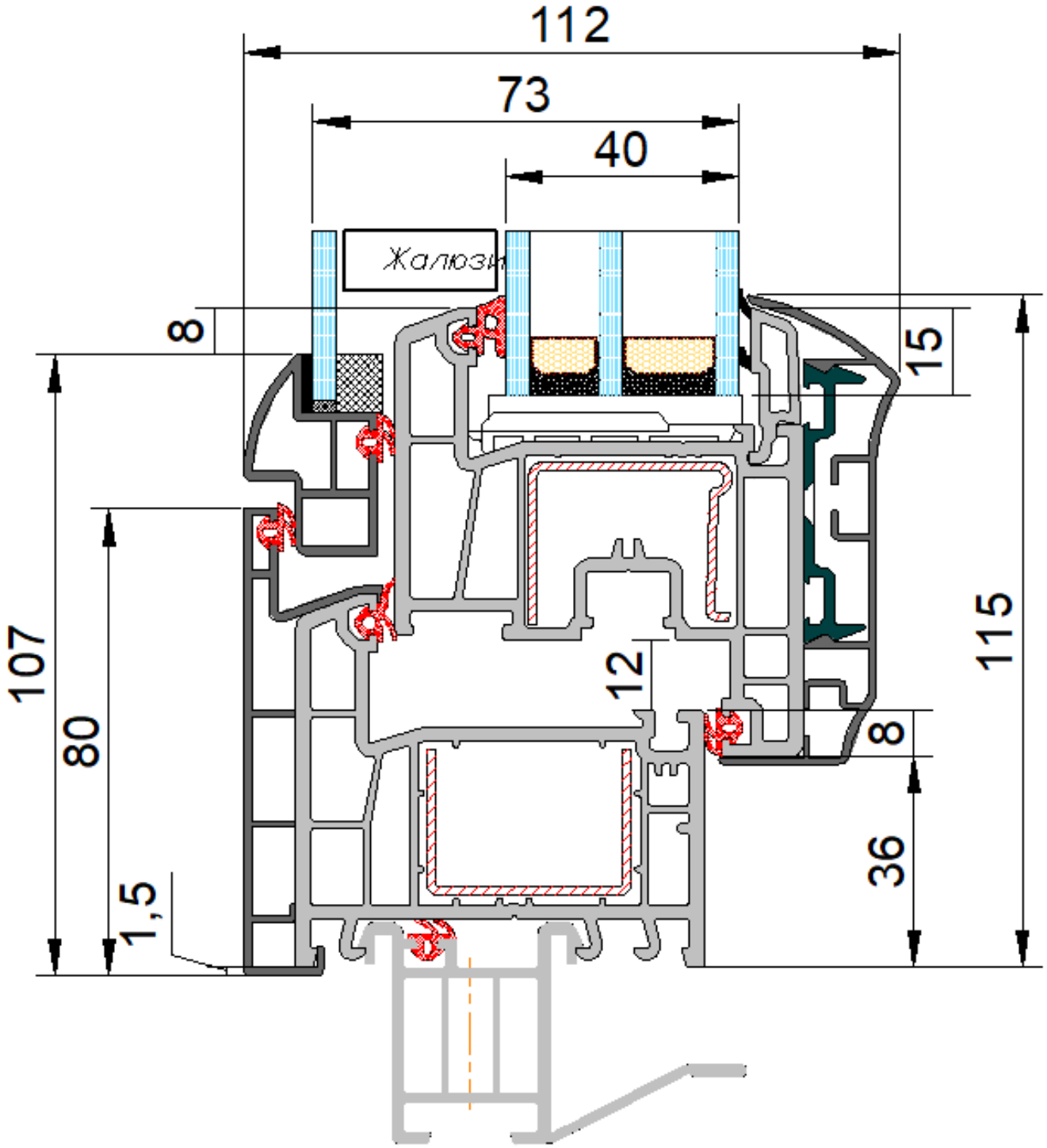

Импост 78 + створка Z57 + накладки

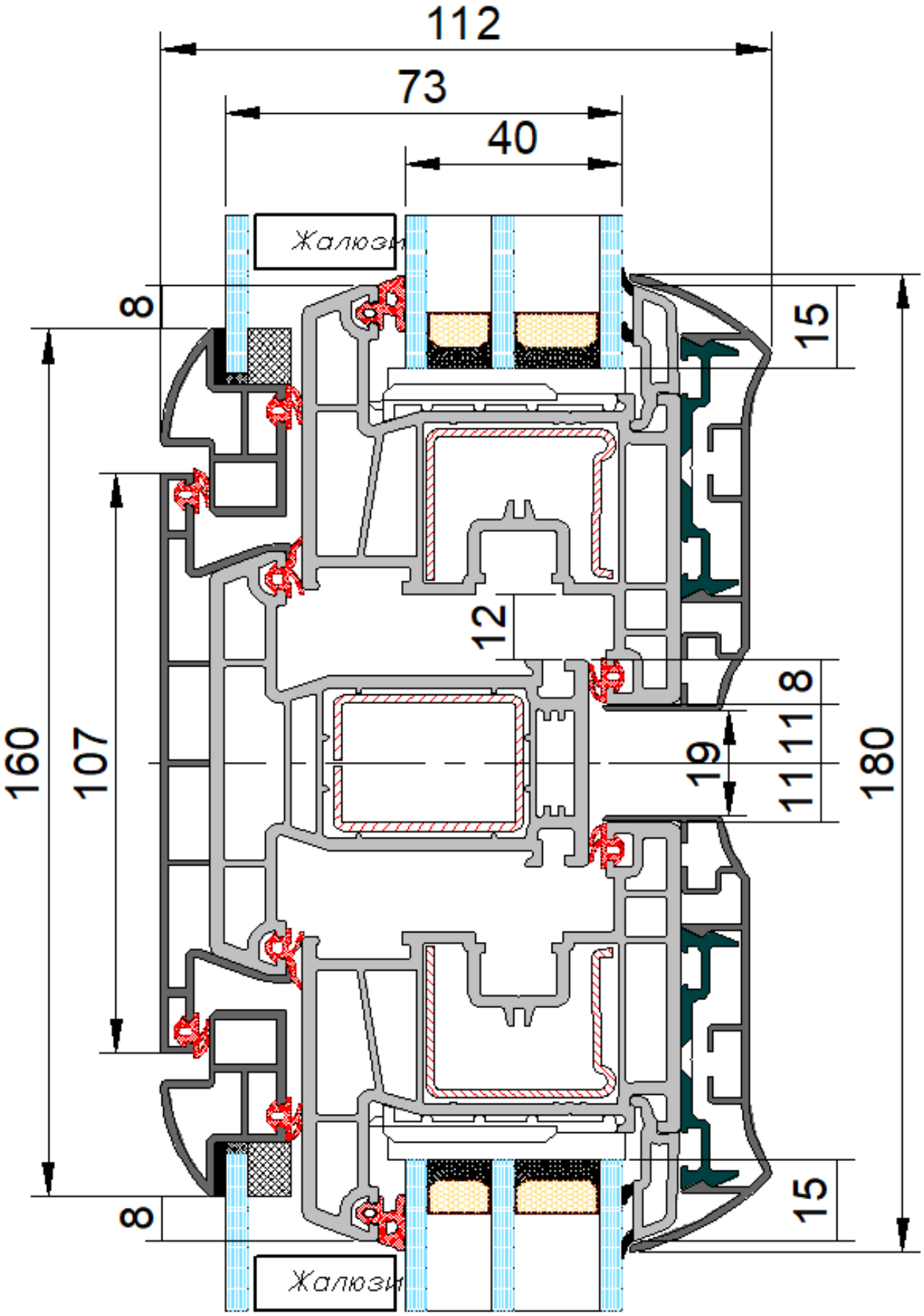

Чертежи узлов Milan

Kaleva-ComboVario Plus Milan
Коробка 64 + створка Z57 + накладки

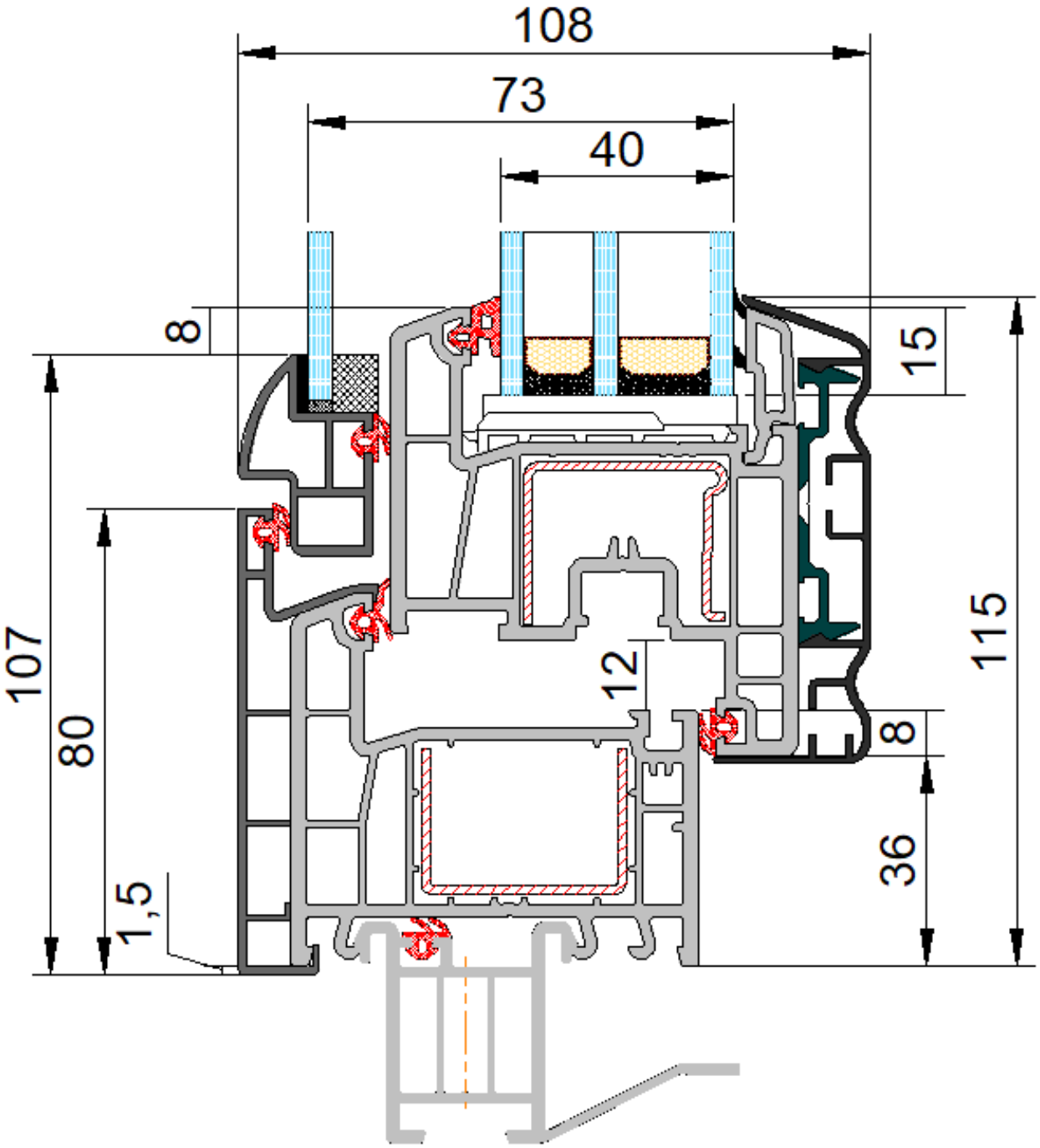

Импост 78 + створка Z57 + накладки

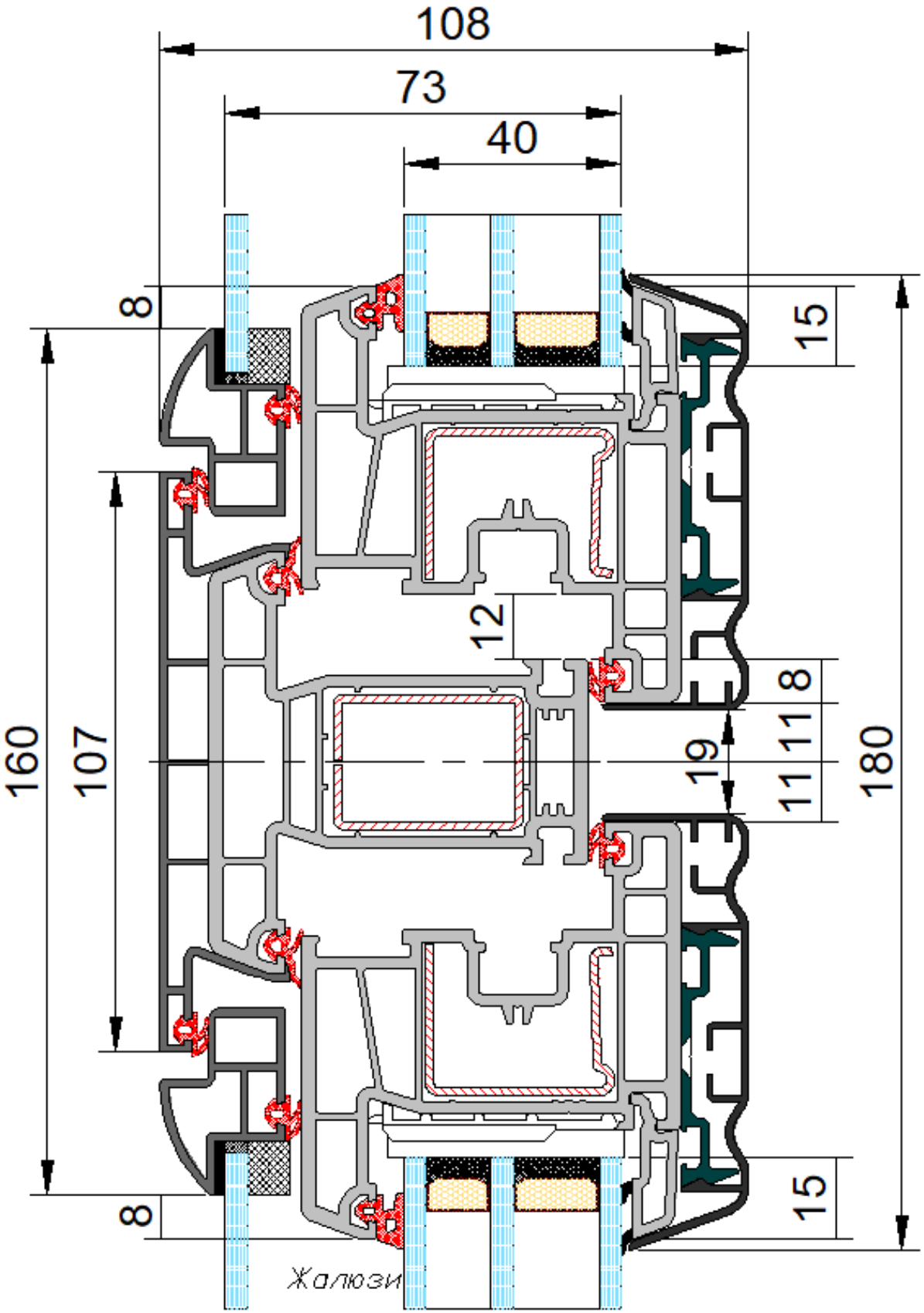

Чертежи узлов Stockholm

Kaleva-ComboVario Plus Stockholm
Коробка 64 + створка Z57 + накладки

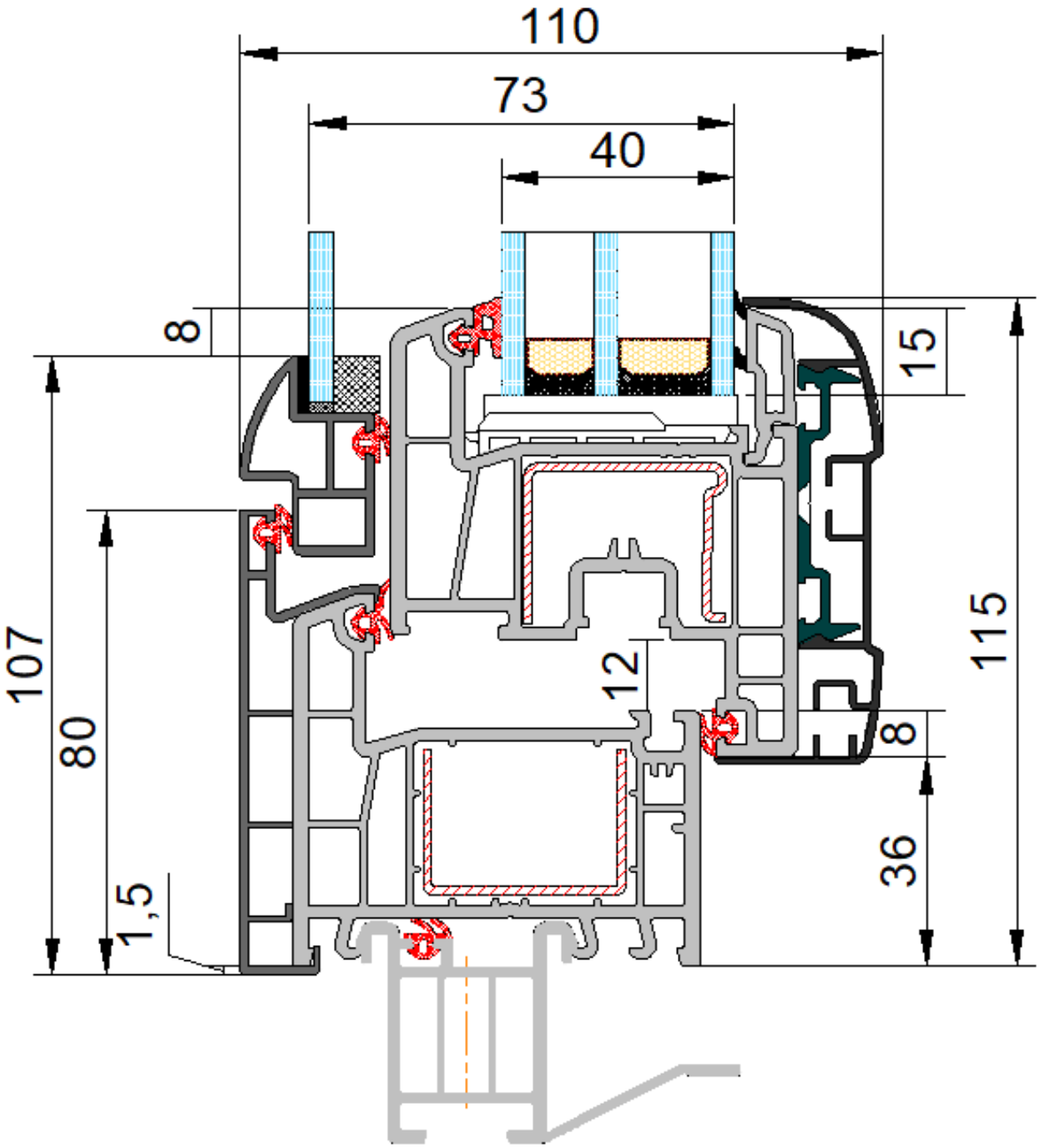

Импост 78 + створка Z57 + накладки

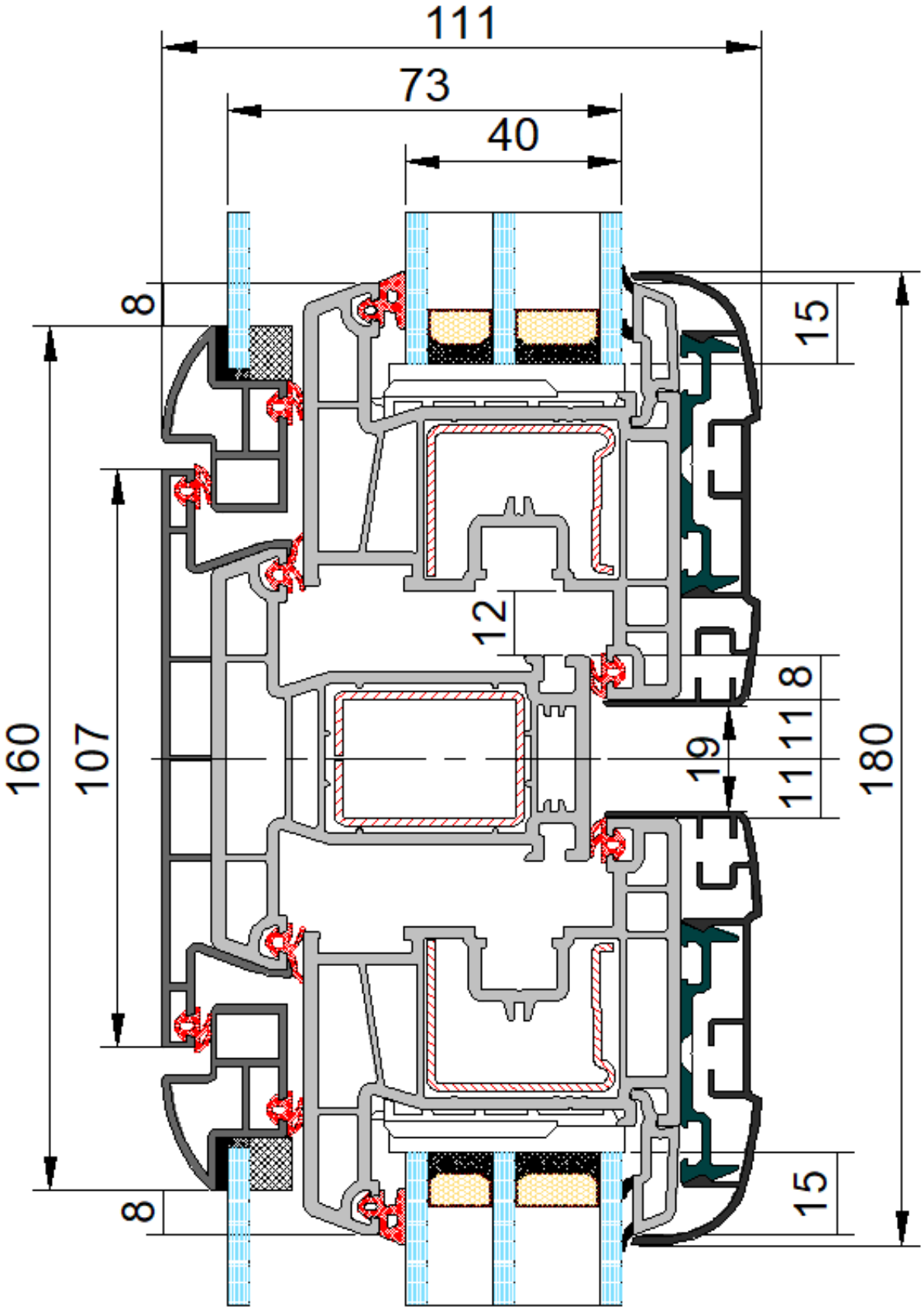

Ограничения по размерам

Общие ограничения по максимальным размерам изделий	Максимальная площадь изделия – четыре кв.м (цветное) Максимальный линейный размер изделия – два с половиной метра (цветное только снаружи)
Ограничения по минимальным размерам изделий	Минимальный размер створки поворотно-откидного открывания 535x420 мм Минимальный размер фрамужного открывания 420x535 мм

Поворотно-откидная створка

Ограничение по максимальным размерам открывающихся створок **цветных изделий**

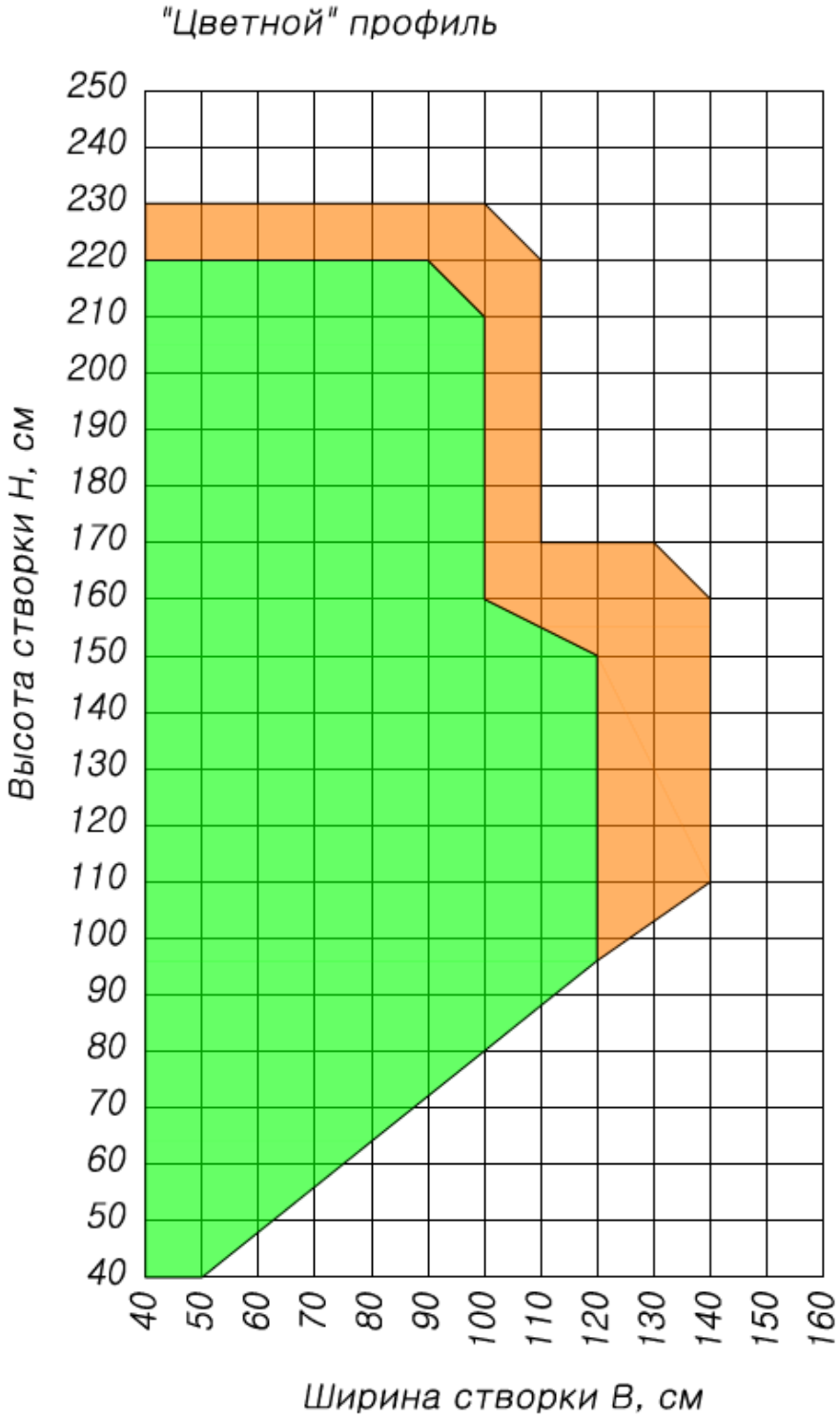

	Усиленная армировка (по умолчанию)
	Усиленная армировка с вклейкой

Фрамужная створка

Ограничения по максимальным размерам открывающихся створок **цветных** изделий для **фрамужного исполнения**

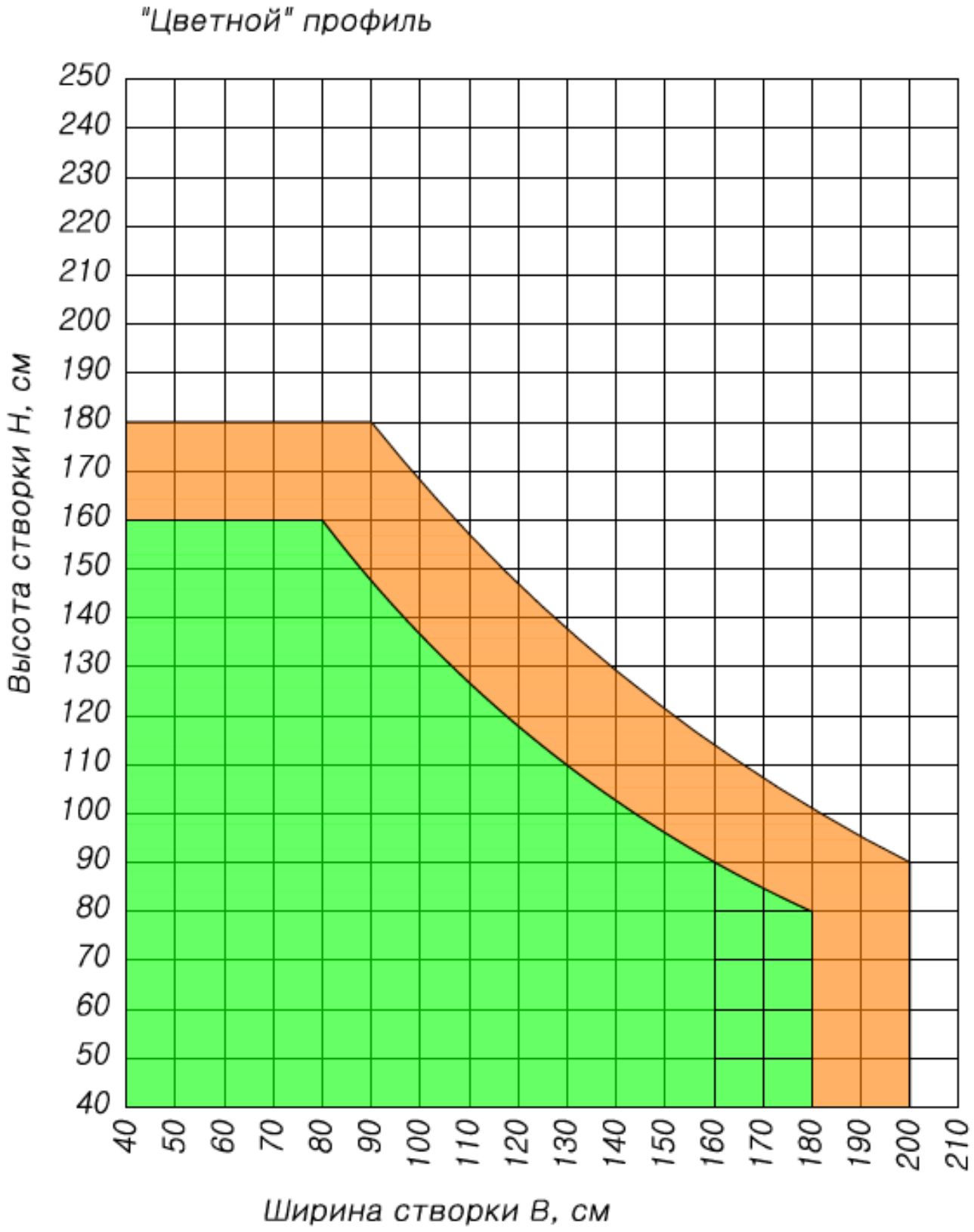

Kaleva-Combo Vario

Стандартный цвет профиля	Изнутри: Цвет алюминиевой накладки Снаружи: Цвет алюминиевой накладки
Цвет основания профиля	Белое, коричневое, карамельное, серое (соответствует RAL 7015), Покраска 3Д
Возможность цветового исполнения	Изнутри: Любое сочетание цветов по таблице ламинации Снаружи: Цвет алюминиевых накладок: - Альпийский белый (арт.Faro 2525 YW268F) - Полярный серебристый (арт.DBR205-YW215G) - Кубинский каштан (арт.ANODIK BRONZE 3-SW208G) Любое сочетание цветов по таблице ламинации, Любой цвет по таблице RAL
Общие ограничения по архитектурному рисунку	Невозможно изготовление изделий с установкой импоста в створку Невозможно изготовление арочных изделий Невозможно изготовление изделий с углом отличным от 90°. Невозможно изготовление изделий с типом открывания «наружу» Невозможно изготовление изделий с ручками с двух сторон и нажимными гарнитурами Невозможно изготовление «ГЛУХОГО ОСТЕКЛЕНИЯ» Невозможно изготовления «ГЛУХИХ СТВОРОК» Невозможно изготовление штульпового открывания (без жесткого импоста)

Возможные варианты открывания	Поворотно-откидное, откидное (фрамужное)
Ограничения по весу заполнения открывающихся створок (вес стеклопакета)	Максимальный вес заполнения открывающихся створок – 100 кг.
Применяемые стеклопакеты	Стеклопакеты толщиной 40мм
Применяемые варианты комплектации фурнитурой открывающихся створок	RotoNT Designo
Ограничения для скрытолежащей фурнитуры Designo	Минимальная высота установки ручки не по центу створки – 210 мм
Установка блокировщика ошибочного открывания (БОО)	Устанавливается на все наклонно-поворотные створки, высота которых более 661 мм
Возможности по установке многоступенчатого микропроветривателя (МДО)	Минимальная высота створки для установки МДО: - при установке ручки по центру – 561 мм
Возможности по установке блокиратора поворота (детского замка)	Установка возможна
Возможности по установке магнитной балконной защёлки	Штатно возможно установить магнитную защёлку только в створки, высота которых более 1640 мм Все остальные случаи требуют предварительного согласования в ПТО
Возможность установки ограничителя наклона поворота створки (ОНП)	Установка возможна

Установка ограничителя поворота Designo 90	**УСТАНАВЛИВАЕТСЯ НА ВСЕ ПОВОРОТНЫЕ И ПОВОРОТНО-ОТКИДНЫЕ СТВОРКИ ПО УМОЛЧАНИЮ**
Используемые оконные ручки	

Комплектация Paris

Цвет ручки	Ручка Rhapsody
бронза	210748
серебро	210750
титан	210747
шампань	210749

Rhapsody – Серебро

Rhapsody – Шампань

Rhapsody – Титан

Rhapsody – Бронза

Цвет ручки	Ручка Hoppe Monte Carlo (на заказ, сроки согласовываются с ПДО)
стальной	2844637

Комплектация Milan

Цвет ручки	Ручка Rhapsody
бронза	210748
серебро	210750
титан	210747
шампань	210749

Rhapsody – Серебро

Rhapsody – Шампань

Rhapsody – Титан

Rhapsody – Бронза

Цвет ручки	Ручка Hoppe Athinai (на заказ, сроки согласовываются с ПДО)
стальной	3642439

Комплектация Stockholm

Цвет ручки	Ручка Harmony
Белый	220590
Бронза	28738
Серебро	55821
Титан	20695
Шампань	28719

Также возможно использовать ручку Rotoline с 45мм штифтом

Цвет ручки	Ручка Rotoline штифт 45мм	Ручка Design с замком штифт 45мм
Белая	594330	K050A31705D
бронза	227915/45	K050A31525D
золотистая	227911/45	K050A31305D
коричневая	227803/45	K050A31515D
матовый титан	227796/45	K050A31225D
натуральное серебро	227907/45	K050A31105D
полированная латунь	227801/45	
серебристая	227909/45	K050A31215D
темная бронза	227913/45	K050A31505D

Технические характеристики

Продукт	KALEVA-COMBO VARIO
Кол-во камер профильной системы	5- в коробке 6- в створке
Строительная глубина	79 мм
Коэффициент сопротивления теплопередаче (ПВХ профиль + армирования + уплотнения + часть стеклопакета с дистанционными рамками+ фурнитура, без импоста)	0,8 м^2°С/Вт
Коэффициент сопротивления теплопередаче (среднестатистическое изделие со стеклопакетом 4И-16Ar-4-12Ar-CGSolar4) 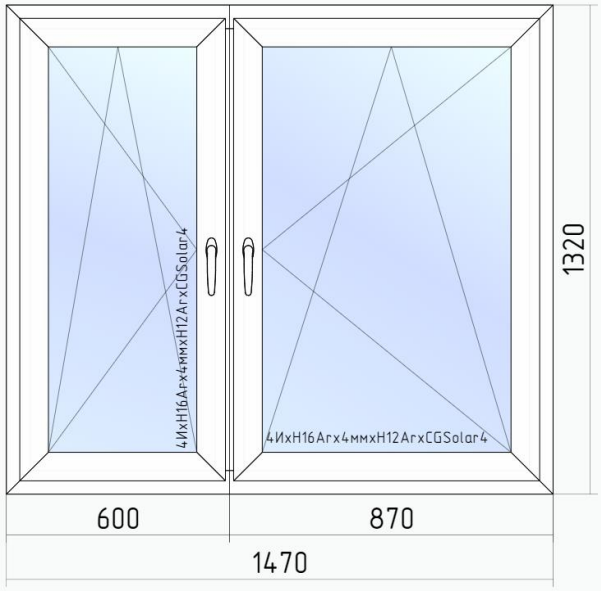 	Расчетный показатель - 0,96 м^2°С/Вт

Применяемые профили

Применяемый профиль
Невозможно арочное исполнения
1. Профиль коробки. Коробка 64 арт. 701901 Армирование 35х25, см. таблицу

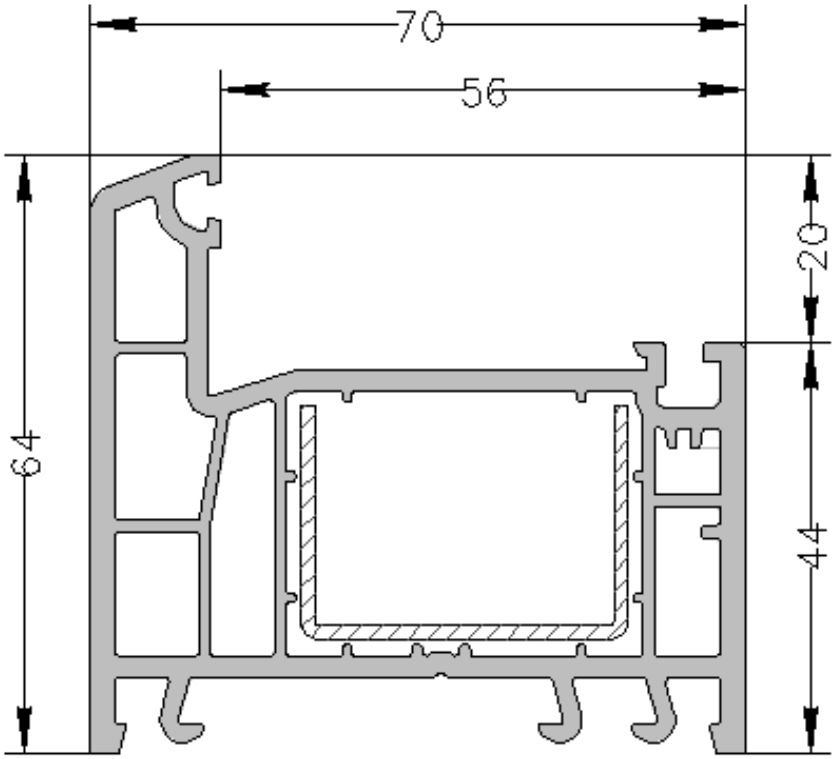

таблица армирования

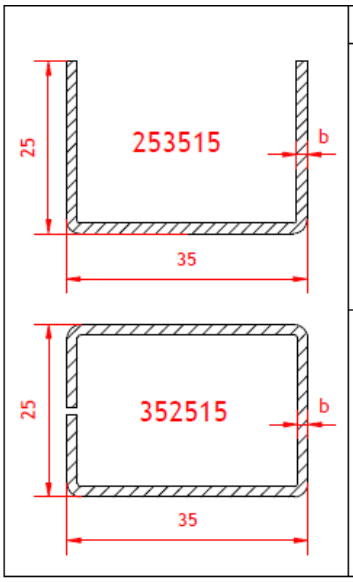

	Рама Standart, Vita, Design, Design +, Titan, Titan +, Combo, ВД, ОД									
	артикул арм. профиля	толщина b (мм)	Параметр (указывает менеджер)						Моменты инерции	
			Автоматич.	1.2мм	1.4мм	1.8мм	1.4мм замк.	1.8мм замк.	Jx см⁴	Jy см⁴
Белый профиль	253515.12	1.2мм		✓					2.02	0.64
	253515.14	1.4мм	✓		✓				2.37	0.75
	253515.18	1.8мм				✓			2.90	0.93
	352515.14	1.4мм					✓		2.76	1.62
	352515.18	1.8мм						✓	3.26	1.94
	артикул арм. профиля	толщина b (мм)	Параметр (указывает менеджер)						Моменты инерции	
			Автоматич.	1.2мм	1.4мм	1.8мм	1.4мм замк.	1.8мм замк.	Jx см⁴	Jy см⁴
Цветной профиль	253515.12	1.2мм		✗					2.02	0.64
	253515.14	1.4мм	✓		✓				2.37	0.75
	253515.18	1.8мм				✓			2.90	0.93
	352515.14	1.4мм					✓		2.76	1.62
	352515.18	1.8мм						✓	3.26	1.94

2. Профиль створки. Створка 49 арт.703902 Армирование 32*39*1.5 Jx=3.32; Jy=0.92

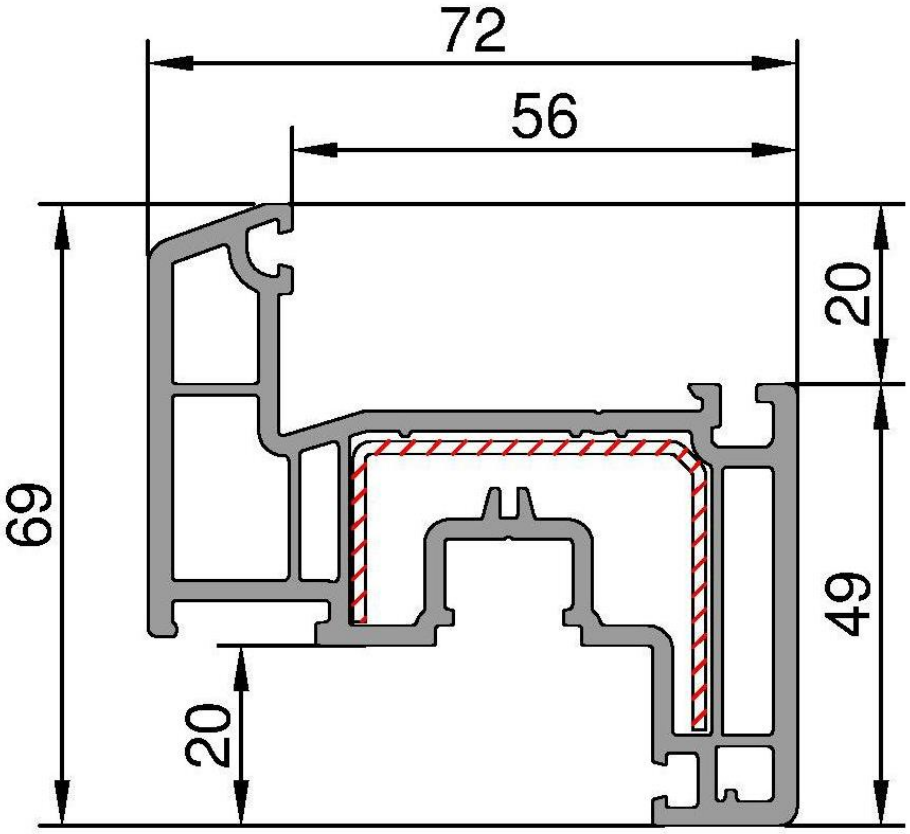

3. Профиль импоста. Импост 78 арт. 702903. Армирование 35x25 см. таблицу

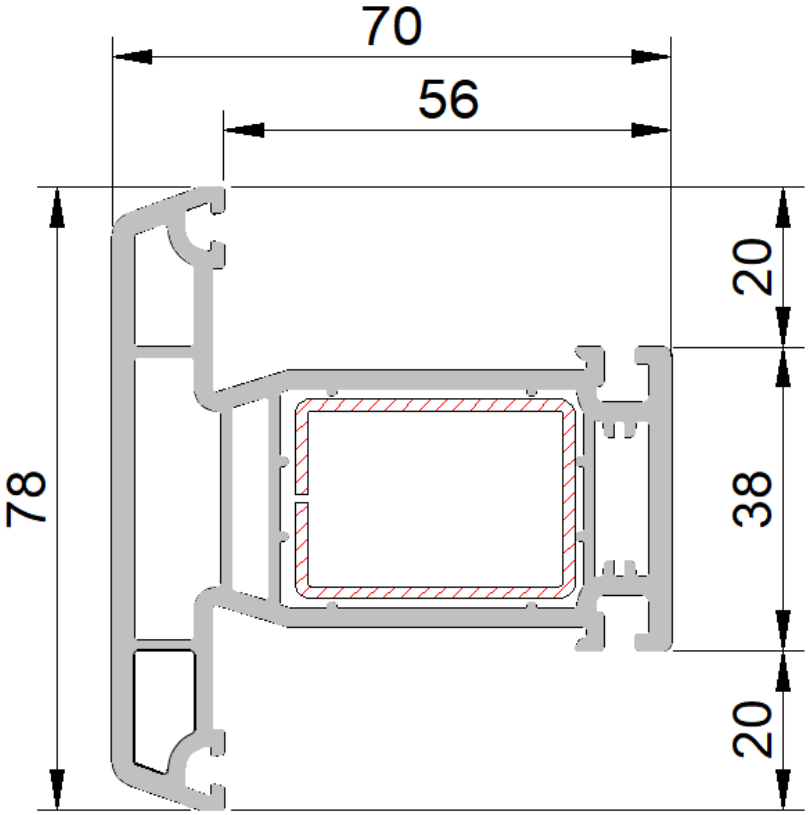

таблица армирования

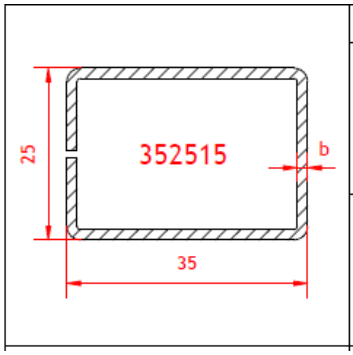

Импост Standart, Vita, Design, Design +, Titan, Titan +, Combo, ВД, ОД										
Белый проф.	артикул арм. профиля	толщина b (мм)	Параметр (указывает менеджер)						Моменты инерции	
			Автоматич.	1.2мм	1.4мм	1.8мм	1.4мм замк.	1.8мм замк.	Jx см⁴	Jy см⁴
	352515.14	1.4мм	✓	П-образное армирование не используется			✓		2.76	1.62
	352515.18	1.8мм						✓	3.26	1.94
Цветной проф.	артикул арм. профиля	толщина b (мм)	Параметр (указывает менеджер)						Моменты инерции	
			Автоматич.	1.2мм	1.4мм	1.8мм	1.4мм замк.	1.8мм замк.	Jx см⁴	Jy см⁴
	352515.14	1.4мм	✓	П-образное армирование не используется			✓		2.76	1.62
	352515.18	1.8мм						✓	3.26	1.94

4. Профиль штапика.
Штапик 8,5мм арт. 707929.11 Deco

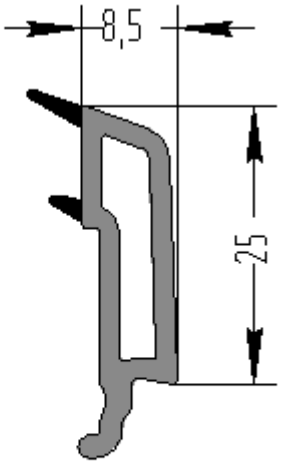

707929.11
Черное уплотнение

5. Алюминиевые накладки на профиль

Арт. А-54605

Paris

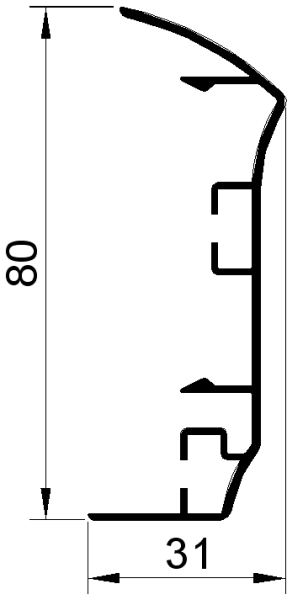

А-54606

Milan

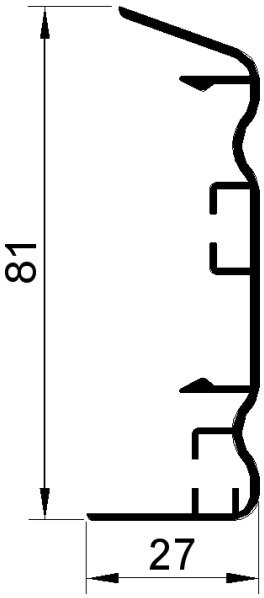

А-54607

Stockholm

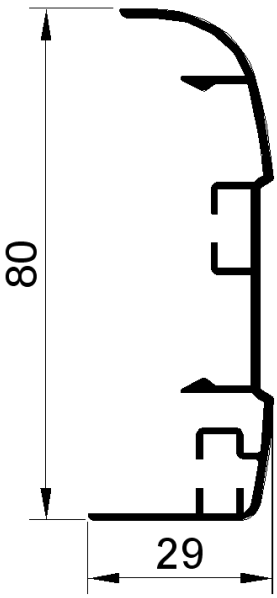

А-546-02

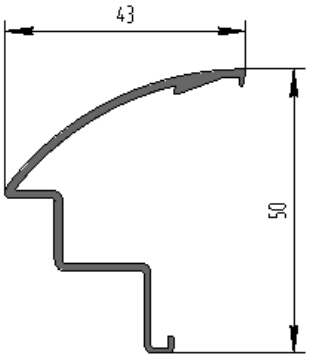

А-546-01

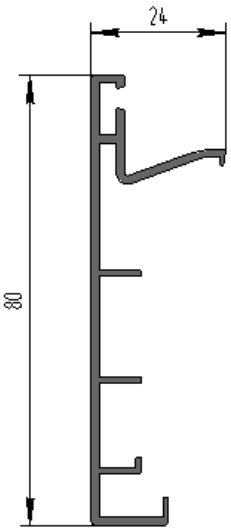

А-546-03

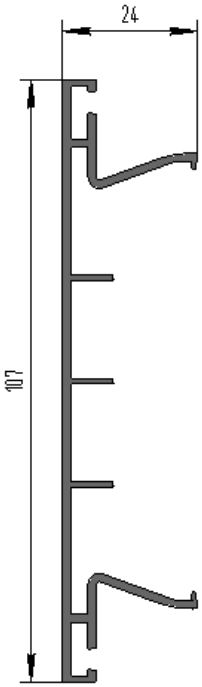

Чертежи узлов Paris

Kaleva-ComboVario Paris
Коробка 64 + створка Z49 + накладки

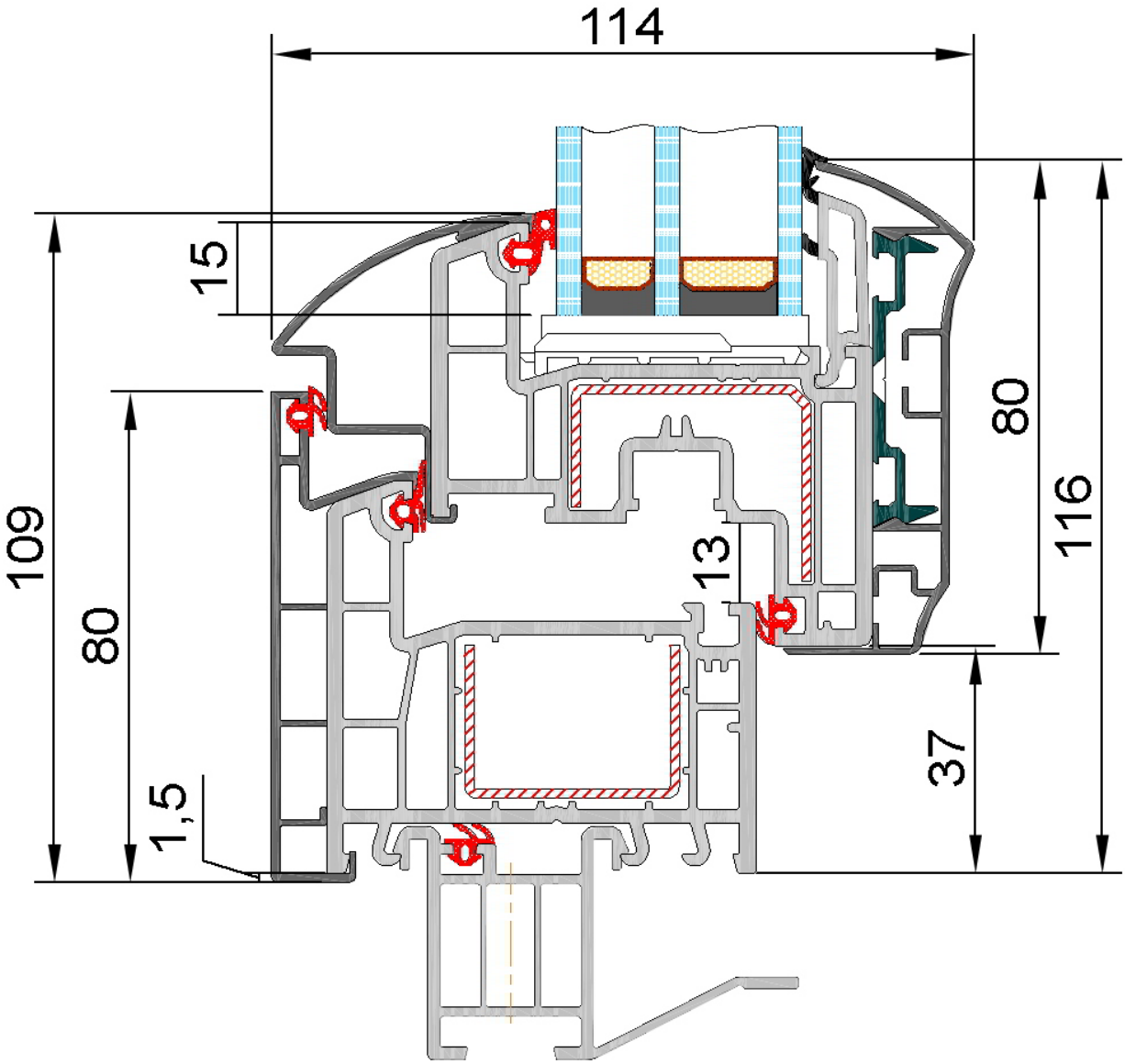

Импост 78 + створка Z49 + накладки

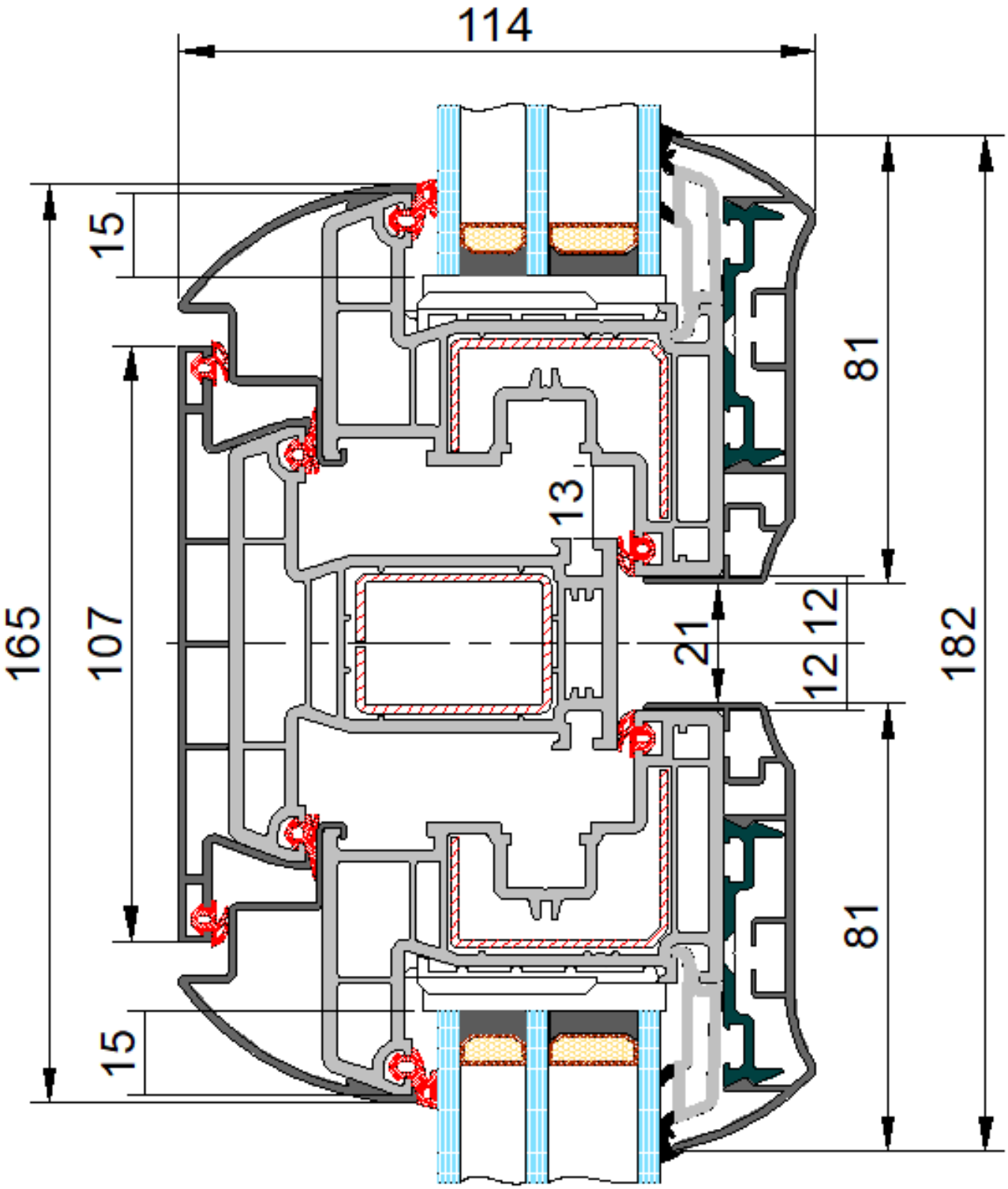

Чертежи узлов Milan

Kaleva-ComboVario Milan
Коробка 64 + створка Z49 + накладки

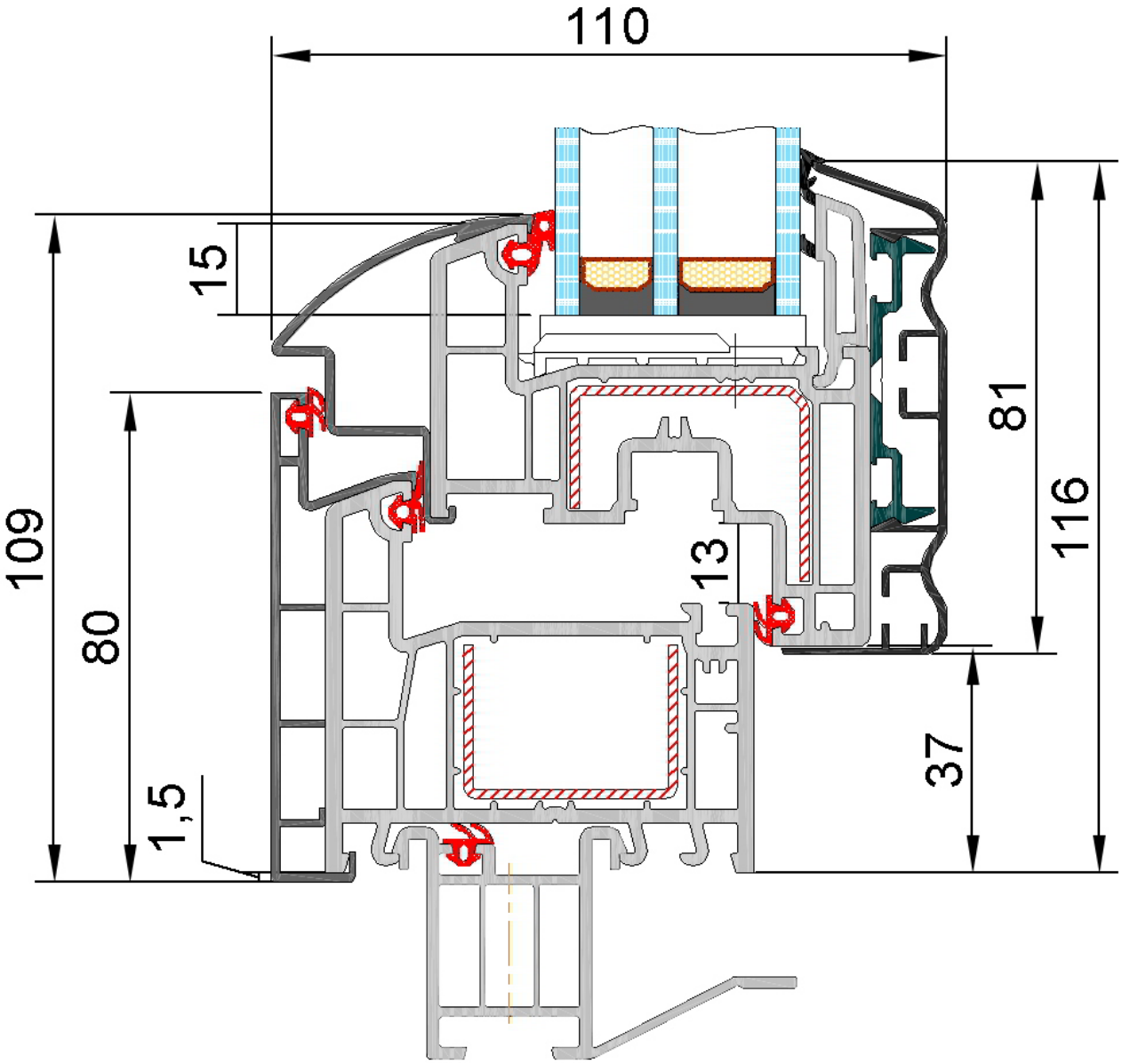

Импост 78 + створка Z49 + накладки

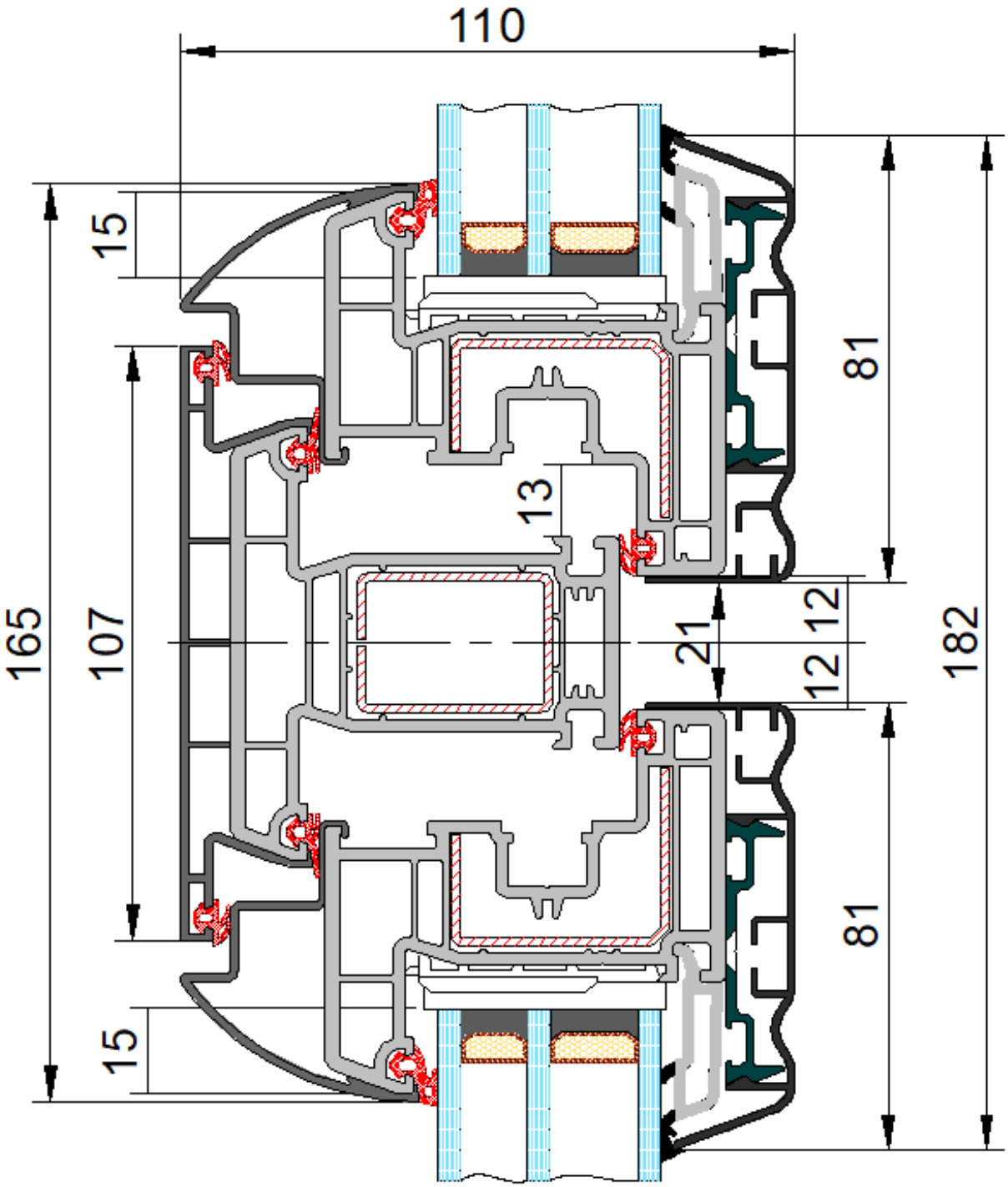

Чертежи узлов Stockholm

Kaleva-ComboVario Stockholm
Коробка 64 + створка Z49 + накладки

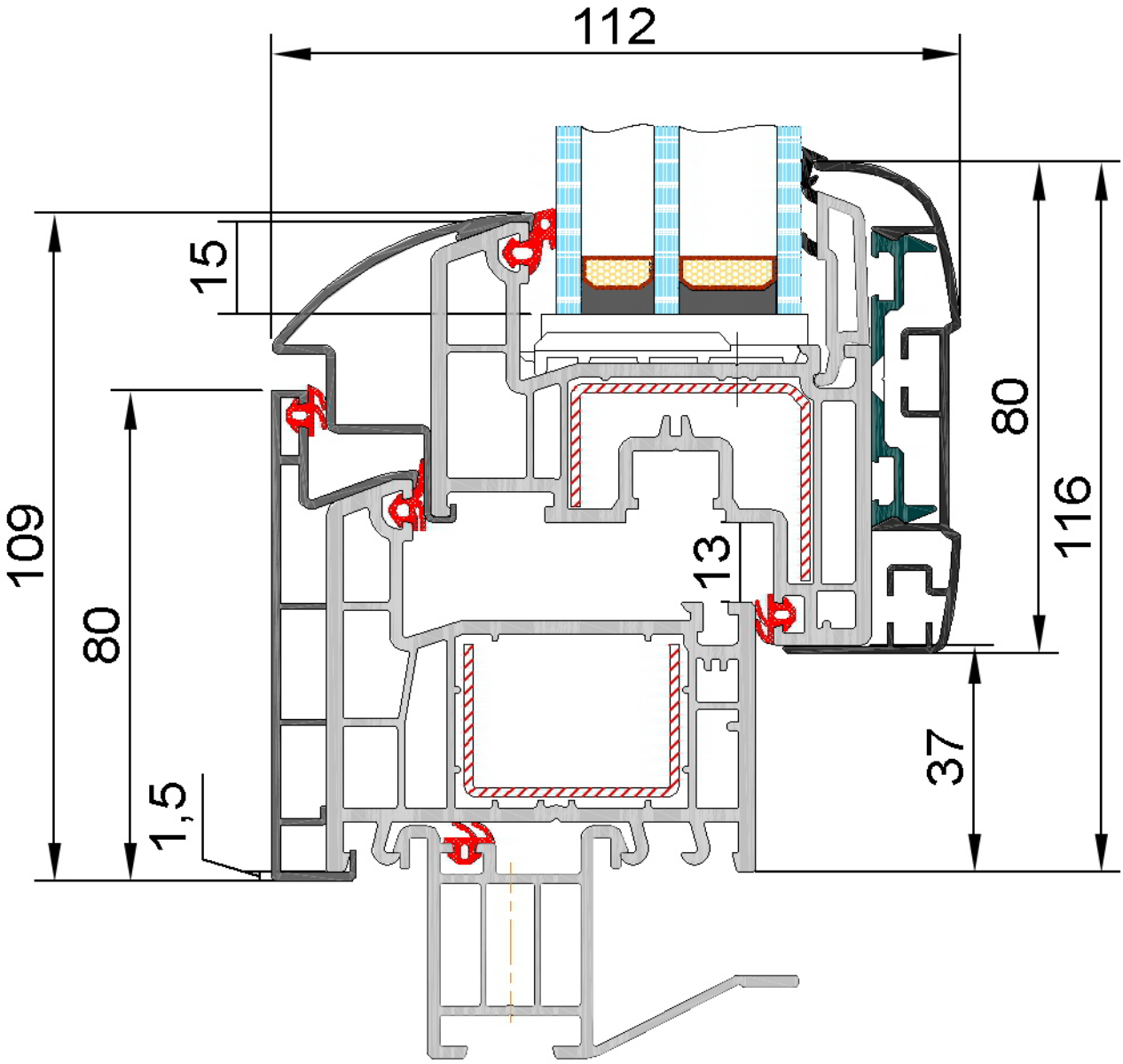

Импост 78 + створка Z49 + накладки

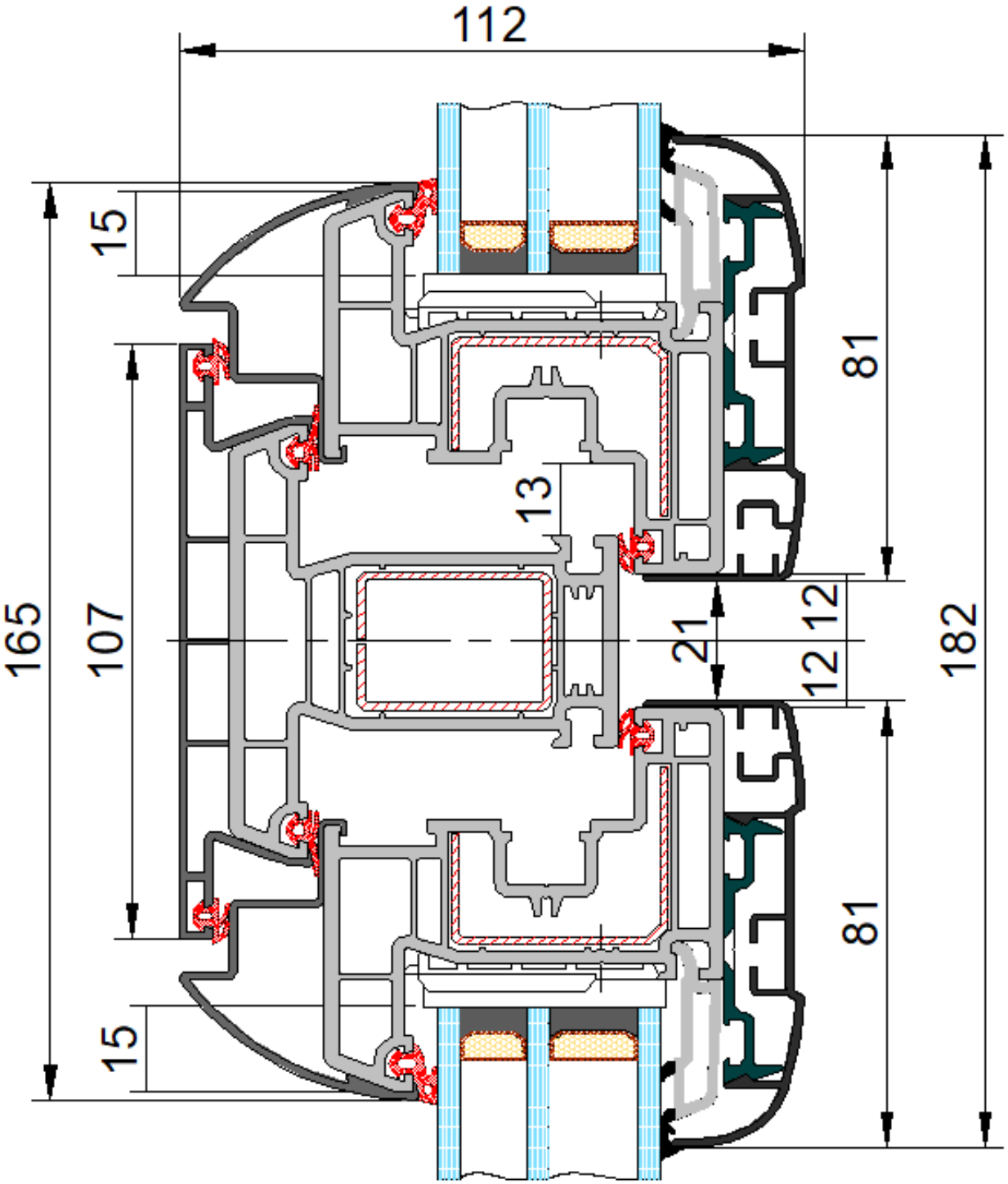

Ограничения по размерам

Общие ограничения по максимальным размерам изделий.	Максимальная площадь изделия – четыре кв.м (цветное) Максимальный линейный размер изделия – два с половиной метра (цветное только снаружи)
Ограничения по минимальным размерам изделий	Минимальный размер створки поворотно-откидного открывания 535x420 мм Минимальный размер фрамужного открывания 420x535 мм

Поворотно-откидная створка

Ограничения по максимальным размерам открывающихся створок

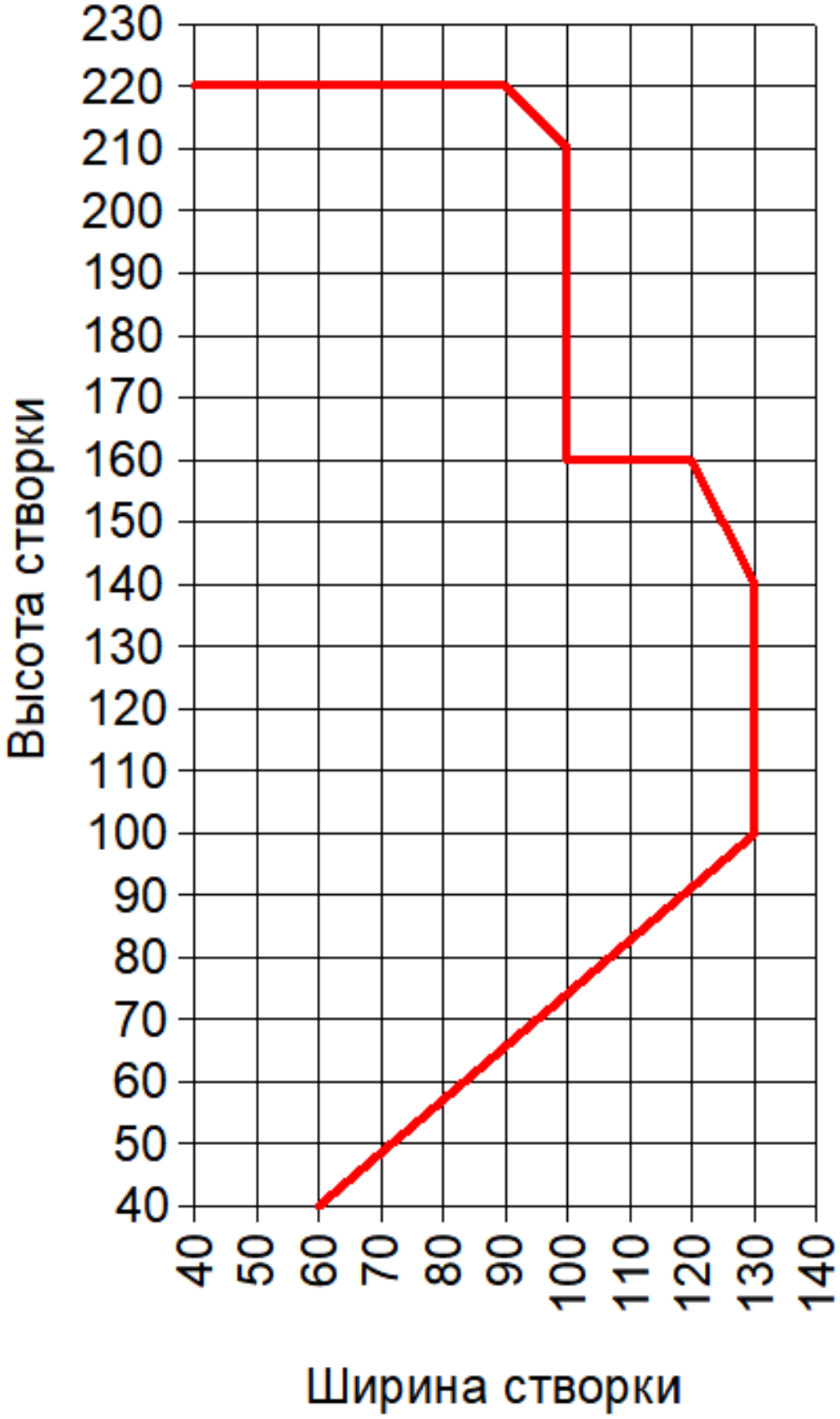

Фрамужная створка
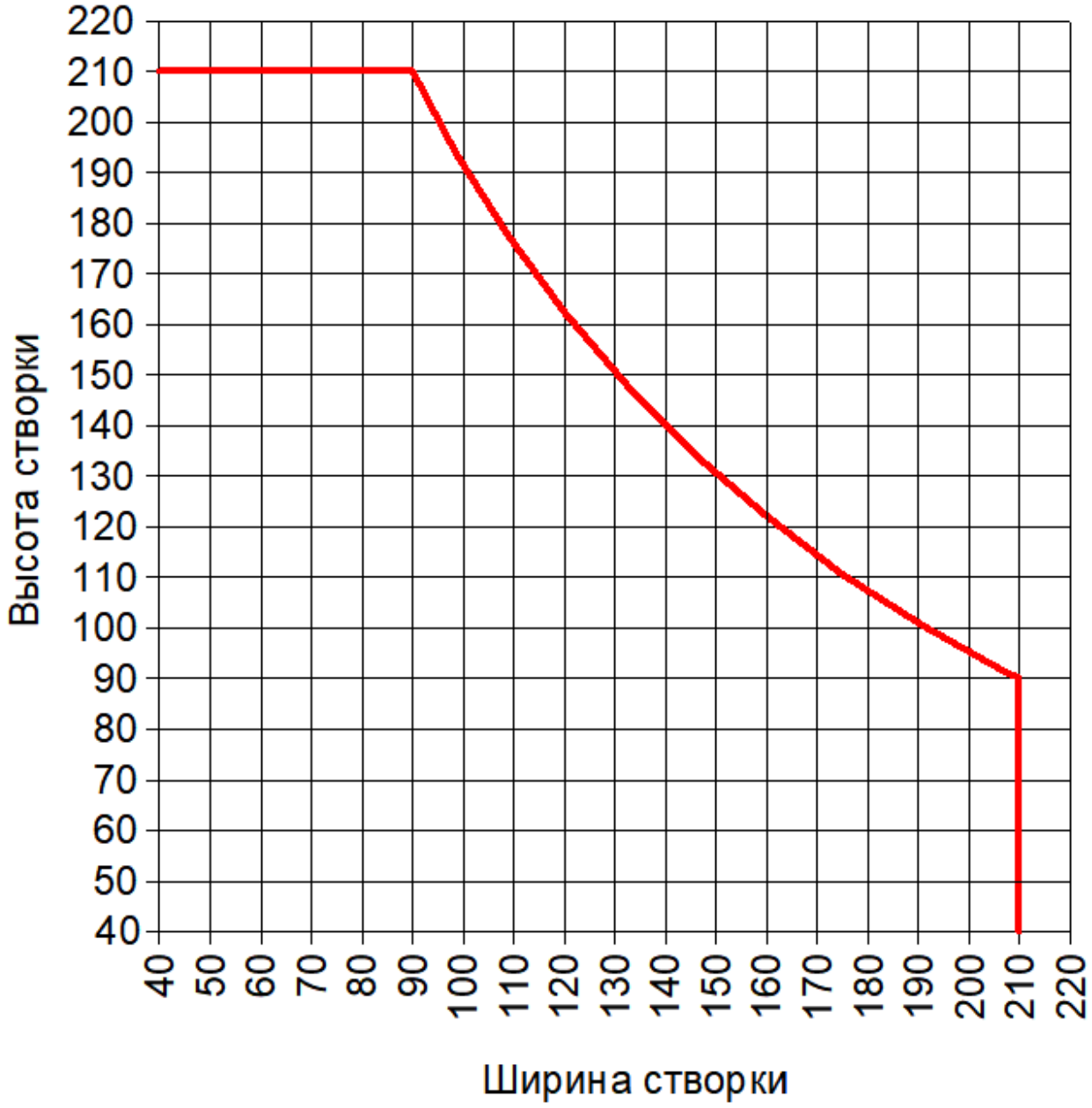
Ограничения по максимальным размерам открывающихся створок для **фрамужного исполнения**